品番	TL481UEFRX　　B	品名	壁付シングル13（埋込・電温）（洗面） （JIS）	1 / 2

必ず補修品リストで発注品番(色番、メッキ種別など含む）、数量をご確認ください。
ただし、タンク、便器などの補修品は発注品番に色番を付加してご発注ください。図中の番号は図番になります。

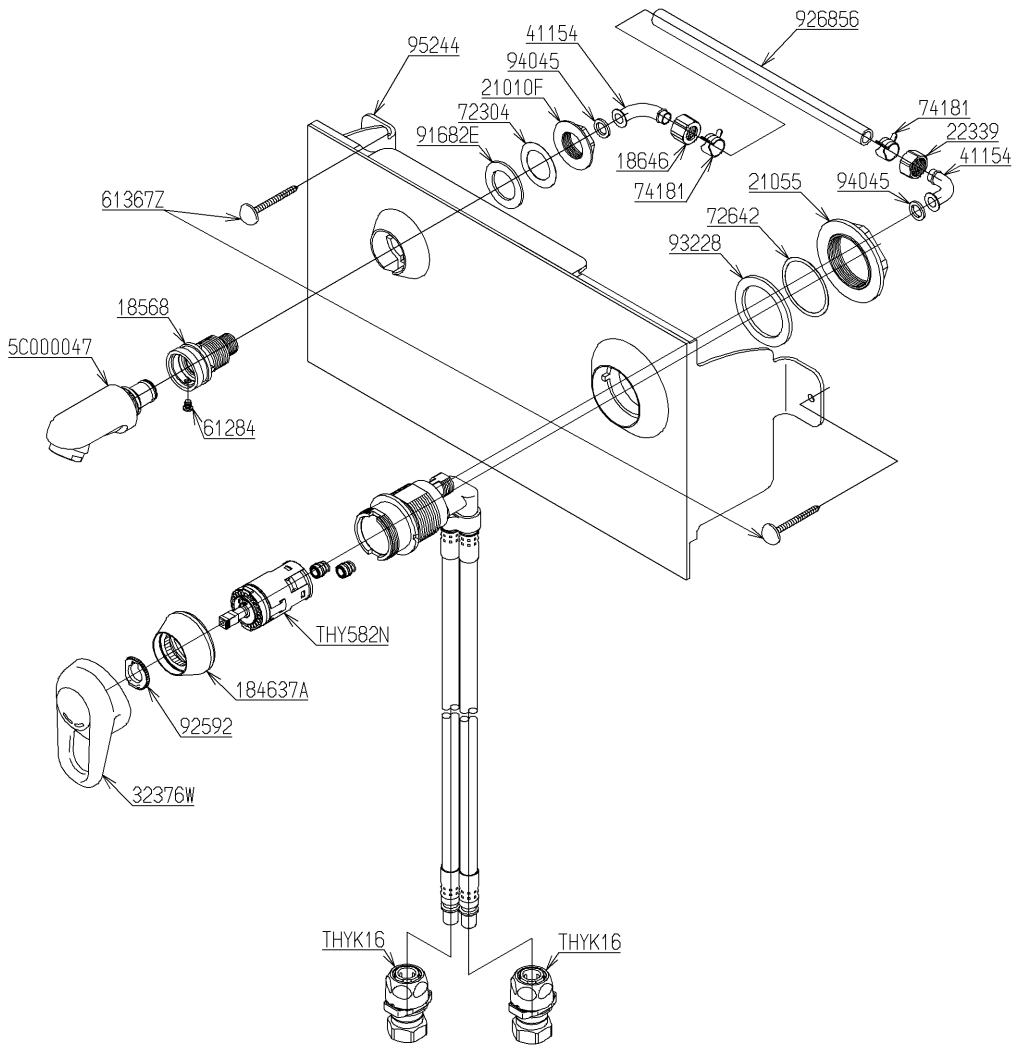

メンテナンス(補修)時に交換可能なパーツを記載しております。
図番が記載されていないパーツは、品質および互換性を考慮し、
補修品として設定しておりません。

2024年08月01日

品番	TL481UEFRX　　B	品名	壁付シングル13（埋込・電温）（洗面） （JIS）	2 / 2

■特記事項(1/1)
・分解図、補修品リスト、互換性注意情報は最新のものをお使いください。
・発注品番の希望小売価格は予告なく変更する場合がありますので、最新の補修品リストをご確認ください。
・発注品番欄に　非補修品　と表示のものは、原則として定期的な補修は不要です。要望される場合は製品交換をご検討願います。
・分解図中に専用工具の記載がある場合でも、補修品リストに専用工具の記載のない場合は別売品です。
・補修品は、外観形状・色調が異なる場合がございます。
・図番は分解図中に記載の番号です。 補修品を発注する際は「発注品番」に記載の品番でご発注ください。
・分解図中に図番があり補修品リストに図番・発注品番の記載のない補修品は、最寄りの取付店・販売店へご依頼してください。

【補修品リスト】　注1：発注品番の数量1個当たりの価格です。

図番	発注品番	品名	希望小売価格 (税込価格)注1	数量	材料	備考
THY582N	THY582N	シングルバルブ部	￥11,000(￥12,100)	1		
THYK16	THYK16	ワンタッチソケット	￥4,150(￥4,565)	2		
5C000047	TH 5C0047	吐水口部	￥4,950(￥5,445)	1		
184637A	TH184637A #N1	カートリッジ押え	￥270(￥297)	1	黄銅	
18568	TH18568	継手	￥850(￥935)	1	合成樹脂	
18646	TH18646	袋ナットM16	￥210(￥231)	1	銅合金	
21010F	TH21010F	つば付ナット24	￥590(￥649)	1	黄銅	
21055	TH21055	つば付ナット41．9	￥740(￥814)	1	合成樹脂	
22339	TH22339	袋ナット	￥280(￥308)	1	黄銅	
32376W	TH32376W	レバーハンドル	￥1,500(￥1,650)	1	合成樹脂 他	
41154	TH41154	継手	￥1,700(￥1,870)	2	銅	
61284	TH61284	ストッパ	￥350(￥385)	1	ステンレス鋼	
61367Z	TH61367Z	タッピンねじ4．5×50	￥280(￥308)	1	合成樹脂 他	
72304	TH72304	スリップワッシャ	￥170(￥187)	1	合成樹脂	
72642	TH72642	スリップワッシャ	￥170(￥187)	1	合成樹脂	
74181	TH74181	ホースクランプ	￥170(￥187)	2	炭素鋼	
91682E	TH91682E	パッキン	￥210(￥231)	1	合成ゴム	
92592	TH92592	ストッパー	￥170(￥187)	1	合成樹脂	
93228	TH93228	パッキン	￥170(￥187)	1	天然ゴム	
94045	TH94045	パッキン	￥170(￥187)	2	ノンアスベスト	
95244	TH95244	水栓パネル	￥7,500(￥8,250)	1	合成樹脂	
926856	TH957127	ホース	￥720(￥792)	1	合成樹脂	