品番	TLC11	品名	立水栓	1 / 2

必ず補修品リストで発注品番(色番、メッキ種別など含む)、数量をご確認ください。
ただし、タンク、便器などの補修品は発注品番に色番を付加してご発注ください。図中の番号は図番になります。

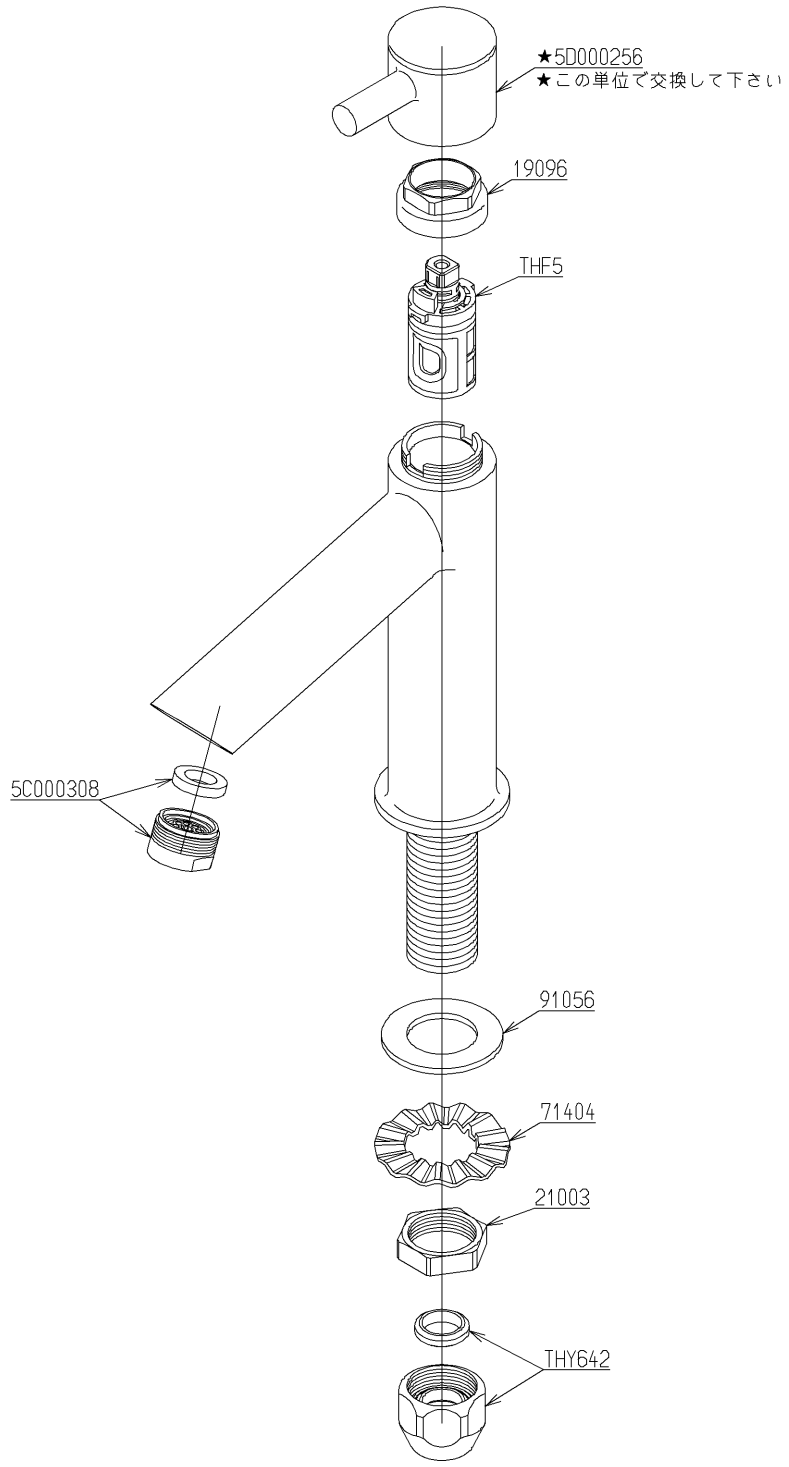

メンテナンス(補修)時に交換可能なパーツを記載しております。
図番が記載されていないパーツは、品質および互換性を考慮し、
補修品として設定しておりません。

2024年08月01日

■特記事項(1/1)
・分解図、補修品リスト、互換性注意情報は最新のものをお使いください。
・発注品番の希望小売価格は予告なく変更する場合がありますので、最新の補修品リストをご確認ください。
・発注品番欄に　非補修品　と表示のものは、原則として定期的な補修は不要です。要望される場合は製品交換をご検討願います。
・分解図中に専用工具の記載がある場合でも、補修品リストに専用工具の記載のない場合は別売品です。
・補修品は、外観形状・色調が異なる場合がございます。
・図番は分解図中に記載の番号です。 補修品を発注する際は「発注品番」に記載の品番でご発注ください。
・分解図中に図番があり補修品リストに図番・発注品番の記載のない補修品は、最寄りの取付店・販売店へご依頼してください。

【補修品リスト】　注1：発注品番の数量1個当たりの価格です。

図番	発注品番	品名	希望小売価格(税込価格)注1	数量	材料	備考
THF5	THF 5	開閉バルブ部	￥2,000(￥2,200)	1		
THY642	THY642	テーパリング部	￥1,650(￥1,815)	1		
5C000308	TH 5C0308	整流キャップ	￥6,850(￥7,535)	1		
5D000256	TH 5D0256	ハンドル部	￥7,450(￥8,195)	1		
19096	TH19096A	ナット	￥1,950(￥2,145)	1	黄銅	
21003	TH21003	ナット20. 9	￥170(￥187)	1	黄銅	
71404	TH71404	菊座金	￥170(￥187)	1	軟鋼	
91056	TH91056	パッキン	￥170(￥187)	1	天然ゴム	