品番	TLC31LZ	品名	台付シングル混合水栓	1 / 2

必ず補修品リストで発注品番(色番、メッキ種別など含む)、数量をご確認ください。
ただし、タンク、便器などの補修品は発注品番に色番を付加してご発注ください。図中の番号は図番になります。

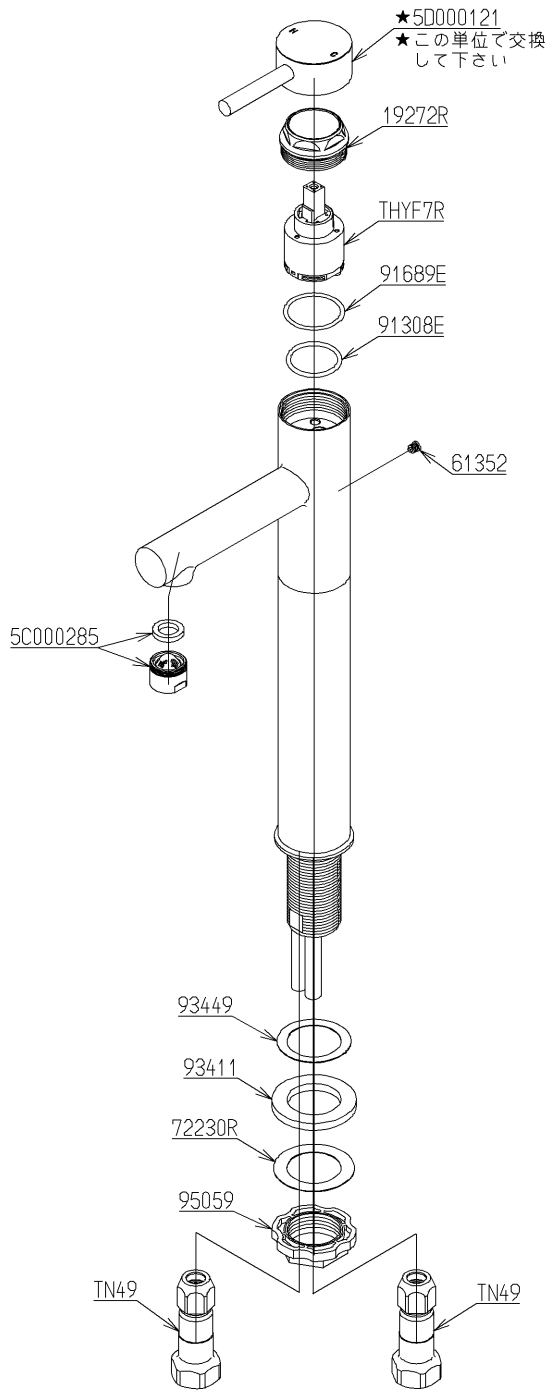

メンテナンス(補修)時に交換可能なパーツを記載しております。
図番が記載されていないパーツは、品質および互換性を考慮し、
補修品として設定しておりません。

2024年08月01日

■特記事項(1/1)
・分解図、補修品リスト、互換性注意情報は最新のものをお使いください。
・発注品番の希望小売価格は予告なく変更する場合がありますので、最新の補修品リストをご確認ください。
・発注品番欄に　非補修品　と表示のものは、原則として定期的な補修は不要です。要望される場合は製品交換をご検討願います。
・分解図中に専用工具の記載がある場合でも、補修品リストに専用工具の記載のない場合は別売品です。
・補修品は、外観形状・色調が異なる場合がございます。
・図番は分解図中に記載の番号です。 補修品を発注する際は「発注品番」に記載の品番でご発注ください。
・分解図中に図番があり補修品リストに図番・発注品番の記載のない補修品は、最寄りの取付店・販売店へご依頼してください。

【補修品リスト】　注1：発注品番の数量1個当たりの価格です。

図番	発注品番	品名	希望小売価格(税込価格)注1	数量	材料	備考
THYF7R	THYF7R	シングルバルブ部	￥ 9,650(￥ 10,615)	1		
TN49	TN 49	継手	￥ 3,600(￥ 3,960)	2		
5C000285	TH 5C0285	泡まつキャップ	￥ 4,000(￥ 4,400)	1		
5D000121	TH 5D0121	ハンドル部	￥ 15,900(￥ 17,490)	1		
19272R	TH19272R	カートリッジ押え	￥ 1,700(￥ 1,870)	1	黄銅	
61352	TH61352	止めねじ	￥ 370(￥ 407)	1	ステンレス鋼	
72230R	TH72230R	スリップワッシャ	￥ 230(￥ 253)	1	合成樹脂	
91308E	TH91308E	Oリング	￥ 210(￥ 231)	1	合成ゴム	
91689E	TH91689E	Oリング	￥ 450(￥ 495)	1	合成ゴム	
93411	TH93411	パッキン	￥ 170(￥ 187)	1	天然ゴム	
93449	TH93449	パッキン	￥ 170(￥ 187)	1	合成ゴム	
95059	TH95059	つば付ナット32	￥ 260(￥ 286)	1	合成樹脂	