品番	TLDP1202JA	品名	壁排水金具	1 / 2

希望小売価格：￥ 82,000(税込価格:￥ 90,200)

必ず補修品リストで発注品番(色番､メッキ種別など含む）、数量をご確認ください。
ただし､タンク､便器などの補修品は発注品番に色番を付加してご発注ください。図中の番号は図番になります。

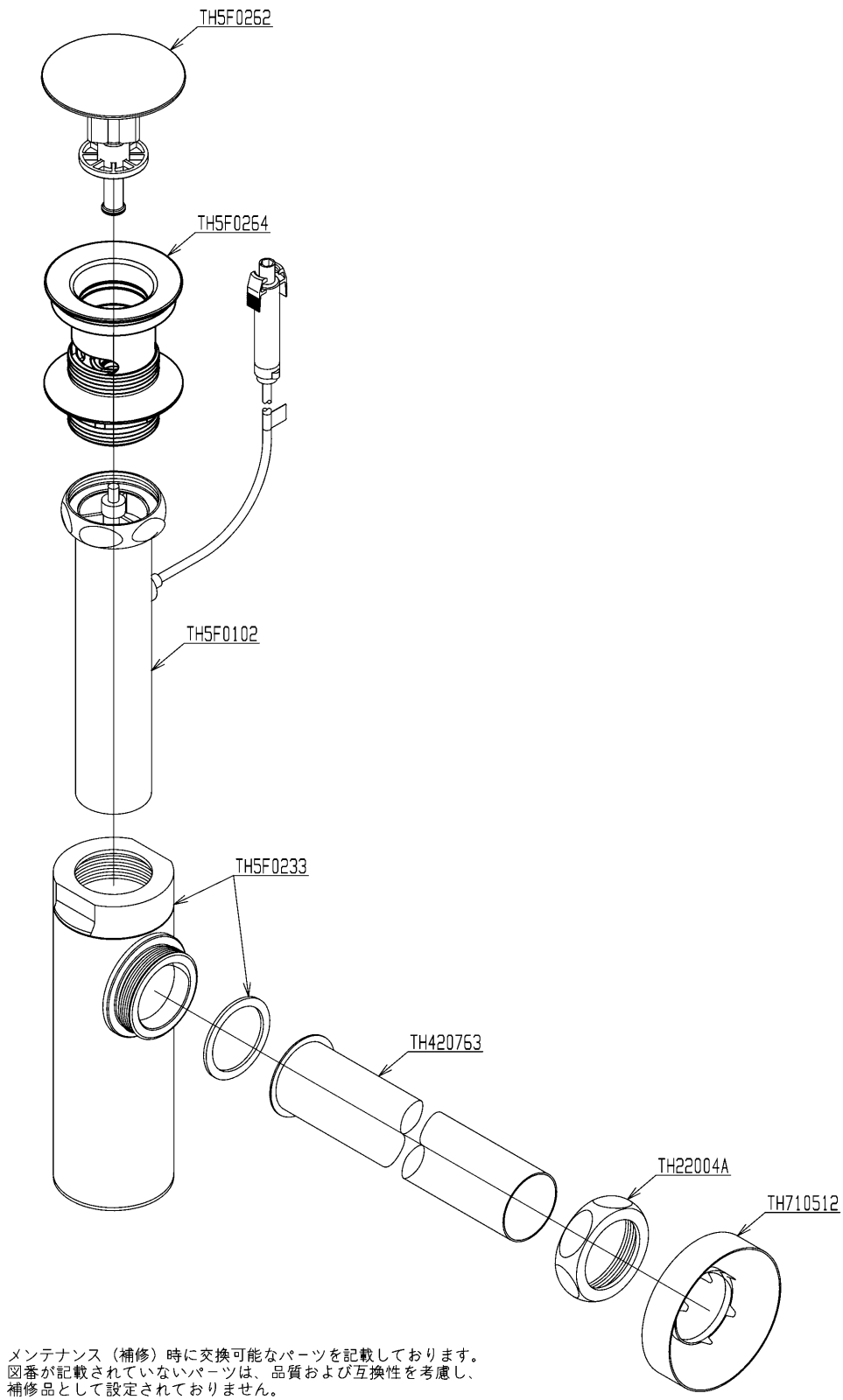

メンテナンス（補修）時に交換可能なパーツを記載しております。
図番が記載されていないパーツは、品質および互換性を考慮し、
補修品として設定されておりません。

2025年10月01日

■特記事項(1/1)
・分解図、補修品リスト、互換性注意情報は最新のものをお使いください。
・発注品番の希望小売価格は予告なく変更する場合がありますので、最新の補修品リストをご確認ください。
・発注品番欄に　非補修品　と表示のものは、原則として定期的な補修は不要です。要望される場合は製品交換をご検討願います。
・分解図中に専用工具の記載がある場合でも、補修品リストに専用工具の記載のない場合は別売品です。
・補修品は、外観形状・色調が異なる場合がございます。
・図番は分解図中に記載の番号です。 補修品を発注する際は「発注品番」に記載の品番でご発注ください。
・分解図中に図番があり補修品リストに図番・発注品番の記載のない補修品は、最寄りの取付店・販売店へご依頼してください。

【補修品リスト】　注1：発注品番の数量1個当たりの価格です。

図番	発注品番	品名	希望小売価格(税込価格)注1	数量	材料	備考
TH5F0102	TH 5F0102	機能部	¥ 9,050(¥ 9,955)	1		
TH5F0233	TH 5F0233	Pトラップ	¥ 59,500(¥ 65,450)	1		
TH22004A	TH22004A	袋ナット40	¥ 910(¥ 1,001)	1		
TH420763	TH420763	排水管	¥ 7,750(¥ 8,525)	1		
TH5F0262	TH5F0262	排水栓部	¥ 13,600(¥ 14,960)	1		
TH5F0264	TH5F0264	排水本体部	¥ 11,000(¥ 12,100)	1		
TH710512	TH710512	カバー	¥ 3,950(¥ 4,345)	1		