| 品番 | TLE26703J | 品名 | 台付自動水栓 | 1 / 2 |
|---|---|---|---|---|

必ず補修品リストで発注品番(色番、メッキ種別など含む)、数量をご確認ください。
ただし、タンク、便器などの補修品は発注品番に色番を付加してご発注ください。図中の番号は図番になります。

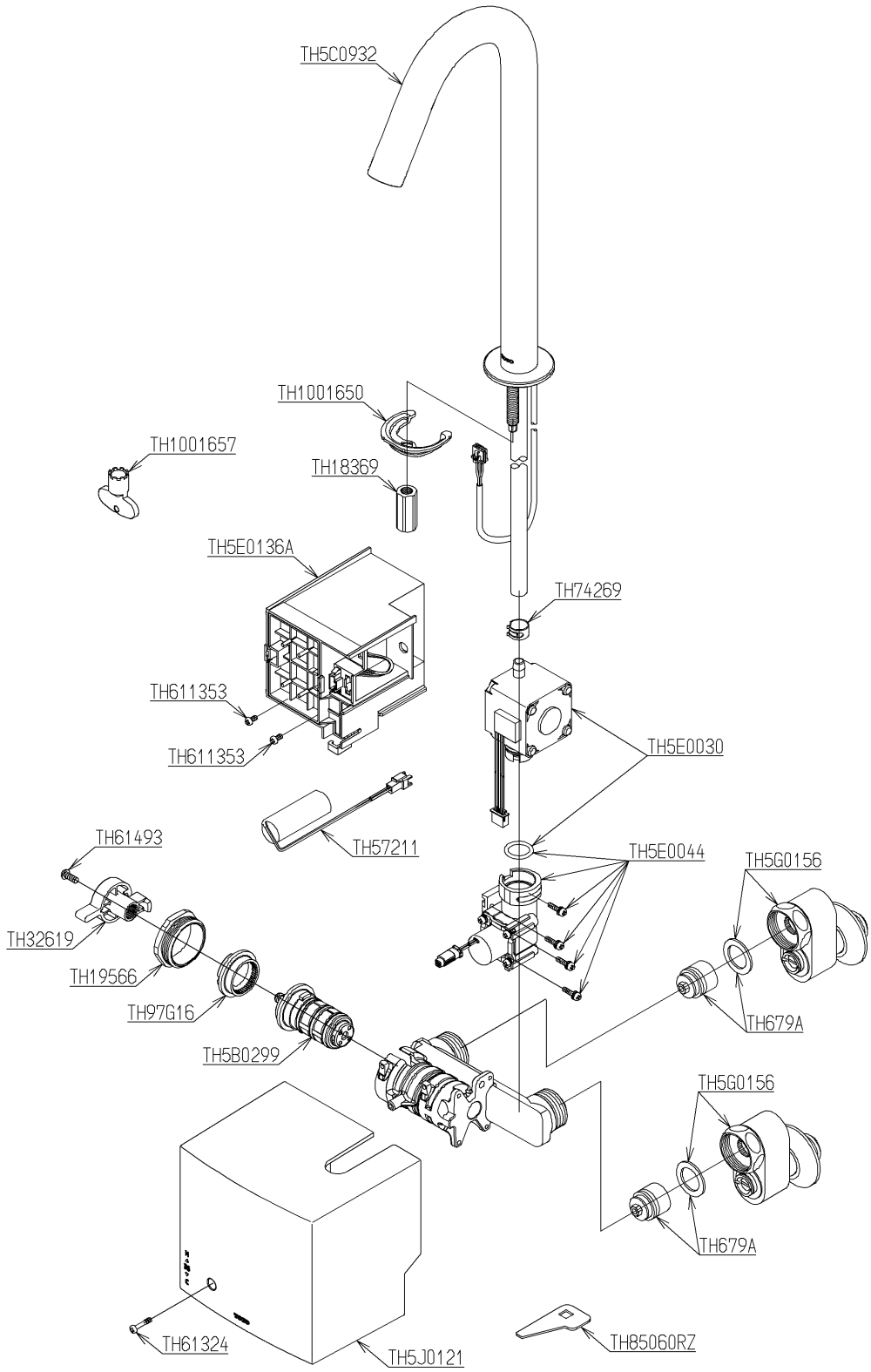


メンテナンス(補修)時に交換可能なパーツを記載しております。
図番が記載されていないパーツは、品質および互換性を考慮し、
補修品として設定しておりません。

2024年08月01日

■特記事項(1/1)
・分解図、補修品リスト、互換性注意情報は最新のものをお使いください。
・発注品番の希望小売価格は予告なく変更する場合がありますので、最新の補修品リストをご確認ください。
・発注品番欄に　非補修品　と表示のものは、原則として定期的な補修は不要です。要望される場合は製品交換をご検討願います。
・分解図中に専用工具の記載がある場合でも、補修品リストに専用工具の記載のない場合は別売品です。
・補修品は、外観形状・色調が異なる場合がございます。
・図番は分解図中に記載の番号です。 補修品を発注する際は「発注品番」に記載の品番でご発注ください。
・分解図中に図番があり補修品リストに図番・発注品番の記載のない補修品は、最寄りの取付店・販売店へご依頼してください。

【補修品リスト】　注1：発注品番の数量1個当たりの価格です。

| 図番 | 発注品番 | 品名 | 希望小売価格<br>(税込価格)注1 | 数量 | 材料 | 備考 |
|---|---|---|---|---|---|---|
| TH5B0299 | TH 5B0299 | 温度調節ユニット | ￥10,900(￥11,990) | 1 | | |
| TH5E0030 | TH 5E0030 | 発電ユニット | ￥23,900(￥26,290) | 1 | | |
| TH5E0044 | TH 5E0044 | 駆動部 | ￥21,000(￥23,100) | 1 | | |
| TH5G0156 | TH 5G0156 | 水栓取付脚 | ￥10,400(￥11,440) | 2 | | |
| TH5J0121 | TH 5J0121 | カバー部 | ￥2,450(￥2,695) | 1 | | |
| TH97G16 | TH 97G16 | ストッパー | ￥430(￥473) | 1 | 樹脂 | |
| TH1001650 | TH1001650 | 馬蹄金具 | ￥1,200(￥1,320) | 1 | 鉄鋼 | |
| TH1001657 | TH1001657 | 開閉工具 | ￥610(￥671) | 1 | 樹脂 | |
| TH18369 | TH18369 | 締付金具 | ￥430(￥473) | 1 | 銅合金 | |
| TH19566 | TH19566 | バルブ押え | ￥2,200(￥2,420) | 1 | 黄銅 | |
| TH32619 | TH32619 #NW1 | ハンドル | ￥830(￥913) | 1 | 樹脂 | |
| TH57211 | TH57211 | 乾電池 | ￥4,250(￥4,675) | 1 | 複合材質 | |
| TH5C0932 | TH5C0932 | スパウト部 | ￥105,000<br>(￥115,500) | 1 | | |
| TH5E0136A | TH5E0136A | コントローラー部 | ￥46,800(￥51,480) | 1 | | |
| TH611353 | TH611353 | なべ小ねじM3×6 | ￥170(￥187) | 2 | ステンレス | |
| TH61324 | TH61324 | なべ小ねじM3×16 | ￥170(￥187) | 1 | ステンレス鋼 | |
| TH61493 | TH61493 | なべタッピンねじ4×10 | ￥210(￥231) | 1 | ステンレス | |
| TH679A | TH679A | 逆止弁部 | ￥1,050(￥1,155) | 2 | | |
| TH74269 | TH74269 | ホースクランプ | ￥210(￥231) | 1 | 軟鋼 | |
| TH85060RZ | TH85060RZ | 開閉工具 | ￥170(￥187) | 1 | 複合材質 | |