品番	TLG01303J	品名	台付シングル混合水栓	1 / 2

必ず補修品リストで発注品番(色番、メッキ種別など含む) 、数量をご確認ください。
ただし、タンク、便器などの補修品は発注品番に色番を付加してご発注ください。図中の番号は図番になります。

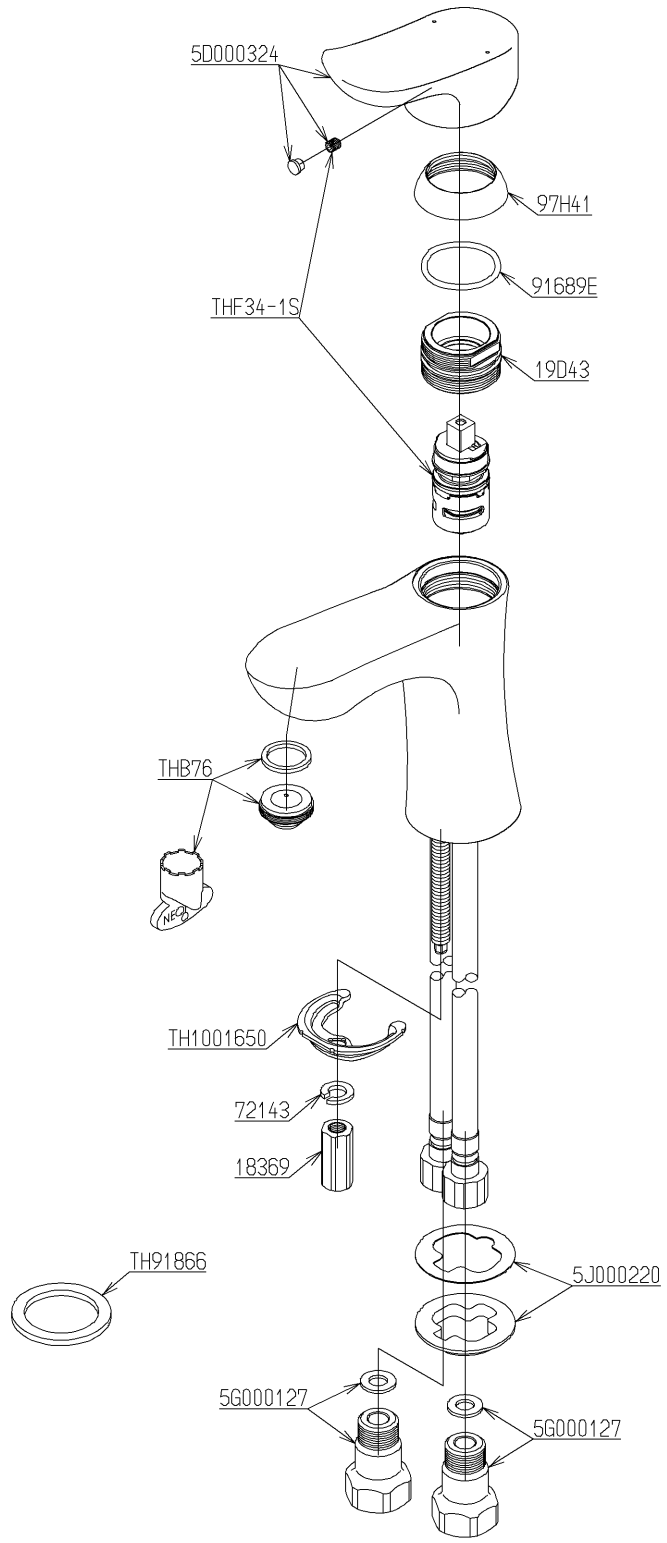

メンテナンス(補修)時に交換可能なパーツを記載しております。
図番が記載されていないパーツは、品質および互換性を考慮し、
補修品として設定しておりません。

2024年08月01日

■特記事項(1/1)
・分解図、補修品リスト、互換性注意情報は最新のものをお使いください。
・発注品番の希望小売価格は予告なく変更する場合がありますので、最新の補修品リストをご確認ください。
・発注品番欄に　非補修品　と表示のものは、原則として定期的な補修は不要です。要望される場合は製品交換をご検討願います。
・分解図中に専用工具の記載がある場合でも、補修品リストに専用工具の記載のない場合は別売品です。
・補修品は、外観形状・色調が異なる場合がございます。
・図番は分解図中に記載の番号です。 補修品を発注する際は「発注品番」に記載の品番でご発注ください。
・分解図中に図番があり補修品リストに図番・発注品番の記載のない補修品は、最寄りの取付店・販売店へご依頼してください。

【補修品リスト】　注1：発注品番の数量1個当たりの価格です。

図番	発注品番	品名	希望小売価格(税込価格)注1	数量	材料	備考
TH1001650	TH1001650	馬蹄金具	￥1,200(￥1,320)	1	鉄鋼	
TH91866	TH91866	パッキン	￥170(￥187)	1	合成樹脂	
THB76	THB76	泡まつキャップセット	￥2,550(￥2,805)	1		
THF34-1S	THF34-1S	シングルバルブ部	￥12,600(￥13,860)	1		
5D000324	TH 5D0324	ハンドル部	￥10,800(￥11,880)	1		
5G000127	TH 5G0127	給水ソケット	￥3,050(￥3,355)	2		
5J000220	TH 5J0220	パッキン	￥1,850(￥2,035)	1		
19D43	TH 19D43	カートリッジ押え	￥3,600(￥3,960)	1	ステンレス	
97H41	TH 97H41	化粧カバー	￥2,200(￥2,420)	1		
18369	TH18369	締付金具	￥430(￥473)	1	銅合金	
72143	TH72143	ばね座金	￥170(￥187)	1	ステンレス	
91689E	TH91689E	Oリング	￥450(￥495)	1	ゴム	