品番	TLHG31-2	品名	台付シングル13（洗面）　　（JIS）	1 / 2

必ず補修品リストで発注品番(色番、メッキ種別など含む）、数量をご確認ください。
ただし、タンク、便器などの補修品は発注品番に色番を付加してご発注ください。図中の番号は図番になります。

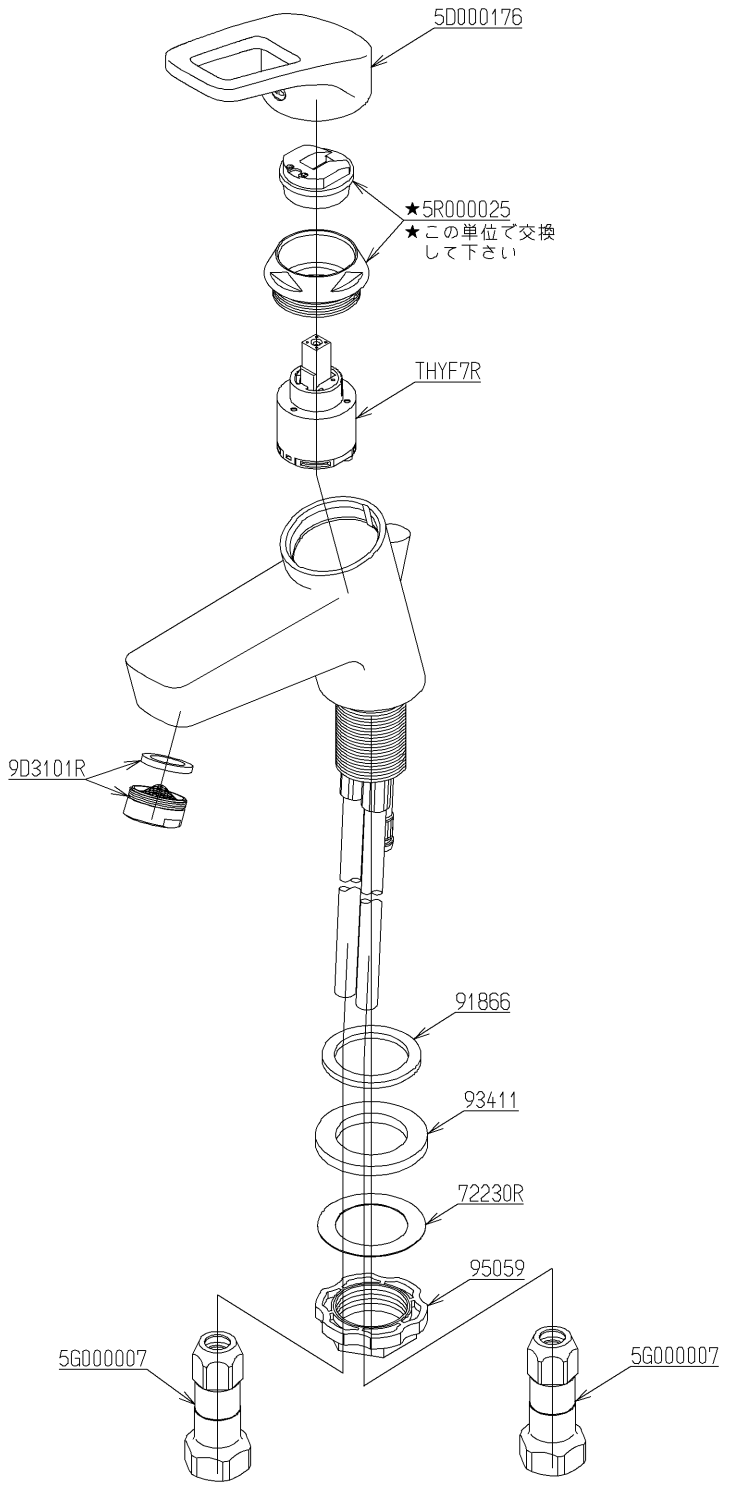

メンテナンス(補修)時に交換可能なパーツを記載しております。
図番が記載されていないパーツは、品質および互換性を考慮し、
補修品として設定しておりません。

2024年08月01日

■特記事項(1/1)
・分解図、補修品リスト、互換性注意情報は最新のものをお使いください。
・発注品番の希望小売価格は予告なく変更する場合がありますので、最新の補修品リストをご確認ください。
・発注品番欄に　非補修品　と表示のものは、原則として定期的な補修は不要です。要望される場合は製品交換をご検討願います。
・分解図中に専用工具の記載がある場合でも、補修品リストに専用工具の記載のない場合は別売品です。
・補修品は、外観形状・色調が異なる場合がございます。
・図番は分解図中に記載の番号です。 補修品を発注する際は「発注品番」に記載の品番でご発注ください。
・分解図中に図番があり補修品リストに図番・発注品番の記載のない補修品は、最寄りの取付店・販売店へご依頼してください。

【補修品リスト】　注1：発注品番の数量1個当たりの価格です。

図番	発注品番	品名	希望小売価格(税込価格)注1	数量	材料	備考
THYF7R	THYF7R	シングルバルブ部	￥ 9,650(￥ 10,615)	1		
5D000176	TH 5D0176	ハンドル部	￥ 5,100(￥ 5,610)	1		
9D3101R	TH 5D0352	泡まつキャップ	￥ 830(￥ 913)	1		
5G000007	TH 5G0007	給水ソケット	￥ 4,200(￥ 4,620)	2		
5R000025	TH 5R0025	カートリッジ押え部	￥ 3,700(￥ 4,070)	1		
72230R	TH72230R	スリップワッシャ	￥ 230(￥ 253)	1	合成樹脂	
91866	TH91866	パッキン	￥ 170(￥ 187)	1	合成樹脂	
93411	TH93411	パッキン	￥ 170(￥ 187)	1	天然ゴム	
95059	TH95059	つば付ナット32	￥ 260(￥ 286)	1	合成樹脂	