| 品番 | TLHG31 | 品名 | 台付シングル13（洗面）　　（JIS） | 1 / 2 |
|---|---|---|---|---|

必ず補修品リストで発注品番(色番、メッキ種別など含む）、数量をご確認ください。
ただし、タンク、便器などの補修品は発注品番に色番を付加してご発注ください。図中の番号は図番になります。

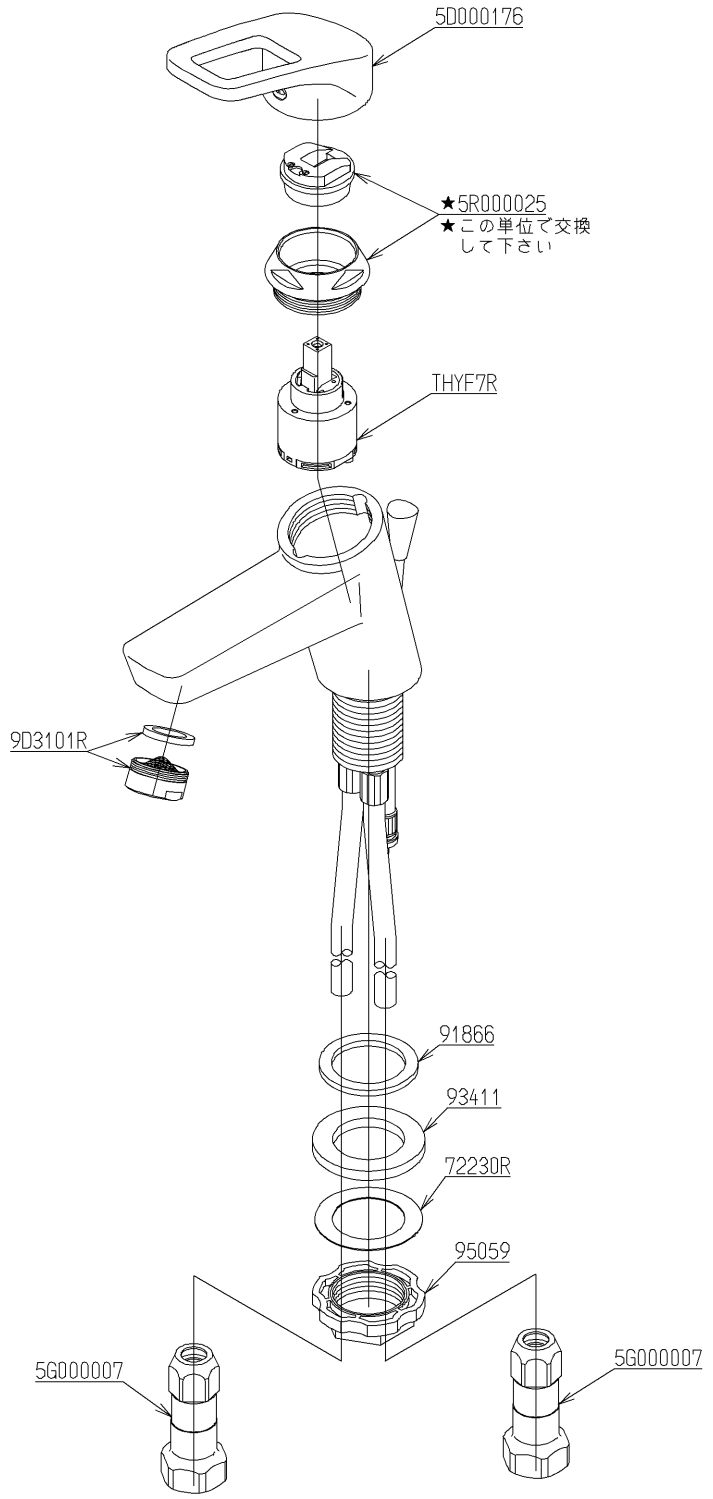


メンテナンス(補修)時に交換可能なパーツを記載しております。
図番が記載されていないパーツは、品質および互換性を考慮し、
補修品として設定しておりません。

2024年08月01日

■特記事項(1/1)
・分解図、補修品リスト、互換性注意情報は最新のものをお使いください。
・発注品番の希望小売価格は予告なく変更する場合がありますので、最新の補修品リストをご確認ください。
・発注品番欄に　非補修品　と表示のものは、原則として定期的な補修は不要です。要望される場合は製品交換をご検討願います。
・分解図中に専用工具の記載がある場合でも、補修品リストに専用工具の記載のない場合は別売品です。
・補修品は、外観形状・色調が異なる場合がございます。
・図番は分解図中に記載の番号です。　補修品を発注する際は「発注品番」に記載の品番でご発注ください。
・分解図中に図番があり補修品リストに図番・発注品番の記載のない補修品は、最寄りの取付店・販売店へご依頼してください。

【補修品リスト】　注1：発注品番の数量1個当たりの価格です。

| 図番 | 発注品番 | 品名 | 希望小売価格(税込価格)注1 | 数量 | 材料 | 備考 |
|---|---|---|---|---|---|---|
| THYF7R | THYF7R | シングルバルブ部 | ￥ 9,650(￥ 10,615) | 1 | | |
| 5D000176 | TH 5D0176 | ハンドル部 | ￥ 5,100(￥ 5,610) | 1 | | |
| 9D3101R | TH 5D0352 | 泡まつキャップ | ￥ 830(￥ 913) | 1 | | |
| 5G000007 | TH 5G0007 | 給水ソケット | ￥ 4,200(￥ 4,620) | 2 | | |
| 5R000025 | TH 5R0025 | カートリッジ押え部 | ￥ 3,700(￥ 4,070) | 1 | | |
| 72230R | TH72230R | スリップワッシャ | ￥ 230(￥ 253) | 1 | 合成樹脂 | |
| 91866 | TH91866 | パッキン | ￥ 170(￥ 187) | 1 | 合成樹脂 | |
| 93411 | TH93411 | パッキン | ￥ 170(￥ 187) | 1 | 天然ゴム | |
| 95059 | TH95059 | つば付ナット32 | ￥ 260(￥ 286) | 1 | 合成樹脂 | |