品番	TMJ40A3LZ	品名	壁付サーモ13（寒）（浴室）　　（JIS）	1 / 4

互換性に関する注意情報があります

必ず補修品リストで発注品番(色番、メッキ種別など含む）、数量をご確認ください。
ただし、タンク、便器などの補修品は発注品番に色番を付加してご発注ください。図中の番号は図番になります。

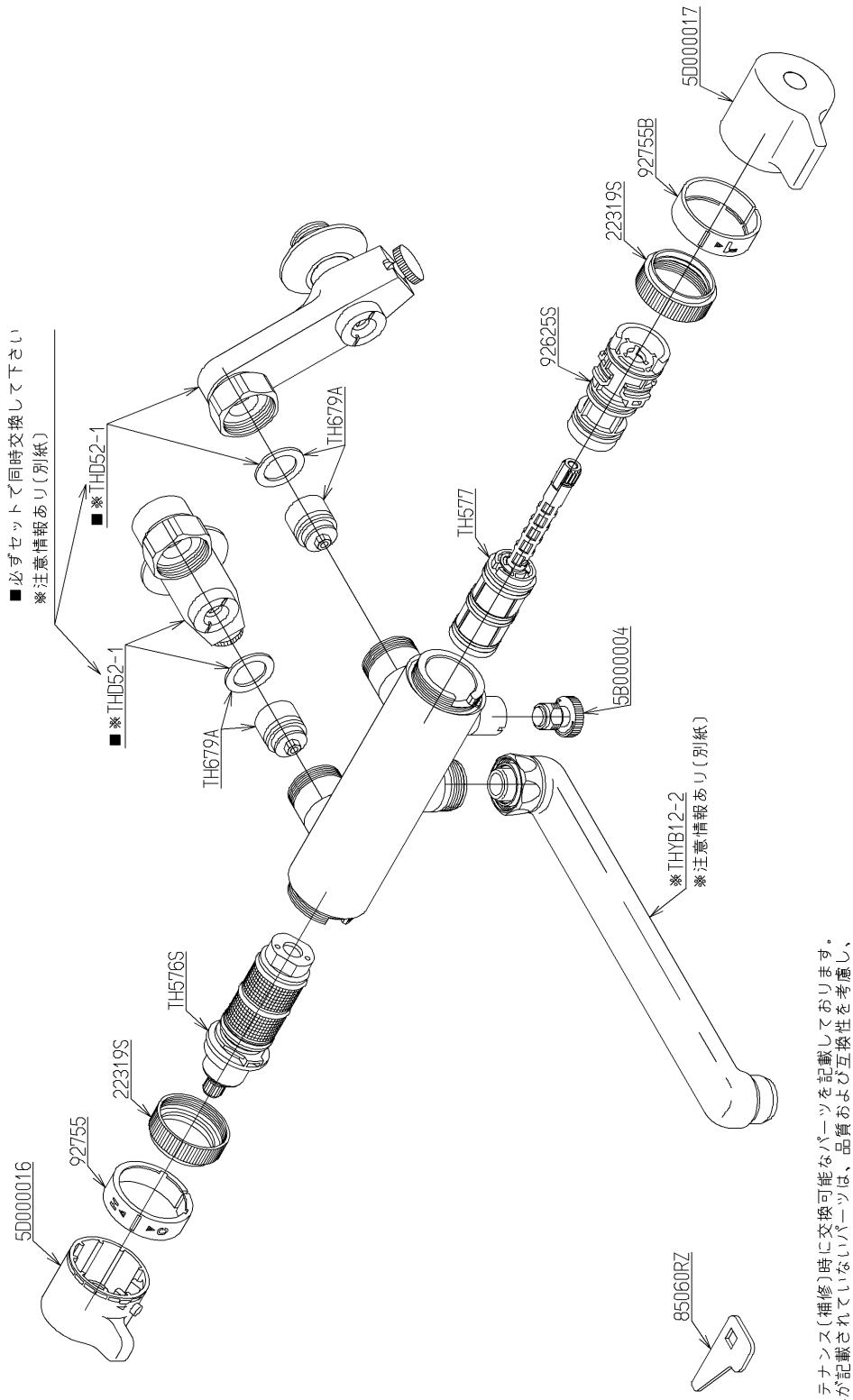

2024年08月01日

■互換性に関する注意情報
・【金具補修品注意情報】整流キャップ交換の注意情報
・【金具補修品互換性情報】水栓取付脚補修時の注意情報

■特記事項(1/1)
・分解図、補修品リスト、互換性注意情報は最新のものをお使いください。
・発注品番の希望小売価格は予告なく変更する場合がありますので、最新の補修品リストをご確認ください。
・発注品番欄に　非補修品　と表示のものは、原則として定期的な補修は不要です。要望される場合は製品交換をご検討願います。
・分解図中に専用工具の記載がある場合でも、補修品リストに専用工具の記載のない場合は別売品です。
・補修品は、外観形状・色調が異なる場合がございます。
・図番は分解図中に記載の番号です。 補修品を発注する際は「発注品番」に記載の品番でご発注ください。
・分解図中に図番があり補修品リストに図番・発注品番の記載のない補修品は、最寄りの取付店・販売店へご依頼してください。
【補修品リスト】　注1：発注品番の数量1個当たりの価格です。

図番	発注品番	品名	希望小売価格(税込価格)注1	数量	材料	備考
TH576S	TH576S	温度調節ユニット	￥ 9,650(￥ 10,615)	1		
TH577	TH577	開閉バルブ部	￥ 5,500(￥ 6,050)	1		
TH679A	TH679A	逆止弁部	￥ 1,050(￥ 1,155)	2		
THD52-1	THD52-1	止水栓付取付脚	￥ 10,000(￥ 11,000)	2		
THYB12-2	THYB12-2	自在スパウト	￥ 9,250(￥ 10,175)	1		
5B000004	TH 5B0004	水抜弁部	￥ 1,200(￥ 1,320)	1		
5D000016	TH 5D0016	温度調節ハンドル部	￥ 3,600(￥ 3,960)	1		
5D000017	TH 5D0017	開閉ハンドル部	￥ 3,400(￥ 3,740)	1		
22319S	TH22319S	袋ナット36	￥ 450(￥ 495)	2	黄銅	
85060RZ	TH85060RZ	開閉工具	￥ 170(￥ 187)	1	合成樹脂 他	
92625S	TH92625S	スペーサー	￥ 740(￥ 814)	1	合成樹脂	
92755	TH92755 #G17	インデックス	￥ 260(￥ 286)	1		
92755B	TH92755B #G17	インデックス	￥ 270(￥ 297)	1		

金具補修品注意情報

C_0011

件名	整流キャップ交換の注意情報
対象製品	TBF20 型　TBF21 型　TEM47 型　TKHG31P 型　TKJ30U3 型　TKY12 型　TMG20 型 TMG40 型　TMHG40 型　TMJ30UC3 型　TMJ40 型　TMN40 型　TMY11 型　TMY140 型 TUB31 型　TUB40 型

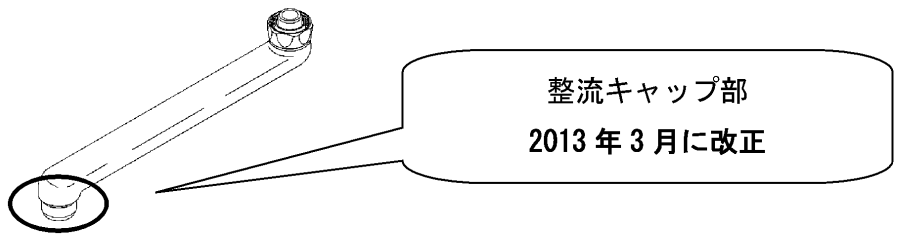

前期・後期型製品識別方法

〈前期型〉

【ブッシュ有り】　【ブッシュ無し】

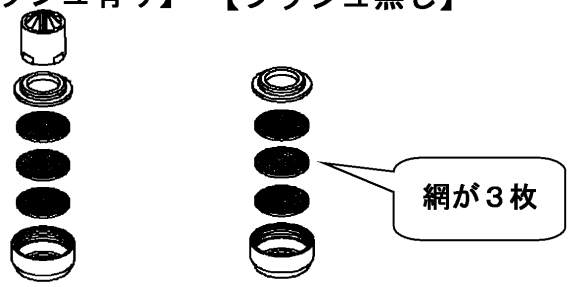

〈後期型〉

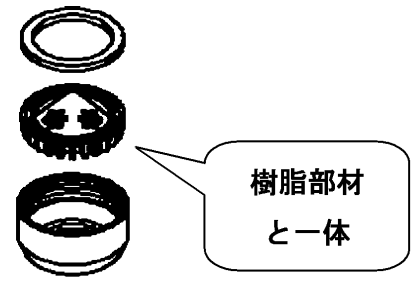

補修品選定

【前期型がついている場合】

パッキン以外の部品が必要な場合は
『THY508-1』で一式交換してください。

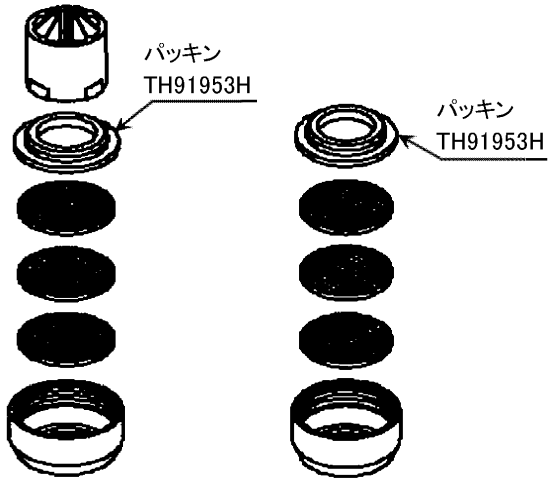

【後期型がついている場合】

パッキン・内筒は
部品単独で交換が可能です。

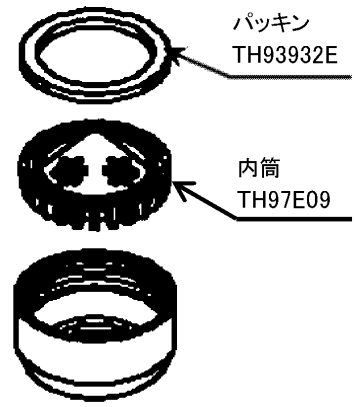

注意　前期・後期どちらの場合も THY508-1 一式交換で互換性があります。

金具補修品互換性情報	製品の前期型品・後期型品を識別し、それぞれに対応した補修品を選定してください。	2-A1-0016
件名	水栓取付脚補修時の注意情報	
対象製品	TMF40ARX　TMG40ARX　TMJ40ARX TMF40AZRKX　TMG40ARKX　TMJ40ARKX　他	

新旧製品識別方法

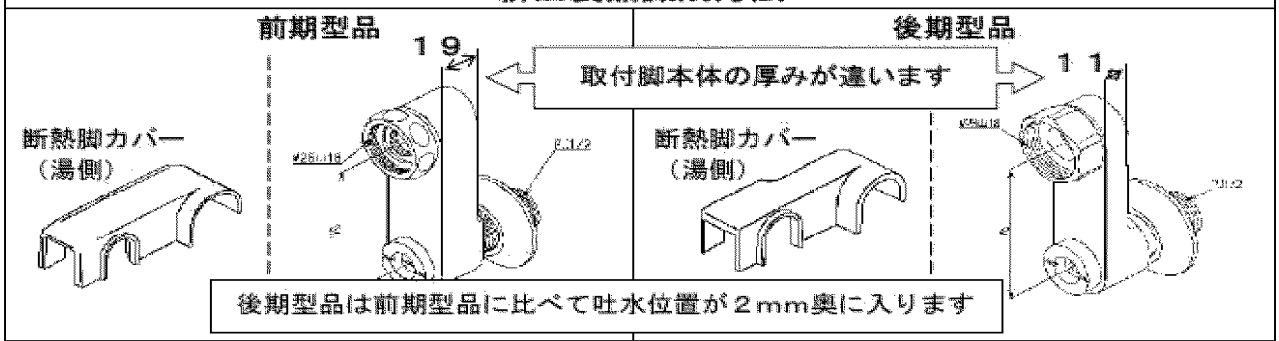

補修品選定

【前期型品の取付脚本体を交換する場合】

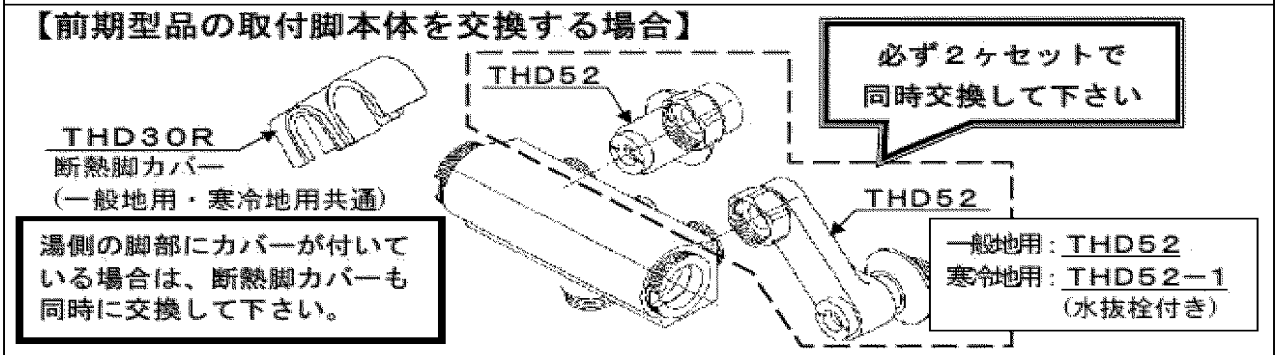

【取付脚本体以外のパーツのみを交換する場合】

単品交換できます（前期型品・後期型品共通）

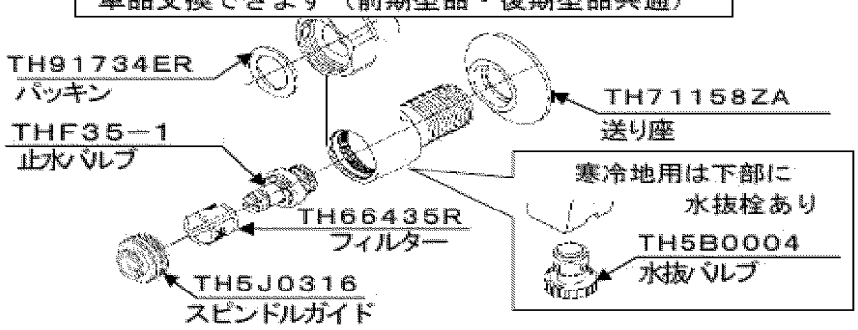

断熱脚カバー

前期型品：TH440

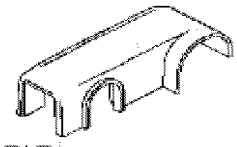
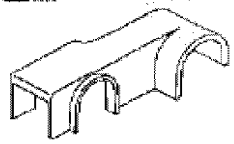
後期型品：THD30R