品番	TUB40B6RRKX　　B	品名	台付サーモ13（埋込・寒）（浴室）	1 / 2

必ず補修品リストで発注品番(色番、メッキ種別など含む）、数量をご確認ください。
ただし、タンク、便器などの補修品は発注品番に色番を付加してご発注ください。図中の番号は図番になります。

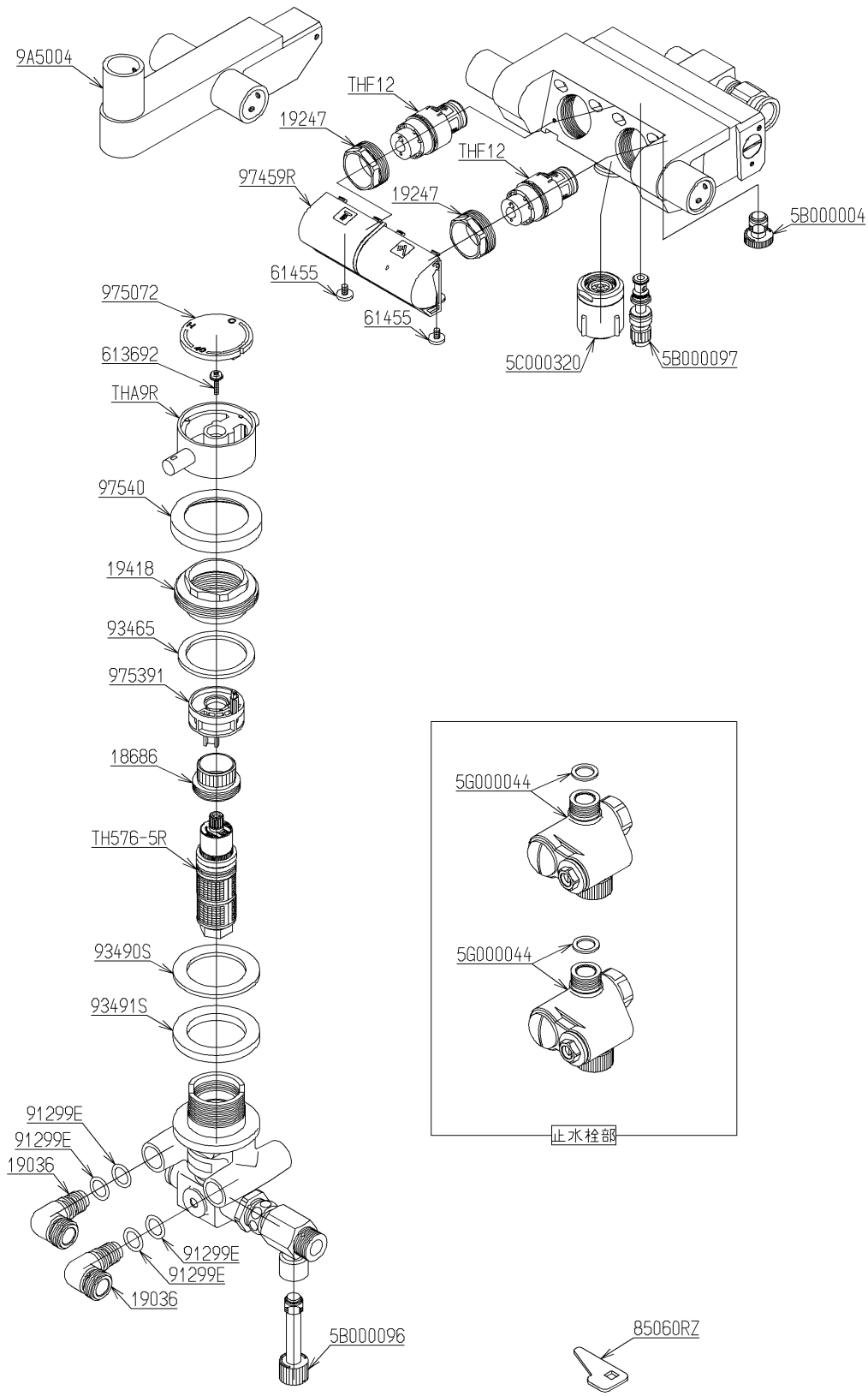

2024年08月01日

品番	TUB40B6RRKX　　B	品名	台付サーモ13（埋込・寒）（浴室）	2 / 2

■特記事項(1/1)
・分解図、補修品リスト、互換性注意情報は最新のものをお使いください。
・発注品番の希望小売価格は予告なく変更する場合がありますので、最新の補修品リストをご確認ください。
・発注品番欄に　非補修品　と表示のものは、原則として定期的な補修は不要です。要望される場合は製品交換をご検討願います。
・分解図中に専用工具の記載がある場合でも、補修品リストに専用工具の記載のない場合は別売品です。
・補修品は、外観形状・色調が異なる場合がございます。
・図番は分解図中に記載の番号です。 補修品を発注する際は「発注品番」に記載の品番でご発注ください。
・分解図中に図番があり補修品リストに図番・発注品番の記載のない補修品は、最寄りの取付店・販売店へご依頼してください。

【補修品リスト】　注1：発注品番の数量1個当たりの価格です。

図番	発注品番	品名	希望小売価格(税込価格)注1	数量	材料	備考
TH576-5R	TH576-5R	温度調節ユニット	￥10,600(￥11,660)	1		
THA9R	THA 9R	温度調節ハンドル部	￥8,750(￥9,625)	1		
THF12	THF12	開閉バルブ部	￥8,950(￥9,845)	2		
5B000004	TH 5B0004	水抜弁部	￥1,200(￥1,320)	1		
5C000320	TH 5C0320	流調ユニット	￥9,100(￥10,010)	1		
5G000044	TH 5G0044	止水栓	￥19,600(￥21,560)	2		
18686	TH18686	サーモガイド押え	￥1,050(￥1,155)	1	黄銅	
19036	TH19036	エルボ	￥2,250(￥2,475)	2	黄銅	
19247	TH19247	バルブ押え	￥1,300(￥1,430)	2	黄銅	
19418	TH19418	締付ナット	￥3,300(￥3,630)	1	黄銅	
61455	TH61455	小ねじM4×6．5	￥570(￥627)	2	ステンレス鋼	
613692	TH615132	座付なべタッピンねじ4×14	￥190(￥209)	1	ステンレス鋼	
85060RZ	TH85060RZ	開閉工具	￥170(￥187)	1	合成樹脂 他	
91299E	TH91299E	Oリング	￥170(￥187)	4	合成ゴム	
93465	TH93465	パッキン	￥170(￥187)	1	合成樹脂	
93490S	TH93490S	パッキン	￥230(￥253)	1	合成ゴム	
93491S	TH93491S	パッキン	￥350(￥385)	1	合成ゴム	
97459R	TH97459R	押ボタン	￥20,700(￥22,770)	1	合成樹脂 他	
975072	TH975072	インデックス	￥2,600(￥2,860)	1	合成樹脂	
975391	TH975391	サーモストッパー	￥1,950(￥2,145)	1	合成樹脂	
97540	TH97540	カバー	￥2,000(￥2,200)	1	合成樹脂	