品番	TZ 29	品名	締付工具	1 / 1

希望小売価格：￥ 2,350(税込価格:￥ 2,585)

［外観図］

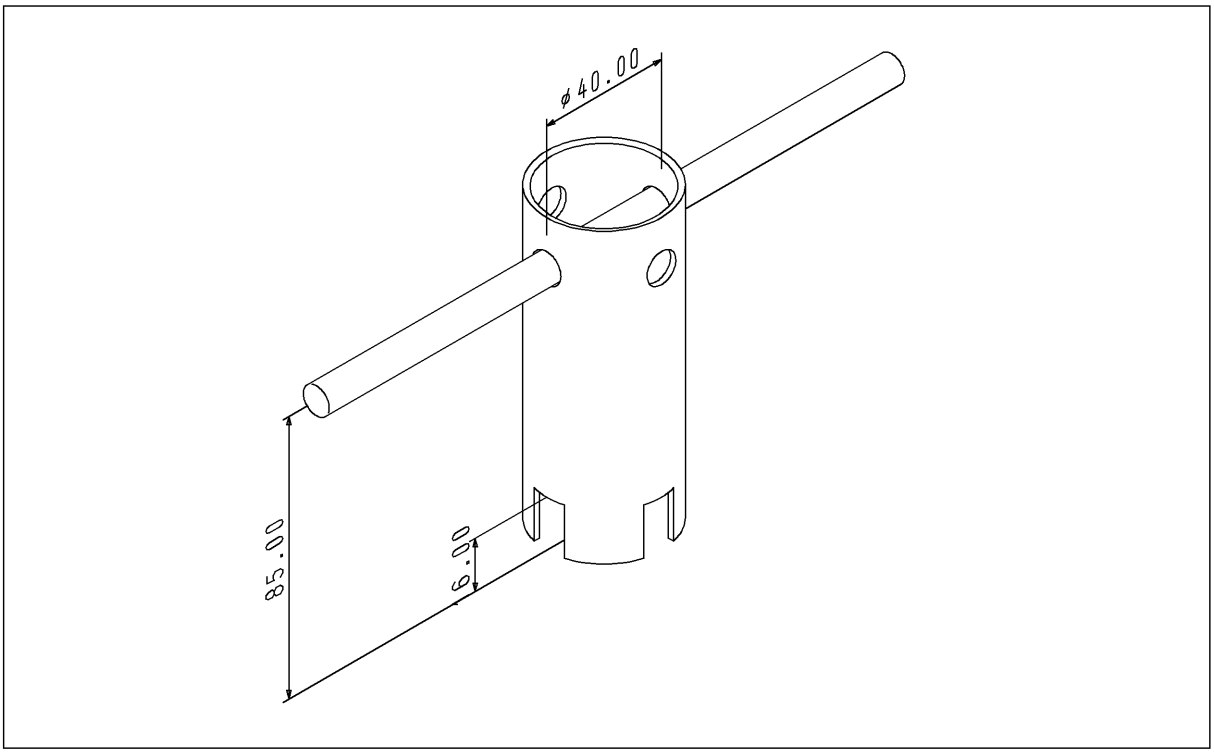

使用製品図番

2023年08月01日