品番	TZ 38	品名	ロックナット締付工具	1 / 1

希望小売価格：-

［外観図］

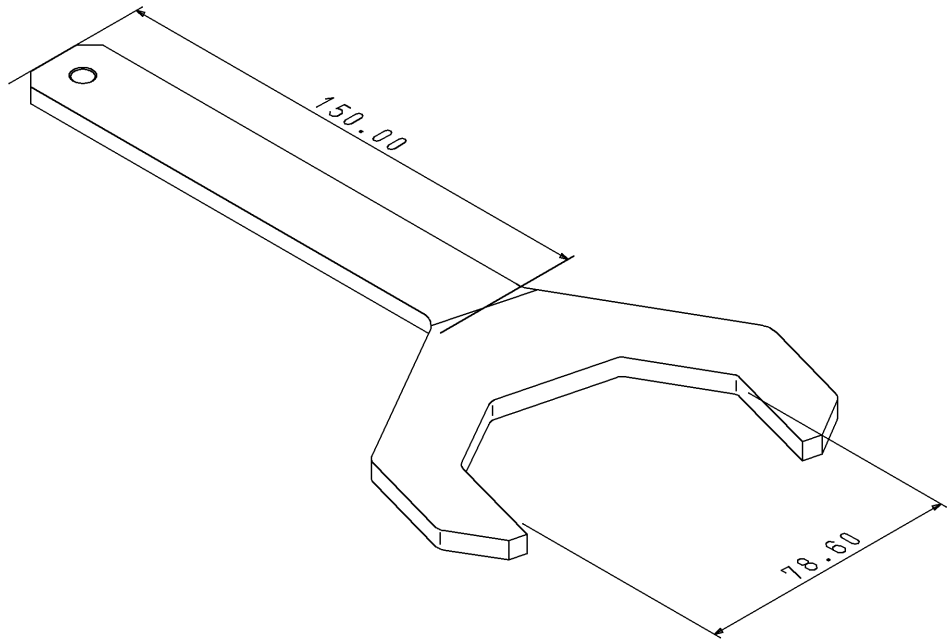

使用製品図番

2023年08月01日