施工説明書　別紙

TOTO

台所用シングルレバー混合栓

シングルレバー混合栓の樹脂配管対応品では、下記内容が変更されます。
変更点以外は、同梱の施工説明書の内容に沿って、正しく取り付けてください。

取り付け前に

●下図に示す範囲内のパイプホルダー位置にて、施工が可能です。

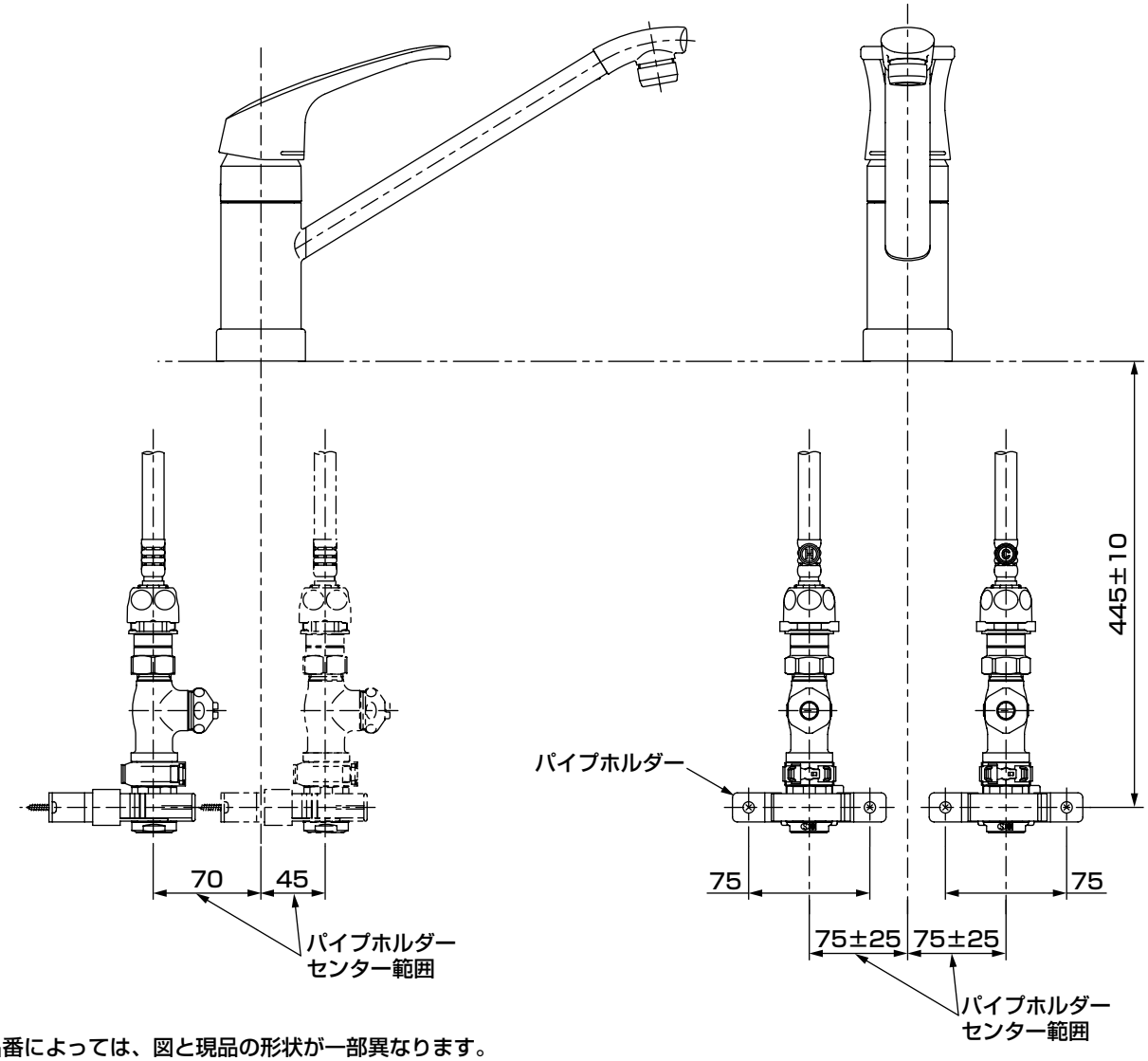

※品番によっては、図と現品の形状が一部異なります。

施工終了後

①同梱されている防虫栓の切り欠き部を開き、
床面の樹脂管にシール面を下にしてはめ込む。
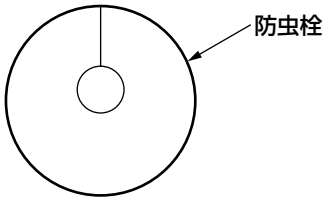
②セパレート紙をはがしてから下に降ろし、床
面に貼り付ける。