TOTO

オートストップスパウト・オート

製品の機能が十分発揮されるように、

完　成　図

·TMF19AX（オートストップスパウト）

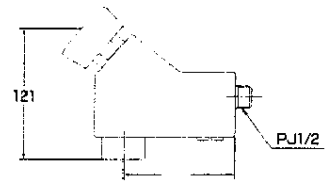

TMF19CX（オートストップシャワー金具）

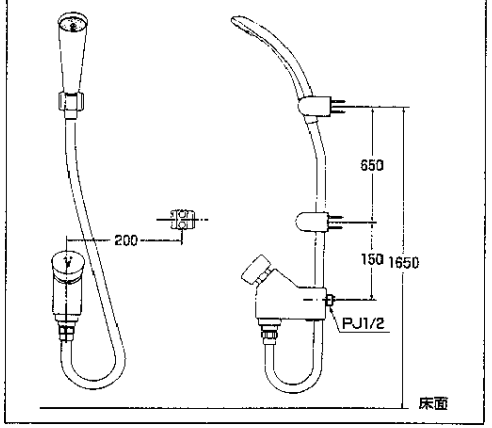

2.水栓本体の取付け

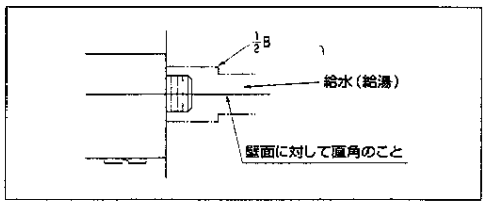

取付後の掃除

整流キャップがつまると吐水が乱れたり、吐水量が少なくなるなど機能が十分発揮されなくなります。器具取付後は必ず下記要領で整流キャップを掃除してください。
また、お客様にもときどき掃除していただくようにご指導ください。

●整流キャップの掃除（オートストップスパウトの場合）

整流キャップを緩め、取外してください。
付着しているごみなどをブラシ等で取除き、掃除してください。
掃除後、整流キャップを元どおりに締付けてください。

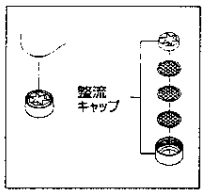

注:付属の開閉工具は必ずお客様へお渡し願います。

使　用　条　件

1.使用水圧

給水（給湯）圧力 { 最低必要圧力…0.05MPa / 最高圧力……0.75MPa }

2.給湯をご使用の場合
- 給湯に蒸気を使用しないでください。
- 給湯管は、抵抗を少なくするため、最短距離で配管してください。配管後は必ず保温材を巻いてください。

器具の取付け

1.給水管内の掃除
器具を取付ける前に必ず給水管内のごみ、砂などを完全に洗い流してください。

お　手　入　れ

器具がいつまでも美しさを保つように、お客様にお手入れ方法をご指導ください。

1.ふだんは柔らかな布でふき、ときどきミシン油やカーワックスなどをしみこませた布でふいてください。
ただし、樹脂部に付着すると光沢を失いますので付着しないよう十分ご注意ください。

2.汚れがひどいときには、適量にうすめた食器用中性洗剤を含ませた布でふき取った後、水洗いしてください。

3.クレンザー・みがき粉など、粗い粒子を含んだ洗剤やナイロンたわしなどは使用しないでください。

4.酸性洗剤はめっきを侵すため使用しないでください。
もしタイルを酸性洗剤で洗った場合は、すぐにタイル及び器具を十分水洗いしてください。

03277

ストップシャワー金具（自閉式）施工説明書

この施工説明書の内容にそって正しく取付けてください。

吐水量又は吐水時間の調節

吐水量調節機能を備えていますので、お好みの吐水量又は吐水時間に調節することができます。
次の要領で吐水量又は吐水時間を調節してください。
なお、工場出荷時は一回の操作でオートストップスパウトは洗面器一杯分（約3L）程度の吐水量に、オートストップシャワー金具は20秒程度の吐水時間に調節しています。

(1)止めねじを緩めてキャップを引抜き取外す。
(2)ドライバーでロックナットを緩める。
(3)ロックナットの穴よりドライバーを差込み、吐水量調節ねじを回転させて調節する。
（オートストップスパウト……一回転で約2Lの調節ができます。
オートストップシャワー金具……一回転で約15秒の調節ができます。）
右回転…吐水量が多くなる。吐水時間が長くなる。
左回転…吐水量が少なくなる。吐水時間が短くなる。
(4)ハンドルを一度押して吐水量・吐水時間を確認する。
(5)お好みの量に調節が終わったらロックナットを確実に締付けた後、キャップをマークが正面を向くようにはめ込み、止めねじが緩まないよう十分に締付ける。

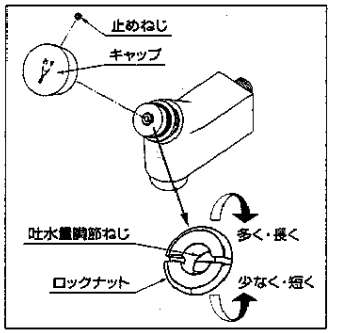

分　解　と　点　検

取付後、万一故障した際は、次の要領で分解及び点検を行ってください。

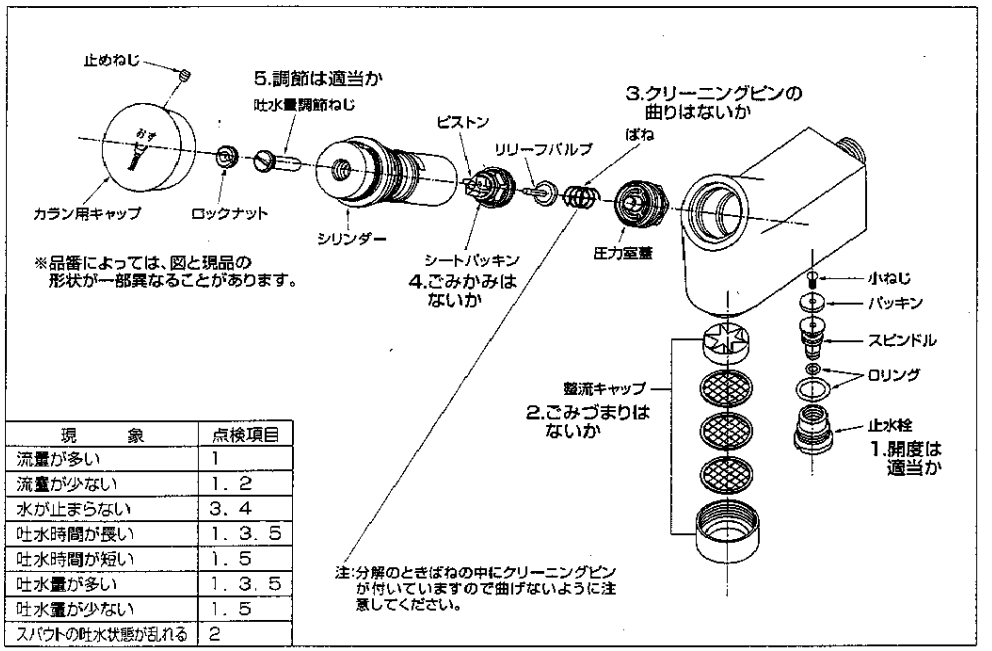

現　　象	点検項目
流量が多い	1
流量が少ない	1．2
水が止まらない	3．4
吐水時間が長い	1．3．5
吐水時間が短い	1．5
吐水量が多い	1．3．5
吐水量が少ない	1．5
スパウトの吐水状態が乱れる	2

再生紙を使用しています。

※付属の取扱説明書は、必ずお客様にお渡しください。
手渡しできない場合は、工事完了後ハンドルなどに吊り下げておいてください。