各部のなまえ

一時止水タイプ ＜TMG20型・TMJ20型・TMS20型＞

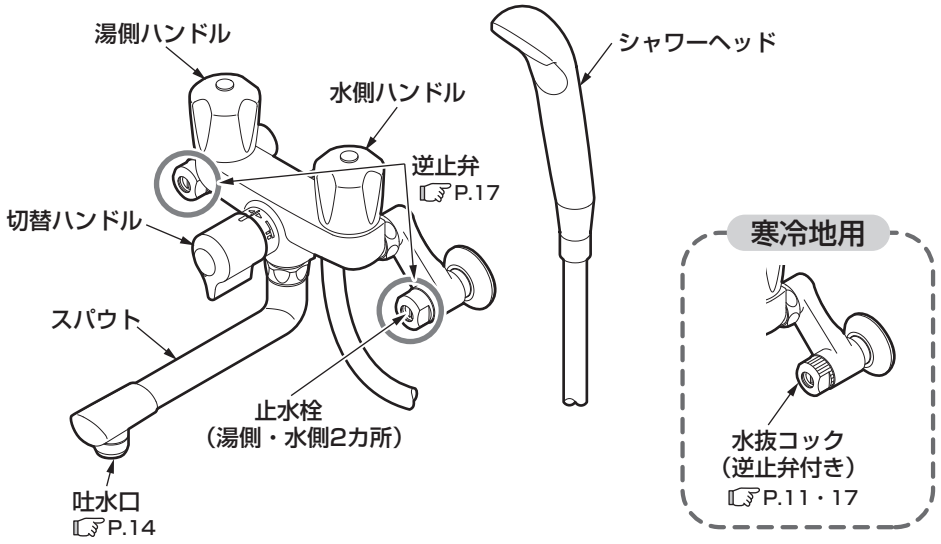

一時止水なしタイプ ＜TMS25型＞

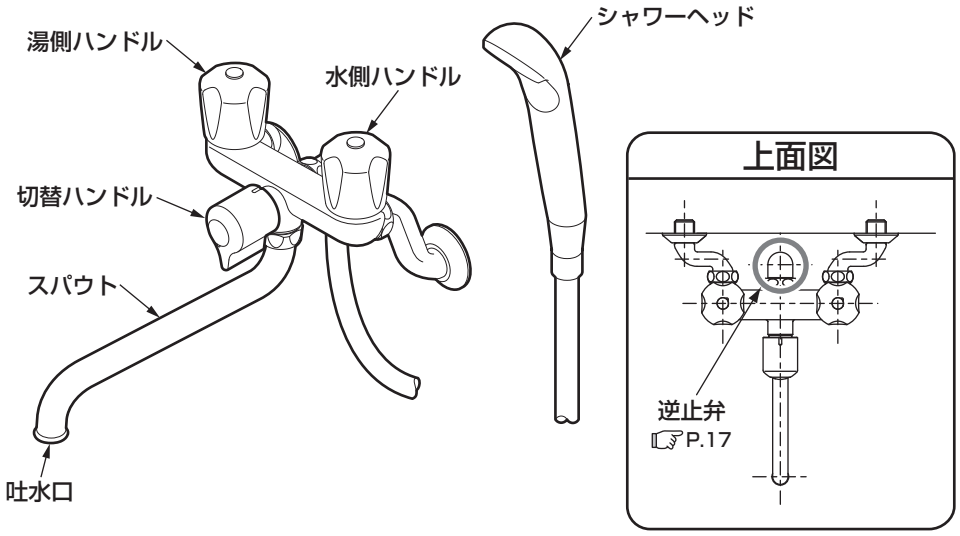

※品番によっては、図と現品の形状が一部異なります。

使いかた

水を出す

一時止水タイプ

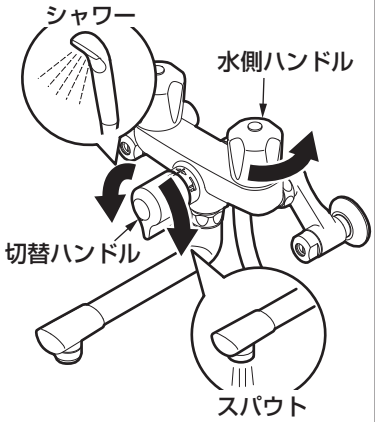

スパウト

1. **切替ハンドルを時計回り（スパウト側）に回す。**
2. **水側ハンドルを反時計回りに回す。**
   スパウトから水が出ます。

シャワー

1. **切替ハンドルを反時計回り（シャワー側）に回す。**
2. **水側ハンドルを反時計回りに回す。**
   シャワーから水が出ます。

一時止水なしタイプ

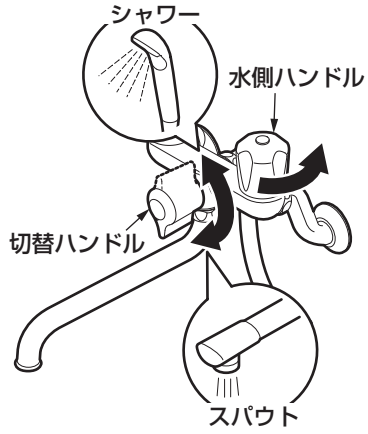

スパウト

1. **切替ハンドルを時計回り（スパウト側）に回す。**
2. **水側ハンドルを反時計回りに回す。**
   スパウトから水が出ます。

シャワー

1. **切替ハンドルを反時計回り（シャワー側）に回す。**
2. **水側ハンドルを反時計回りに回す。**
   シャワーから水が出ます。

流量・温度調節の仕方

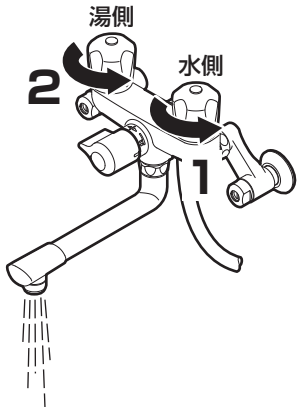

1. 必ず水側ハンドルから反時計回りに回す。

2. 湯側ハンドルを反時計回りに回して流量・温度調節する。

湯側から回すといきなり熱湯だけが出てやけどをするおそれがあります。

水を止める

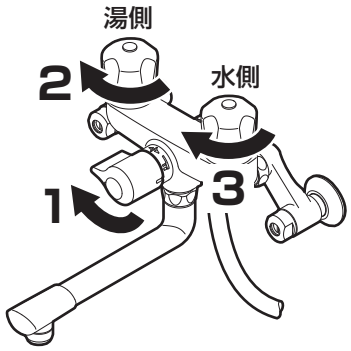

1. 切替ハンドルを時計回り（スパウト側）に回す。

2. 必ず湯側ハンドルから時計回りに回す。

3. 水側ハンドルを時計回りに回す。

※水側から回すと熱湯だけが出てやけどをするおそれがあります。
※ハンドルはゆっくり操作してください。ウォーターハンマー現象が発生する場合があります。
※シャワー使用後は、切替ハンドルを必ずスパウト側に回してください。シャワー側に回しておくと、次に使用するとき、いきなりシャワーをかぶるおそれがあります。スパウト側に回した際、スパウトから少量の水が出ることがあります。

使いかた

注意

●シャワーの水を止めたあと、シャワーからしばらく水が垂れることがあります。これはシャワーヘッド内部の残留水が排出されるものです。数分間止まらないときは、ハンドルが完全に閉まっているか確認してください。



●**「ウォーターハンマー現象」**とは、急に水を止めたときに「ドン」という大きな音がする現象で、水栓の不具合ではありません。配管の損傷や水漏れの原因となる場合がありますのでハンドルをゆっくり閉め、ウォーターハンマー現象を発生させないようにご注意ください。

一時止水の仕方（一時止水タイプの場合）

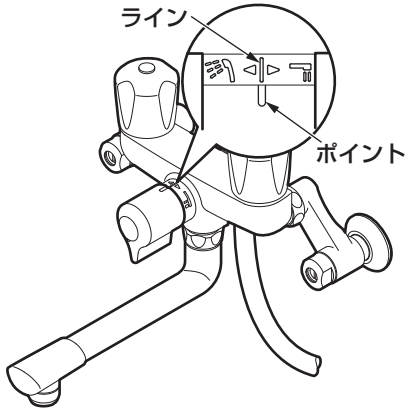

切替ハンドルのポイントを水栓本体のラインにあわせる。

水が止まります。

※切替ハンドルはゆっくり操作してください。ウォーターハンマー現象が発生する場合があります。
※使用後は、必ず、切替ハンドルをスパウト側に回し、水側・湯側のハンドルで水を止めてください。

豆知識

一時止水後、再利用するときは、給湯配管内にたまっていた高温の湯や、冷水が出るなど温度が変化することがあります。しばらく水を出し、湯温が安定してからご使用ください。

止水栓による流量調節（一時止水タイプの場合）

レバーハンドル全開時の流量が多すぎる場合などに、止水栓でお好みの量に調節できます。

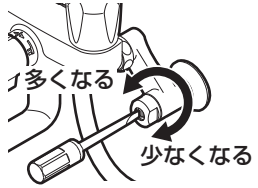

止水栓のねじを回す。

時計回りに回すと流量が少なくなり、反時計回りに回すと多くなります。

使いかた

凍結予防の仕方（凍結が予想される場所でご使用になる場合）

◎水栓が凍結すると部品が破損し、水漏れの原因となります。
◎凍結による破損は保証期間内でも有料修理となります。
◎長期間使用しないときの急な冷え込みにそなえて、凍結予防を行ってください。
◎凍結のおそれがある場合は、水栓周囲の温度が氷点下にならないようにしてください。
なお、氷点下になる場合は、次の処置を実施してください。

一般地用をご使用の場合

凍結が予想される場所でご使用になる場合は、以下の処置によって凍結を予防できる場合があります。

●水栓より少量の水を出してください。
●配管部などに保温材を巻いてください。

寒冷地用をご使用の場合

水栓内の水抜き作業を行う前に、配管内の水抜きを必ず実行ください。配管内の水抜きを行っていないと、水栓内の水が十分に抜けず凍結のおそれがあります。

重要

下記の手順に従って水栓の水抜きを行ってください。

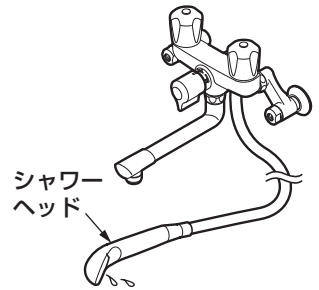

1. シャワーヘッドを床近くに置く。

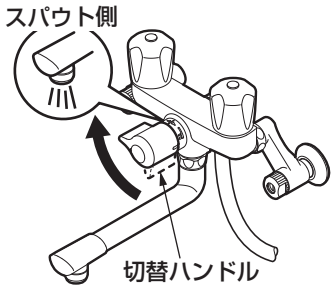

2. 切替ハンドルを時計回り（スパウト側）いっぱいに回す。

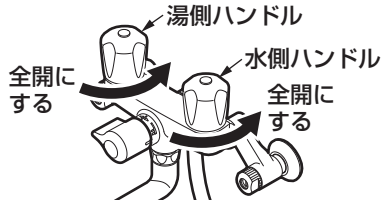

3. 湯側・水側ハンドルを全開にして水栓内の水を抜く。

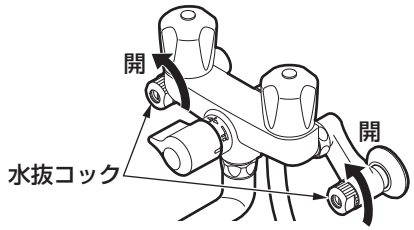

4. 水抜コックをすべて開ける。（空気を取り入れ、水を抜けやすくします）

水抜コック：2カ所

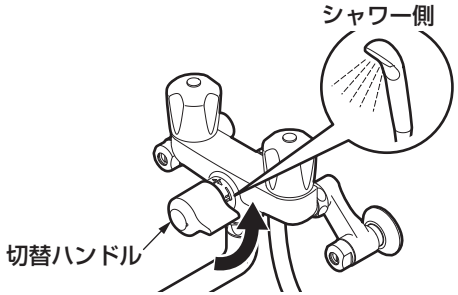

5. スパウトから水が出なくなったら、切替ハンドルを反時計回り（シャワー側）に回す。

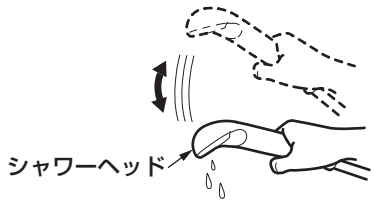

6. シャワーヘッドを振って中の水を抜く。

シャワーヘッドを下向きにし、よく振って中の水を抜いてください。

使いかた