施工説明書



TOTO

# フラッシュバルブ用連結管

TH348型

商品の機能が十分に発揮されるように、この施工説明書の内容に沿って正しく取り付けてください。

## 交　換　前　に

この商品は、当社フラッシュバルブ（品番：TV750型、TV150N型他）用連結管です。施工時に心間寸法を変更する場合にご使用ください。ただし、取り替え可能な商品は、フラッシュバルブ本体ねじ部に「メートルねじ（ストレートねじ）」のラベル表示しております。ラベル表示していない商品の場合、管用テーパねじです。

**（注）管用テーパねじの場合、この商品は使用できません。別途テーパねじ仕様の連結管を現場にて調達してください。**

＜寸法一覧表＞

| 連結管品番 | 心間寸法（㎜） | 連結管全長 L（㎜） |
|---|---|---|
| TH348-100 | 100 | 22 |
| TH348-105 | 105 | 27 |
| TH348-110 | 110 | 32 |
| TH348-115 | 115 | 37 |
| TH348-120 | 120 | 42 |
| TH348-125 | 125 | 47 |
| TH348-130 | 130 | 52 |
| TH348-140 | 140 | 62 |
| TH348-150 | 150 | 72 |
| TH348-155 | 155 | 77 |
| TH348-160 | 160 | 82 |
| TH348-170 | 170 | 92 |
| TH348-180 | 180 | 102 |
| TH348-190 | 190 | 112 |
| TH348-200 | 200 | 122 |
| TH348-210 | 210 | 132 |
| TH348-220 | 220 | 142 |

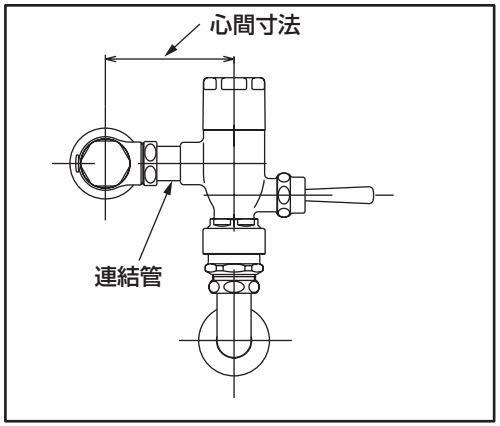


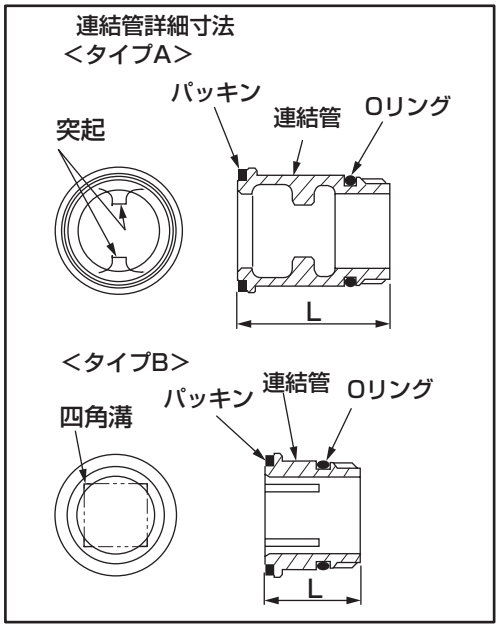


## 分　解　方　法

1. フラッシュバルブ本体と止水栓部の間の袋ナットをゆるめ、取り外してください。

2. 連結管内部の突起（タイプAの場合、突起2カ所、タイプBの場合四角溝）に工具（別売：TZ115-3S）をかけ、ゆるめてください。

**※注意**
**ねじ部には工場出荷時接着剤を塗布しておりますので、ゆるみにくい場合があります。**

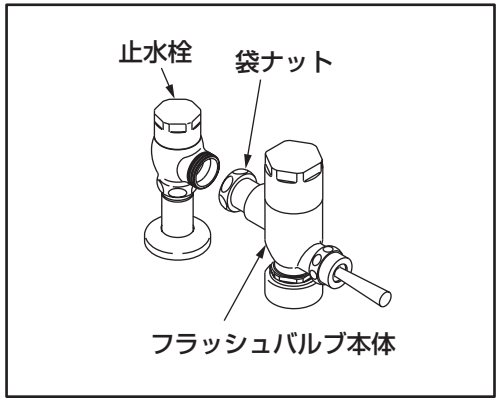


## 取　付　方　法

1. 取り外し後、フラッシュバルブ本体ねじ部の汚れ、接着剤などをふき取ってください。
本体入口部のOリング挿入部に汚れ、キズがあると水漏れの原因になります。

2. 連結管にOリングが装着されているか確認のうえ、フラッシュバルブ本体に連結管を強固にねじ込んでください。

**⚠ 注意**

**ねじ部には、接着剤やシール剤を塗布しないで下さい。**
**接着剤やシール剤がOリングに付着しますと、水漏れの原因になります。**

3. フラッシュバルブ本体と止水栓部を接続し、給水管および便器への配管を行ってください。

## 取り付け完了後の確認

取り付け完了後は、通水させ、接続部からの水漏れおよびゆるみがないことを確認してください。

再生紙を使用しています。