TOTO

施工・取扱説明書

工事店さまへのお願い この説明書は必ずお客様にお渡しください。

バススパウト

TBX1A型

商品の機能が十分に発揮されるように、この施工・取扱説明書の内容に沿って正しく取り付けてください。取り付け後は、お客様にご使用方法を十分にご説明ください。
また、ご使用のお客様の方で本施工・取扱説明書の「日ごろのお手入れ」をよくお読みいただき、大切に保管してください。

1 安全上の注意（安全のために必ずお守りください）

取り付け前に、この「安全上の注意」をよくお読みのうえ、正しく取り付けてください。

●この説明書では商品を安全に正しく取り付けていただき、お客様や他の人々への危害や財産への損害を未然に防止するために、いろいろな表示をしています。
その表示と意味は次のようになっています。

⚠注意	この表示の欄の内容を無視して誤った取り扱いをすると、傷害または物的損害が発生する可能性があることを示しています。

●お守りいただく内容の種類を、次の絵表示で区分し、説明しています。

	⃠は、してはいけない「禁止」内容です。左図は、「分解禁止」を示します。
	❗は、必ず実行していただく「強制」内容です。左図は、「必ず実行」を示します。

⚠ 注　意

禁止	**バススパウト本体と継手を先にセットして給水管に取り付けない** バススパウト本体に傷が付いたり、止めねじのゆるみの原因になります。
	Oリングを傷つけない 水漏れの原因になります。
	バススパウト本体に手をついたり、座るなどして無理な力をかけない バススパウト本体がガタつく場合があります。 また、破損して、けがをしたり水漏れにより家財などをぬらす財産損害発生のおそれがあります。
分解禁止	**この説明書に記載された項目以外は分解・改造しない** 故障の原因になります。
必ず実行	**使用時にゆるんだり、外れたりしないように確実に取り付ける** 取り付けが不安定となり、けがをするおそれがあります。
	ねじ部の取り扱いに注意する 手を切るおそれがあります。
	接続箇所には配管用シール材を使用する 水漏れの原因になります。

2 部品の確認

次の部品があることを確認してください。

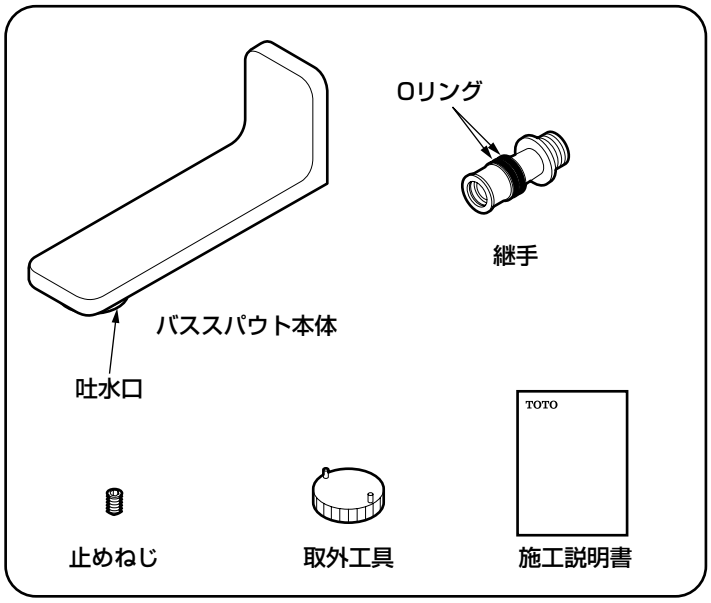

3 完成図

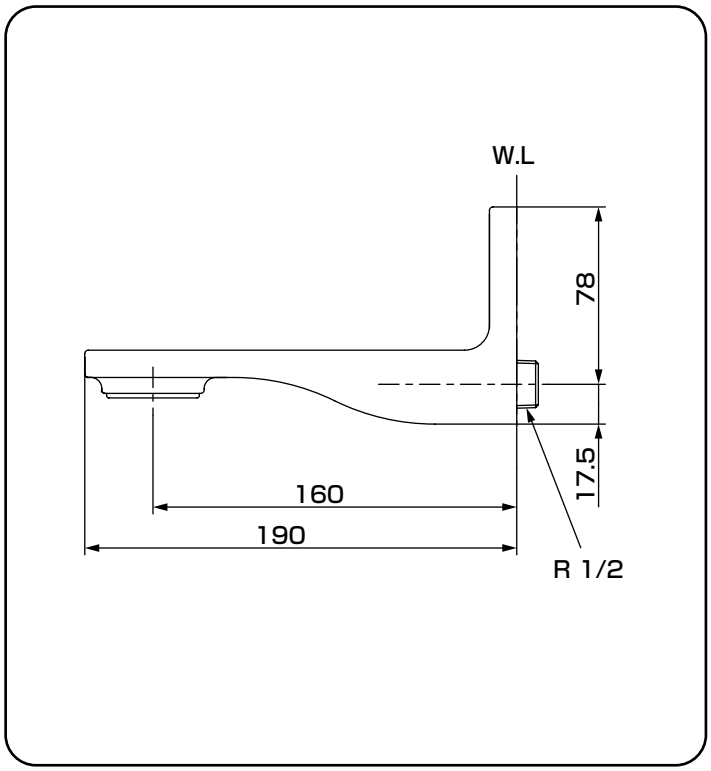

4 施工手順

注 意

バススパウトには止水機能がありませんので、必ず別に止水栓を設けてください。

1 給水管内の清掃

取り付ける前に **必ず給水管内のごみ、砂などを完全に洗い流す。**

2 バススパウトの取り付け

①継手にシールテープを巻く。

②継手を給水管にしっかりと取り付ける。

注 意

- **必ず継手にシールテープを巻いてください。**
  シールテープを巻かないと、水漏れの原因となります。
- **ゆるみがないようにしっかり締めてください。**
  しっかり締め付けられていないと水が漏れたり、外れることがあります。

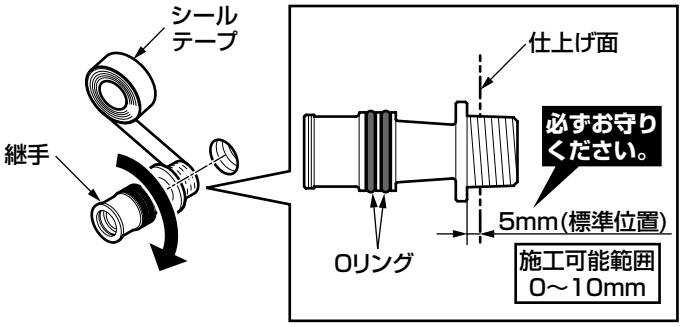

③バススパウト本体を継手にねじ込み、**壁に押し付ける**。

④吐水口を真下に向け、六角棒レンチ（対辺：2.5mm）を使用して、止めねじでしっかりと固定する。

注 意

- **止めねじは落下防止用の部材です。確実に締め付けてください。**
- **止めねじは、バススパウト本体を壁に押し付けた状態で固定してください。**

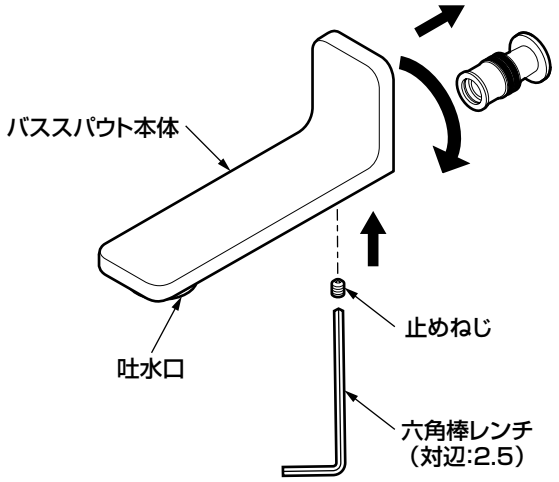

5 点検項目

取り付けが完了したあと、次の項目を確認してください。

ガタツキの確認

バススパウトにガタツキがないか確認してください。

水漏れの確認

接続部から水漏れがないか確認してください。

6 日ごろのお手入れ

十分な機能を発揮させるため、また、美しく衛生的にご使用いただくために日ごろのお手入れをお願いいたします。

吐水口のお手入れ

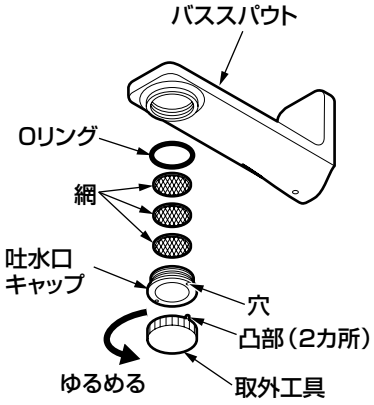

1. 同梱の取外工具の凸部（2カ所）を吐水口キャップの穴に差し込み、回して外す。

   取外工具の凸部で吐水口キャップを傷つけないように注意してください。

2. 吐水口キャップや網に詰まったごみや汚れをブラシなどで取り除く。

3. 網を吐水口キャップに入れ、取り付ける。

   分解するときは、部品を紛失しないように注意してください。

再生紙を使用しています。