UB組立て業者さまへ	温度調節ハンドルの取付方法について

スピンドルの赤線の向きと目盛り
「40」とレバーの位置を合わせる

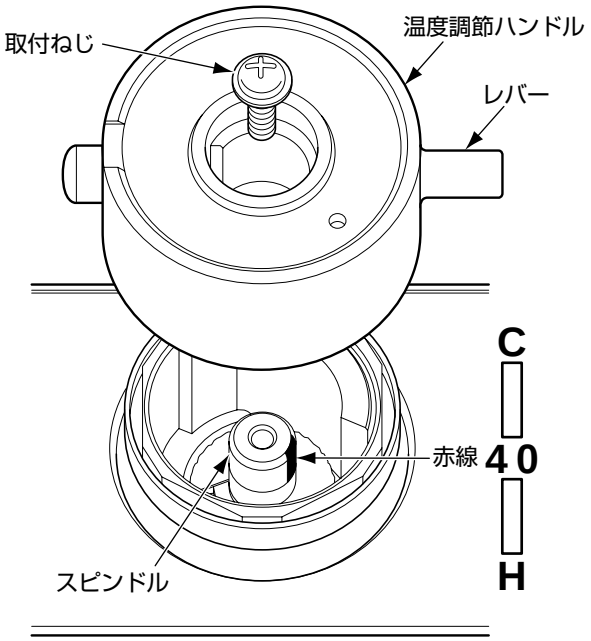

03E58