施工説明書

TOTO

フラッシュバルブ用連結管

THD59P型

商品の機能が十分に発揮されるように、この施工説明書の内容に沿って正しく取り付けてください。

交　換　前　に

この商品は、当社フラッシュバルブ用連結管です。
（**品番：TV550型・TV552型・TV650型・TV652型 専用**）
施工時に心間寸法を変更する場合にご使用ください。

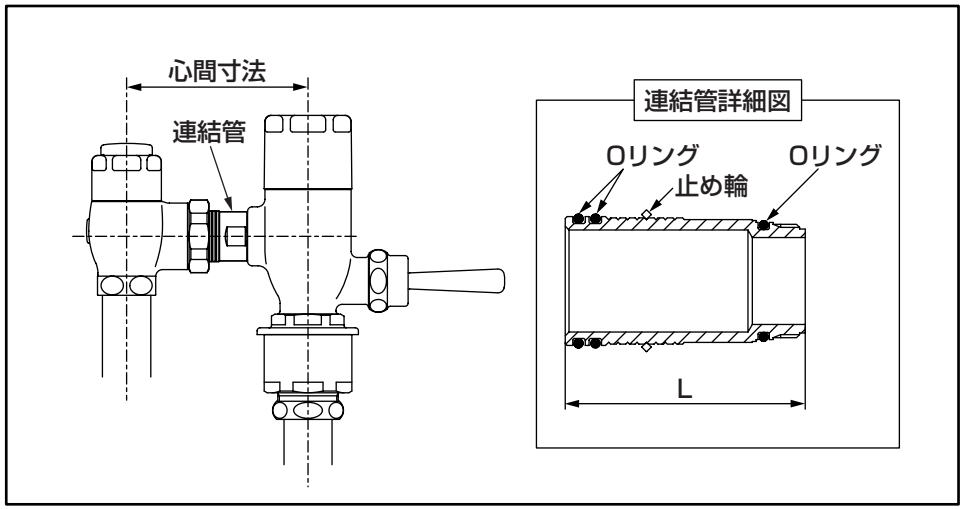

＜寸法一覧表＞

連結管品番	心間寸法 (mm)	連結管全長 L(mm)
THD59P110	110±10	53.5
THD59P120	120±10	63.5
THD59P140	140±10	83.5
THD59P160	160±10	103.5
THD59P180	180±10	123.5
THD59P200	200±10	143.5

分　解　方　法

1．袋ナットをゆるめ、フラッシュバルブ本体を取り外してください。

2．連結管の2面取りに工具をかけ、外してください。

※注意
ねじ部には工場出荷時接着剤を塗布しておりますので、ゆるみにくい場合があります。

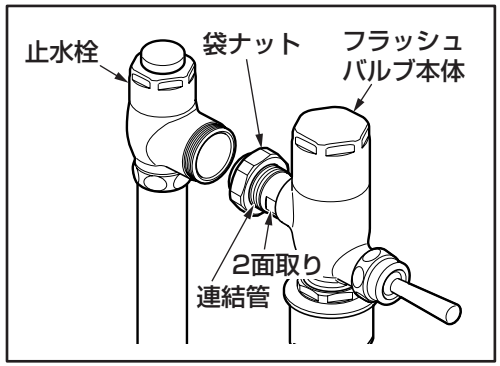

取　付　方　法

1．取り外し後、フラッシュバルブ本体ねじ部の汚れ、接着剤などをふき取ってください。
本体入口部のOリング挿入部に汚れ、キズがあると水漏れの原因になります。
2．連結管にOリング・止め輪が装着されているか確認のうえ、フラッシュバルブ本体に連結管を強固にねじ込んでください。
3．心間調節方法は、フラッシュバルブ本体に同梱の施工説明書を参照ください。

⚠ 注意

ねじ部には、接着剤やシール剤を塗布しないでください。
接着剤やシール剤がOリングに付着しますと、水漏れの原因になります。

4．フラッシュバルブ本体と止水栓部を接続してください。

取り付け完了後の確認

取り付け完了後は、通水させ、接続部からの水漏れおよびゆるみがないことを確認してください。