修理を依頼する前に「故障かな?と思ったら」(P.22)をご確認ください

修理・取り扱いのご相談は まずお求めの取付店・販売店へ

取付店・販売店　　〒

電話　　ー

転居や贈答品などでお求めの取付店・販売店へご相談できない場合は、商品名・品番をご確認のうえ、下記TOTO窓口までお問い合わせください。

お客様専用窓口

商品のお問い合わせは

TOTO(株)お客様相談室へ
TEL 0120-03-1010
FAX 0120-09-1010
受付時間：9:00～17:00（夏期休暇・年末年始を除く）

修理のご用命は

安心・信頼の TOTOメンテナンス(株)修理受付センターへ
ホームページ　http://www.tom-net.jp/
TEL 0120-1010-05
FAX 0120-1010-02
受　　付：年中無休
受付時間：8:00～19:00
訪問修理：年中無休（一部地域を除く）
営業時間：9:00～18:00

交換部品・別売品のご購入は

TOTOメンテナンス(株)TOTOパーツセンターへ
TEL 0120-8282-55
FAX 0120-8272-99
受付時間：平日 9:00～18:00　土・日・祝日 10:00～18:00
（夏期休暇・年末年始を除く）
※インターネットでの部品購入はTOTOWebショップへ(24時間受付)
http://www.toto.jp/ec/html/index.htm

お客様からお預かりした個人情報は、関連法令および社内諸規定に基づき慎重かつ適切に取り扱います。
詳細はTOTOホームページをご覧ください。

この印刷用版下データは、重度障がい者多数雇用企業サンアクア TOTO（株）で作成しました。
「TOTO グループ」は障がい者雇用の推進に努力しております。

TOTO株式会社
TOTOホームページ　http://www.toto.co.jp/

2017.3
03J46R

TOTO

大便器自動フラッシュバルブ オートクリーンC

(コンビネーションタイプ・ACタイプ)

品番	TEFV70U型・TEFV70UH型・TEFV75U型 TEFV75UH型・TEFV80U型・TEFV80UH型 TEFV85U型・TEFV85UH型・TEFV10YUH型 TEFV20YUH型・TES46型・TES47型 THE27型・THE28型

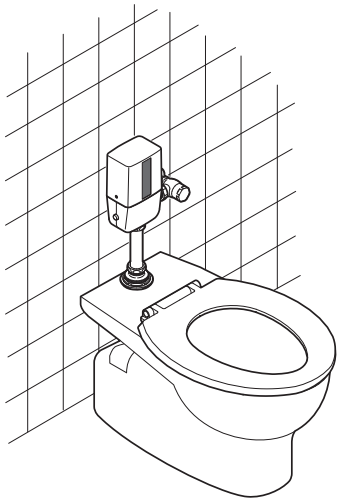

◆このたびは、オートクリーンCをお求めいただき、誠にありがとうございます。
この取扱説明書をよくお読みのうえ、正しくお使いください。

◆保証書に、取付店名、取付日などが記入されていることを必ずお確かめください。

◆この取扱説明書は大切に保管し、必要なときにお読みください。

取扱説明書　保証書付

AUTOCLEAN

はじめに

安全上のご注意……　1 ～ 3
品番と各部のなまえ……　4 ～ 5

使いかた

ご使用前に……　6 ～ 7
使いかた……　8 ～ 9
調節の仕方……　10～ 15

お手入れ

日ごろのお手入れ……　16～ 18
定期的な点検……　19～ 21
定期的な部品交換のお願い……　21

こんなときは

故障かな？と思ったら……　22～ 24
アフターサービス……　25～ 27
（保守管理会社様へ……27）
仕様……　28～ 29

保証書……　30
お問い合わせ先……　裏表紙

安全上のご注意（安全のために必ずお守りください）

ご使用の前に、この「安全上のご注意」をよくお読みのうえ、正しくお使いください。

●お読みになったあとは、お使いになる方がいつでも見られる場所に必ず保管してください。
●この説明書では、商品を安全に正しくお使いいただき、あなたや他の人々への危害や、財産への損害を未然に防止するために、いろいろな表示をしています。その表示と意味は次のようになっています。

表　示	意　味
⚠ 警告	この表示の欄の内容を無視して誤った取り扱いをすると、人が死亡または重傷を負う可能性が想定される内容を示しています。
⚠ 注意	この表示の欄の内容を無視して誤った取り扱いをすると、傷害または、物的損害が発生する可能性があることを示しています。

■お守りいただく内容の種類を、次の絵表示で区分し、説明しています。

	⃠ は、してはいけない「禁止」内容です。 左図は「分解禁止」を示します。
	❗ は、必ず実行していただく「強制」内容です。 左図は、「必ず実行」を示します。

品番によっては、図と現品の形状が一部異なります。

⚠ 警告

禁　止	**電源線や機能部に水をかけない** 火災や感電・故障の原因になります。	
	指定する電源（AC100V）以外では使用しない 火災の原因になります。	交流の100V以外はダメ!
	電源コードが破損するようなことをしない **傷つけたり、加工したり、無理に曲げたり、ねじったり、引っ張ったり、重いものを載せたり、挟み込んだり、加熱したりしない** 傷んだまま使用すると、感電・ショート・火災の原因になります。	
	電源コードの加工（切断・継ぎ足し）を行わない 火災や感電の原因になります。	
水場使用禁止	**浴室など湿気の多い場所には設置しない** 故障や感電の原因になります。	

⚠ 警告

分解禁止	**分解したり、修理・改造は絶対に行わない** 故障や感電の原因になります。	
接触禁止	**通電中は絶対に端子台に触れない** 感電の原因になります。	
	雷が発生しているときは、電源線に触れない 感電の原因になります。	
必ず実行	**端子台・電源線の根元についたほこりは、定期的（月1回）に取り除き、根元まで確実に差し込む** 火災や感電の原因になります。乾いた布でふいてください。 ※この作業の前に必ず電源ブレーカーが切ってあることを確認してください。	
	お手入れの際は、必ず電源ブレーカーを切る 感電の原因になります。	OFF
	バキュームブレーカーは安全を確保するために定期的に交換する。 （P.21を参照してください） バキュームブレーカーが正常に機能しないと、状況によっては、バルブから一度吐水した水が逆流するおそれがあります。	古いバキュームブレーカー 新しいバキュームブレーカー

⚠ 注意

禁　止	**強い力や衝撃を与えない** 破損して、水漏れにより家財などをぬらす財産損害発生のおそれがあります。	
	中性洗剤以外は使用しない （P.17を参照してください） 中性洗剤以外を使用すると、変色や破損のおそれがあります。	

はじめに

⚠ 注意

禁止	**凍結が予想される場所で使用しない** 部品が破損し、水漏れにより家財などをぬらす財産損害発生のおそれがあります。凍結による破損は、保証期間内でも有料修理となります。凍結のおそれがある場合は、器具周囲の温度が氷点下にならないようにしてください。	
	本体の通水路には抵抗となるような部材（オリフィスなど）をつけない 洗浄性能への悪影響や水漏れのおそれがあります。	
	ガタツキなどの異常はそのまま放置しない ガタツキなどの異常を放置すると、部品の破損やめっき部品の表面が割れて、けがをするおそれがあります。万一、部品の破損やめっきの割れを発見した場合は、ただちに修理を依頼してください。	
必ず実行	**ピストンの掃除をする際は、いきなりピストンを取り出さずに、止水栓または元栓を閉めてから行う** 水漏れにより、家財などをぬらす財産損害発生のおそれがあります。 ※この作業の前に必ず電源ブレーカーが切ってあることを確認してください。	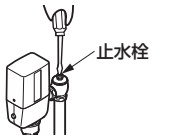
	定期的（年2回以上）に配管まわりの水漏れやガタツキがないか確認する 特にバキュームブレーカーは水あか付着により水漏れする場合がありますので、必ず点検してください。部品の劣化・摩耗などによる水漏れが発見できず、家財などをぬらす財産損害発生のおそれがあります。	
	長期間使用しないときは、電源ブレーカーを切る 誤作動や故障などによる、予期しない事故の原因になります。	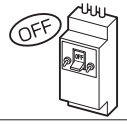
	新築・改修工事後や水道断水復旧後は、必ず配管内の空気を抜く 大量の空気と水が混入して器具に供給されると、器具の破損や故障の原因となり、けがをしたり、水漏れにより家財などをぬらす財産損害発生のおそれがあります。	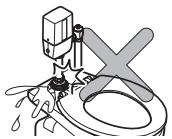
	メンテナンスなどの作業時、手袋など適切な防護具を使用する 予期せずけがをするおそれがあります。	

品番と各部のなまえ

<自動フラッシュバルブ>

タイプ	品番	電源
埋め込みタイプ	TEFV75U型・75UH型	AC100V
	TEFV85U型・85UH型	
露出タイプ	TEFV70U型・70UH型	
	TEFV80U型・80UH型	
	TEFV10YUH型・20YUH型	

露出タイプ

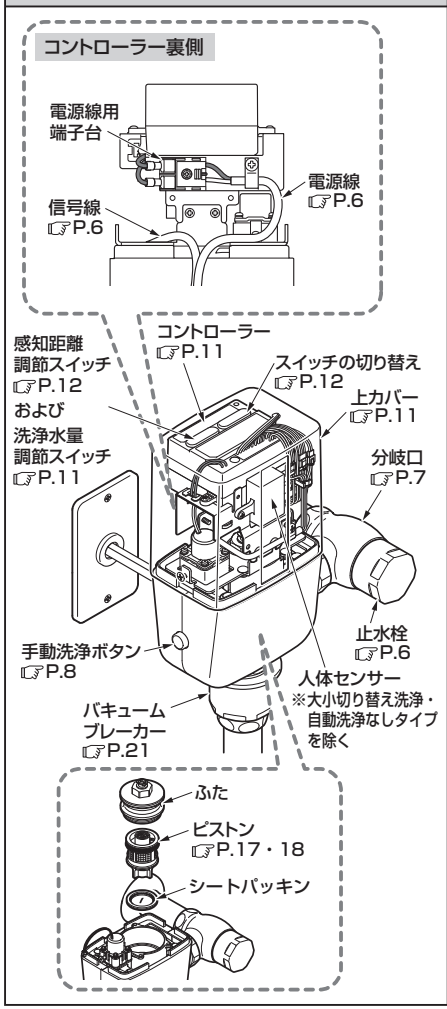

埋め込みタイプ

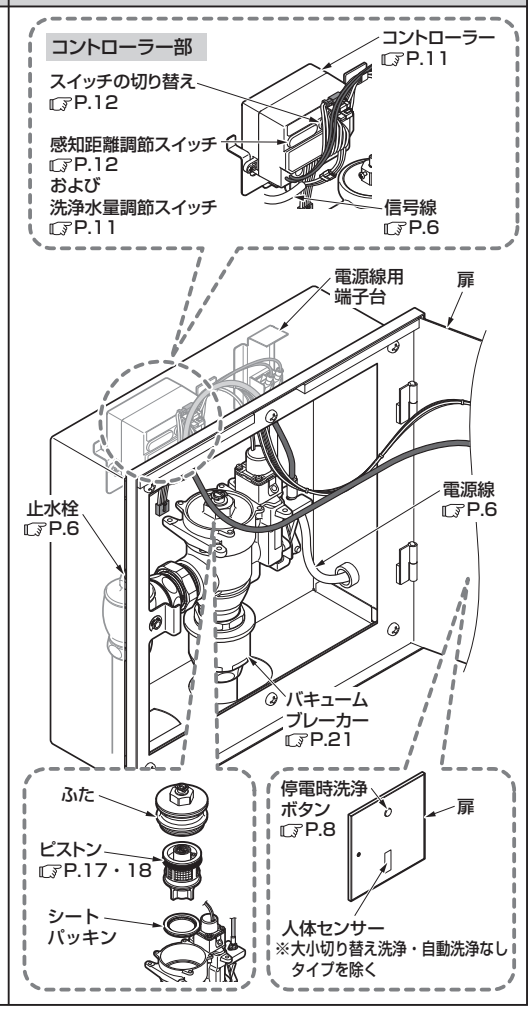

＜スイッチユニット（別売品）＞

タイプ		品番
センサースイッチ	有線タイプ	TES46U型
	無線タイプ	TES46M型
タッチスイッチ	有線タイプ	TES47U型
	無線タイプ	TES47M型

スイッチユニット部

タッチスイッチ（有線タイプ）

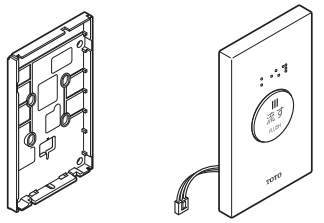

ハンガー　スイッチ付きカバー

木ねじ（25mm×4本）　小ねじ（1本）

センサースイッチ（有線タイプ）

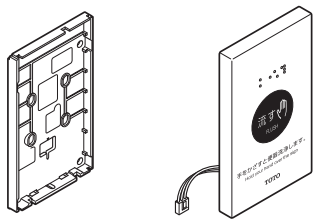

ハンガー　スイッチ付きカバー

木ねじ（25mm×4本）　小ねじ（1本）

タッチスイッチ（無線タイプ）

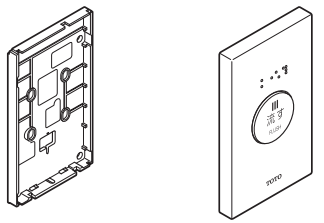

ハンガー　スイッチ付きカバー

小ねじ（1本）

センサースイッチ（無線タイプ）

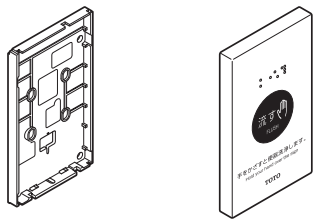

ハンガー　スイッチ付きカバー

小ねじ（1本）

※無線タイプのスイッチユニットを設置する場合は、電波受信ユニット（品番：THE27型）を別途ご購入ください。
ただし、埋め込みタイプの自動フラッシュバルブにはセットできません。

ご使用前に

止水栓の確認

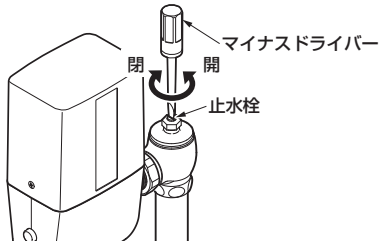

止水栓は開いていますか。

閉まっている場合は、マイナスドライバーで止水栓を開いてください。

電源の確認

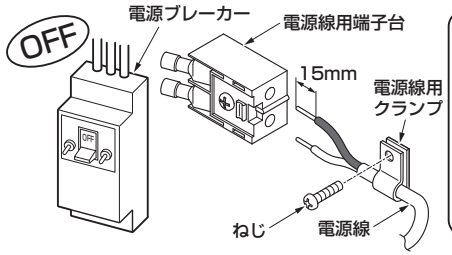

電源は入っていますか。

電源ブレーカーを切っていることを必ず確認したあとに、電源線用端子台に電源線を根元まで確実に差し込んでください。

配線の確認

〈自動フラッシュバルブ〉

コネクター(緑)2本線タイプ
コネクター(白)2本線タイプ
コネクター(白)4本線タイプ

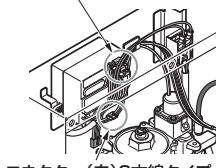

コネクター(白)3本線タイプ
埋め込みタイプの場合

コネクター(白)2本線タイプ
コネクター(白)4本線タイプ
コネクター(白)3本線タイプ
コネクター(黒)5本線タイプ

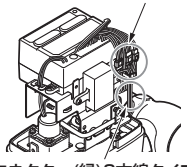

コネクター(緑)2本線タイプ
露出タイプの場合

〈スイッチユニット（別売品）〉

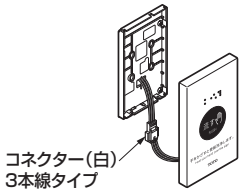

コネクター(白)
3本線タイプ

コネクター、信号線は接続されていますか。

コネクター、信号線がきちんと接続されているか確認してください。

〈自動フラッシュバルブのコネクター〉

埋め込みタイプの場合
- 2本線タイプ・・・白（注）
- 2本線タイプ・・・緑
- 3本線タイプ・・・白
- 4本線タイプ・・・白（注）

露出タイプの場合
- 2本線タイプ・・・白（注）
- 2本線タイプ・・・緑
- 3本線タイプ・・・白
- 4本線タイプ・・・白（注）
- 5本線タイプ・・・黒（無線タイプのスイッチユニットを設置する場合）

（注）大小切り替え洗浄・自動洗浄なしタイプを除く

〈スイッチユニット（別売品）のコネクター〉
- 3本線タイプ・・・白

※自動フラッシュバルブ側のコネクター（3本線タイプ：白）と接続

信号線はスイッチユニット(TES46U型・TES47U型)に同梱しています。接続方法は、スイッチユニットの施工説明書を参照してください。

ウォシュレット専用止水栓およびウォシュレット分岐金具について

オートクリーンC

再生水仕様 や 水道水仕様

止水栓に分岐不可のラベル **あり**

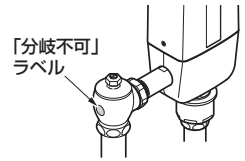

TH484V3型を別途購入してください。

TH484V3型
（アングル形止水栓）

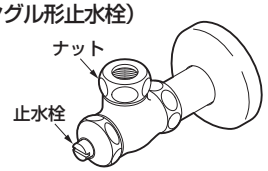

水道水仕様

止水栓に分岐口 **あり**

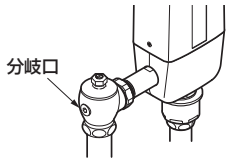

TH343型を別途購入してください。

TH343型
（アダプター）

お願い

●人体センサーの感知領域内に障害物が入らないようにしてください。

人体センサーが障害物を感知したままの状態では大小判定ができず、節水できません。（大小切り替え洗浄・自動洗浄なしタイプを除く）

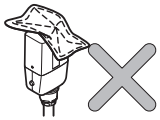

●使用後、または清掃後は便座を下げてください。

人体センサーが障害物を感知したままの状態では大小判定ができず、節水できません。（大小切り替え洗浄・自動洗浄なしタイプを除く）

●センサーの窓部を汚さないようにご注意ください。

センサーの感知不良の原因になります。
汚れた場合は、布で汚れをふき取ってください。
（大小切り替え洗浄・自動洗浄なしタイプを除く）

人体センサー　手かざしセンサー

●スイッチユニット（TES46型、47型）は別売品です。

使いかた

洗浄のしくみ

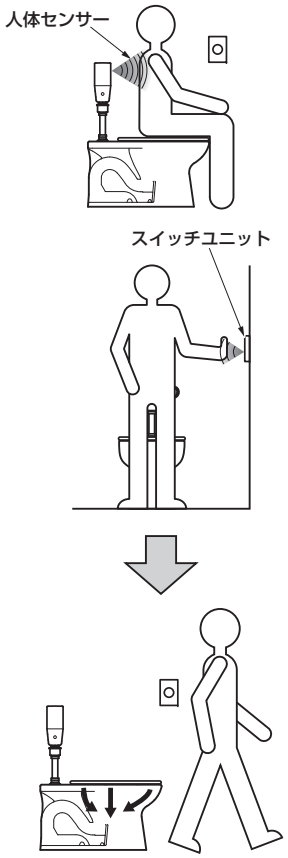

1. 感知（大小切り替え洗浄・自動洗浄なしタイプを除く）
便器に近づくと人体センサーが使用者を感知します。

2. スイッチユニットによる洗浄
次の操作をすると下表の洗浄水が流れます。

センサースイッチ
手かざしセンサーの5cm以内に約1秒手を近づける。

タッチスイッチ
ボタンを押す。

大小洗浄機能	人体センサーの感知時間	洗浄水量
大小	6秒以上～小洗浄判定時間（120秒または150秒）	小洗浄水量
	小洗浄判定時間以上	大洗浄水量
大	――	大洗浄水量

3. 洗浄禁止時間
無駄な洗浄を防ぐため一度洗浄すると、約10秒間は次の洗浄ができません。

自動洗浄（大小切り替え洗浄・自動洗浄なしタイプを除く）
人体センサーが使用者を6秒以上感知し、使用者がスイッチユニットによる洗浄を行わないまま立ち去った場合、流し忘れ防止として約10秒後に自動洗浄します。人体センサーの感知時間別の洗浄水量は、上の表と同じです。

●黒っぽい着衣では人体センサーの感知距離が短くなり、自動洗浄しない場合があります。
その場合は、手動洗浄ボタンで洗浄してください。

●男性が立位で小用を足す場合は、センサーの取付位置の関係により、使用者を感知することができません。

●幼児用便座、前丸便座をご使用の場合、使用後、または清掃後は便座を下げてください。

手動洗浄ボタン（露出タイプ）・停電時洗浄ボタン（埋め込みタイプ）

露出タイプ

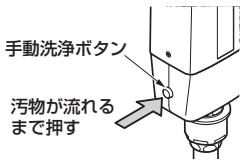

埋め込みタイプ

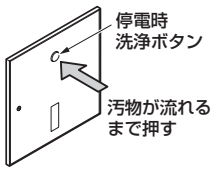

露出タイプ
手動洗浄ボタンを押す。
停電のときなどに汚物が流れるまで手動洗浄ボタンを押して、便器洗浄を行ってください。

埋め込みタイプ
停電時洗浄ボタンを押す。
停電のときなどに汚物が流れるまで停電時洗浄ボタンを押して、便器洗浄を行ってください。

豆知識

<設備保護洗浄>

過去24時間に一度も洗浄が行われていない場合は、大便器の配管を保護するため、自動的に保護洗浄を行います。

<禁止時間>

無駄な洗浄を防ぐため一度洗浄すると、約10秒間はセンサースイッチに再び手を近づけても次の洗浄を行いません。また、タッチスイッチも一度洗浄すると、約10秒間は再度ボタンを押しても次の洗浄を行いません。

<洗浄停止モード>

人体センサー窓上部から下部へゆっくり掃除用磁石を動かすと人体センサー感知機能が停止します。
10分経過後、または再度掃除用磁石を近づけると人体センサー感知機能が復帰します。
（大小切り替え洗浄・自動洗浄なしタイプを除く）

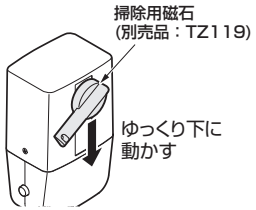

<感知領域>

人体センサーおよび手かざしセンサースイッチユニット(別売品・TES46型)で感知するシステムです。手かざしおよび人体センサーの感知領域はおおよそ下図の斜線部のようなイメージです。
（大小切り替え洗浄・自動洗浄なしタイプを除く）
※白紙□300mmの場合

<人体センサー感知領域>

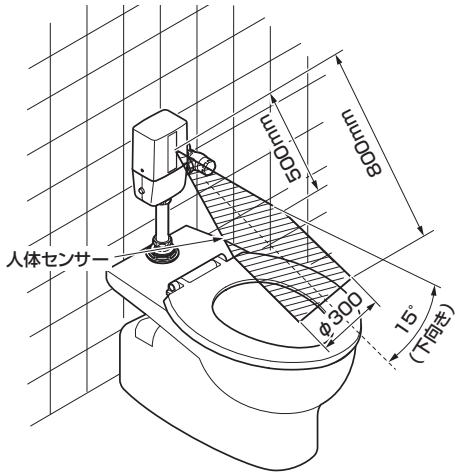

<手かざしセンサースイッチユニット感知領域>

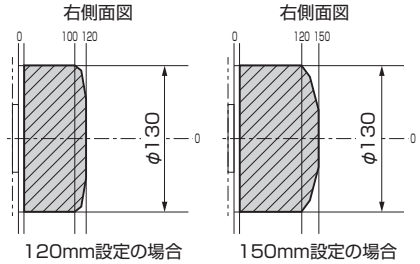

120mm設定の場合　150mm設定の場合

調節の仕方

洗浄水量調節の仕方

取り付ける便器に応じて洗浄水量を調節することにより、高い節水効果が得られます。
【便器のタイプと設定方法】に従い、**必ず「大洗浄」と「小洗浄」の両方の洗浄水量を調節してください。**
洗浄水量調節は目安です。確実に洗浄できるか必ず確認し、適正な洗浄水量に調節してください。

注　意

マイザレット、汚物流し（SK33、SK35、SK434）および下表に記載の便器以外に取り付ける場合は、必ず「大」に設定してください。切替方法は「切替スイッチの調節（P.12）」を参照してください。

【品番の確認方法】

右図を参考にして、便器の品番を確認する。
□・・・・・品番確認位置

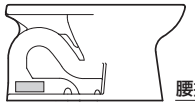

【便器のタイプと設定方法】

<例>腰掛便器「C480N」の場合（標準洗浄水量：大8L／小6L）

●大洗浄水量
洗浄水量調節スイッチを**「C」**にあわせる。

洗浄水量調節スイッチ

●小洗浄水量
バルブの調節ねじのマークを数値10と6の間の**「●」**にあわせる。

小洗浄水量調節ねじ

	腰掛便器				和風便器		汚物流し	幼児用大便器	
便器の品番（TOTO品番）	C14・C21N CS210CN(注1) C426 C480A CS480C(注1) C550RU C743PVRS	CS140系 C426R C480AN C480N C480S CS480CN(注1) C550SU C743PVN	C111・C21R CS210C(注1) C40・C40C C454PVR C48・C48AS CU714V C716(注4)	C425	C750系 他	C755系 C756系	SK33 SK35 SK434 (注1)	CS310B	CS300B
大洗浄（洗浄水量調節スイッチ）	10L 工場出荷状態	8L	13L 工場出荷状態	11L	11L	8L	16L	6L (注5)	6L (注5) 工場出荷状態
小洗浄（バルブの調節ねじ）	7L 工場出荷状態	6L	10L (注3)	7L 工場出荷状態	6L	6L	11L (注2)	5L 工場出荷状態 調節不要	

注1：大小洗浄機能を「大小」から「大」へ切り替えてください。
（**「切替スイッチの調節（P.12）」**を参照）
注2：工場出荷時から水量ラベルの矢印と反対の方向に回して、7の位置にあわせてください。
注3：調節ねじを水量ラベルの矢印と反対の方向に回して、10と6の間の「●」の位置にあわせてください。
注4：低圧用便器C716とセットで使用する場合は大13L、大小洗浄機能を「大小」から「大」へ切り替えて使用ください。
使用圧力は0.04MPa（流動時）～0.75MPa(静止時)でフラッシュバルブの設置位置が便器直付けの場合のみ使用できます。
注5：水の流れが弱い場合は切替スイッチ5で洗浄水量を上げてください。（**「切替スイッチの調節（P.12）」**を参照）

【大洗浄水量の設定方法】

作業の前に必ず電源ブレーカーを切っていることを確認してください。

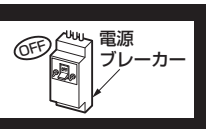

露出タイプの場合

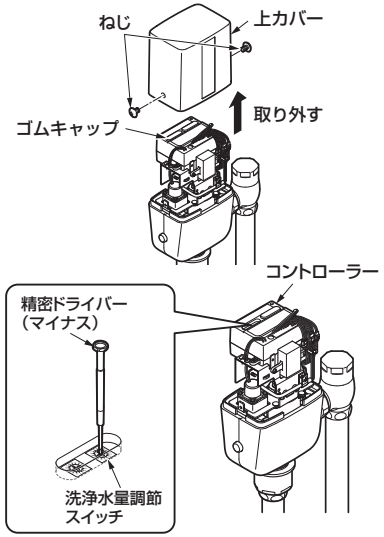

露出タイプの場合

1. **ねじを外し、上カバーを取り外す。**
2. **コントローラーの左側のゴムキャップを外す。**
3. **適正水量に調節する。**
   精密ドライバー（マイナス）などで適正水量に調節してください。適正水量については10ページの表を参照してください。

埋め込みタイプの場合

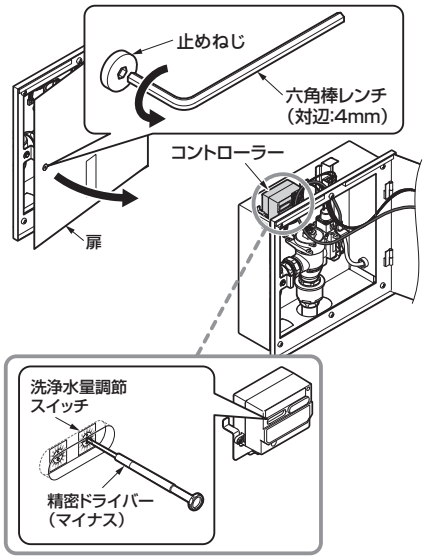

埋め込みタイプの場合

1. **市販の六角棒レンチ（対辺:4mm）で扉を開ける。**
   六角棒レンチで止めねじをゆるめてください。
2. **コントローラーの左側のゴムキャップを外す。**
3. **適正水量に調節する。**
   精密ドライバー（マイナス）などで適正水量に調節してください。適正水量については10ページの表を参照してください。

【小洗浄水量の設定方法】

※ **埋め込みタイプの場合** は **3.** のみ該当します。
※ TEFV10YUH型・20YUH型の場合はこの設定は不要です。

露出タイプの場合

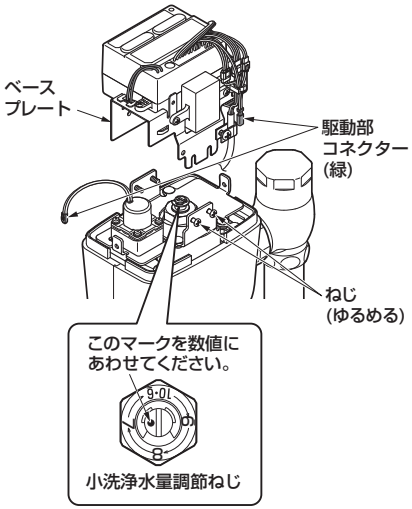

露出タイプの場合

1. **駆動部コネクター(緑)を外す。**
2. **ベースプレートのねじ(2カ所)をゆるめ、ベースプレートを外す。**
3. **調節ねじ部の水量ラベルを参考にしながら、マイナスドライバーで調節する。**
   ※小洗浄調節中に現在の設定水量位置を見失ったときは、1度調節ねじを時計回りに止まるまで（全閉）回してください。この位置から反時計回りに回して最初の「7」にマークをあわせると、約7Lに設定できます。ただし、全閉時にマークが「7」近くにある場合は、反時計回りに約1回転回して「7」にあわせてください。
4. **水量を調節したあとは、ベースプレートをねじ(2カ所)で固定し、駆動部コネクター(緑)を接続する。**

■切替スイッチの調節

●バルブのコントローラーおよびスイッチユニットのスイッチで以下の調節が可能です。コントローラーの調節要領はP.11を参照してください。
●スイッチの設定を変更したあとは必ず上カバーをかぶせて確認作業を行ってください。

感知距離の設定（人体センサー） ※大小切り替え洗浄・自動洗浄なしタイプを除く

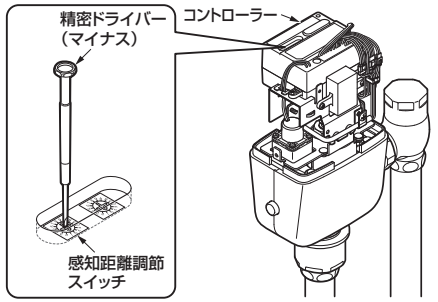

スイッチ	0	1	2	3	4	5
感知距離（単位：mm）	自動調節	500	600	700	800	900

※出荷時は「スイッチ0：自動調節」に設定してあります。

コントローラー左側の感知距離調節スイッチのゴムキャップを外し調節してください。

①人体センサーの感知表示ランプが点灯したままの場合
・・・感知距離調節スイッチを「0」から「5」へ回す。

②スイッチ切り替え後も人体センサーの感知表示ランプが点灯したままの場合
・・・感知距離調節スイッチを1つずつ下げて調節してください。

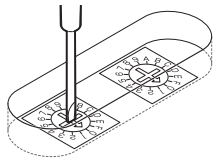

自動洗浄切替方法 ※大小切り替え洗浄・自動洗浄なしタイプを除く

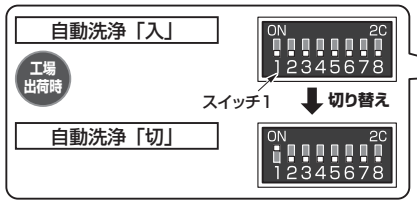

スイッチ1を切り替える。

流し忘れ防止のため、使用者が立ち去ったあとに自動で洗浄するよう工場出荷時に設定しています。
自動洗浄をオフにする場合は、スイッチ1を「切」に設定してください。

自動洗浄開始時間の切替方法 ※大小切り替え洗浄・自動洗浄なしタイプを除く

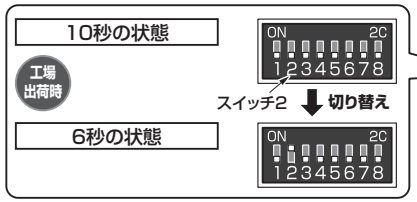

スイッチ2を切り替える。

工場出荷時は10秒に設定していますが、自動洗浄までの待ち時間が長く感じる場合は、6秒に切り替えてください。

大小洗浄切替方法 ※大小切り替え洗浄・自動洗浄なしタイプを除く

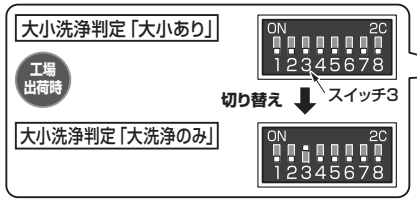

スイッチ3を切り替える。

スイッチ3を切り替えることで大洗浄のみの場合と、大小洗浄の判定を行う場合とを選択できます。
工場出荷時は大小洗浄の判定を行うように設定しています。

小洗浄判定時間切替方法 ※大小切り替え洗浄・自動洗浄なしタイプを除く

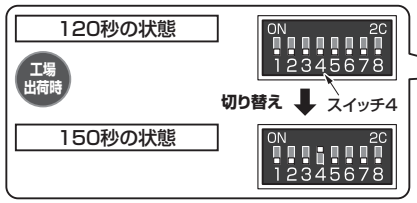

スイッチ4を切り替える。

人体センサーの感知時間により大／小便を判定して適正水量を流します。工場出荷時は、120秒に設定していますが、スイッチ4を切り替えることで、150秒に設定することもできます。

洗浄水量の切替方法 (TEFV10YUH型・20YUH型の場合のみ切替可能)

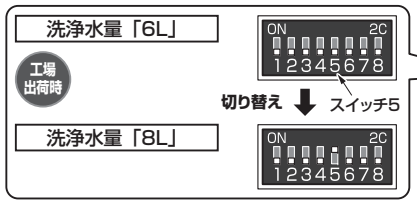

スイッチ5を切り替える。

水の流れが弱く汚物が流れない場合、スイッチ5を切り替えると洗浄水量が大：8L、小：6Lに増えます。

設備保護洗浄の切替方法

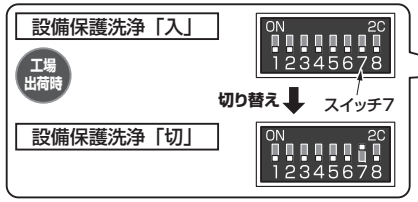

スイッチ7を切り替える。

24時間洗浄がない場合は配管を保護するため、自動的に洗浄します。
設備保護洗浄をオフにする場合は、スイッチ7を切り替えてください。

電源投入時洗浄の切替方法

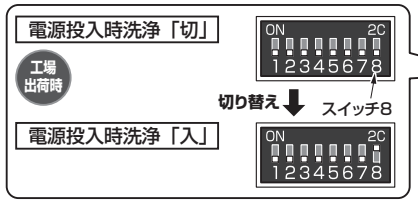

スイッチ8を切り替える。

工場出荷時は「切」に設定しています。
電源投入時洗浄を「入」にすると、電源投入時や停電からの電源復帰時に、1度自動洗浄することができます。電源投入時洗浄を「入」にする場合は、スイッチ8を切り替えてください。

■手かざしセンサースイッチユニット(別売品)の切替方法

センサースイッチは以下の設定が可能です。
スイッチ付きカバーを取り外し、以下の設定を行ってください。

スイッチユニットの取外方法

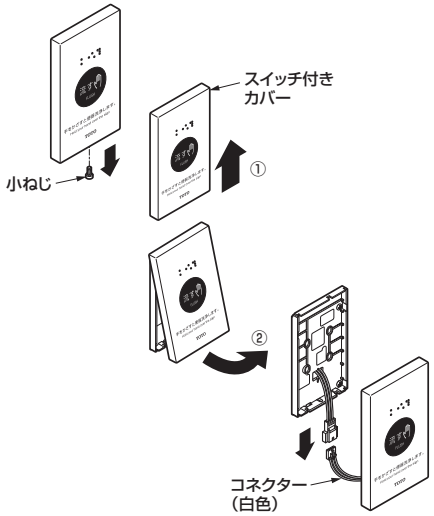

1. 小ねじを外す。
（六角棒レンチ：対辺2.5mm）

2. スイッチ付きカバーを上に持ち上げ、取り外す。

コネクターを無理に引っ張らないように十分ご注意ください。

3. コネクターを外す。（白色）
（有線タイプのみ）

感知距離の設定(手かざしセンサー)

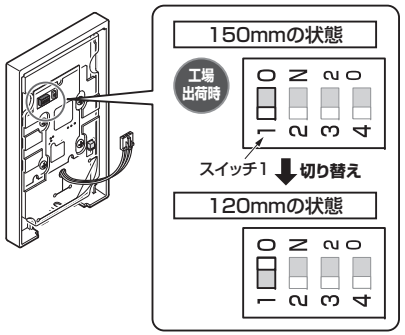

スイッチ1を切り替える。

快適にお使いいただけるように、工場出荷時に150mmに設定しています。
不用意な洗浄が発生する場合は、120mmに切り替えてください。

手かざし時間の切替方法

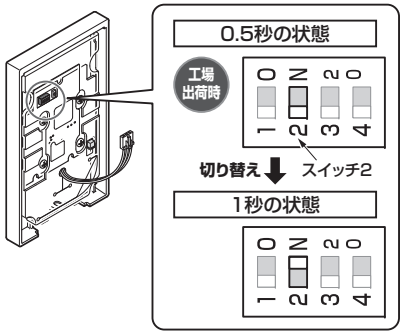

スイッチ2を切り替える。

工場出荷時は0.5秒に設定しています。
不用意な洗浄が発生する場合は、1秒に切り替えてください。

節電モードの切替方法（無線タイプのみ）

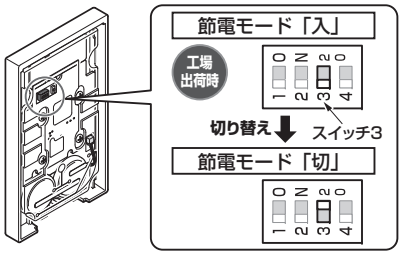

スイッチ3を切り替える。

長くお使いいただくために、工場出荷時は節電モードありに設定しています。
さらに使い勝手を向上させるときは、節電モードを切ってください。
ただし、電池寿命が約7年になります。

日ごろのお手入れ

十分な機能を発揮させるため、また、美しく衛生的にご使用いただくために、日ごろのお手入れをお願いいたします。

洗浄停止モード ※大小切り替え洗浄・自動洗浄なしタイプを除く

掃除や検便のときなど自動洗浄を停止したい場合は、洗浄停止モードを利用してください。

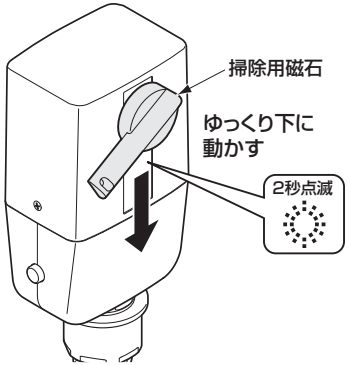

人体センサーのガラス上部からゆっくり掃除用磁石を下に動かし、窓部のランプが2秒間点滅するまで掃除用磁石を当てる。
点滅がはじまったら磁石を離してください。

感知機能が停止（洗浄停止モード）
10分後 → 人体センサー感知機能が復帰
10分以内 → 人体センサーに掃除用磁石を近づけて洗浄する

布を使用したお手入れ

●軽い汚れの場合
水またはぬるま湯に浸した布をよく絞って、汚れをふき取ってください。

●ひどい汚れの場合
適量に薄めた中性洗剤を含ませた布で汚れをふき取ったあと、水ぶきしてください。

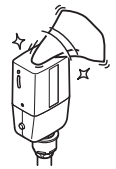

TOTO蛇口まわりのクリーナーでのお手入れ

水栓に傷をつけずに、水あかなどの汚れを効果的に除去できる「TOTO蛇口まわりのクリーナー」のご使用をおすすめします。

お求めに関するお問い合わせ先：
TOTOメンテナンス(株)TOTOパーツセンター

お願い

●水栓が破損するおそれがあるものは使用しないでください。
・酸性洗剤、塩素系漂白剤、TOTO蛇口まわりのクリーナー以外のアルカリ性洗剤
水栓の表面が変色したり、樹脂製部品が破損するおそれがあります。
・クレンザー、磨き粉など、粗い粒子を含んだ洗剤
・ナイロンたわし、たわし、ブラシなど
水栓の表面が傷つきます。
・シンナー、ベンジンなどの溶剤
ゴムや樹脂製部品が破損するおそれがあります。

●水をかけないでください。
火災や感電の原因になります。

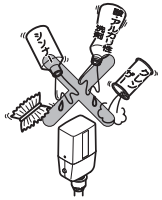

作業の前に必ず電源ブレーカーを切っていることを確認してください。

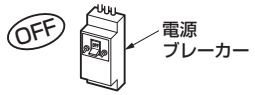

ピストンの掃除（月1回）

ご使用になられているうちに水が出なくなったり止まらなくなったときには次の手順でピストンのフィルター掃除をしてください。

露出タイプの場合

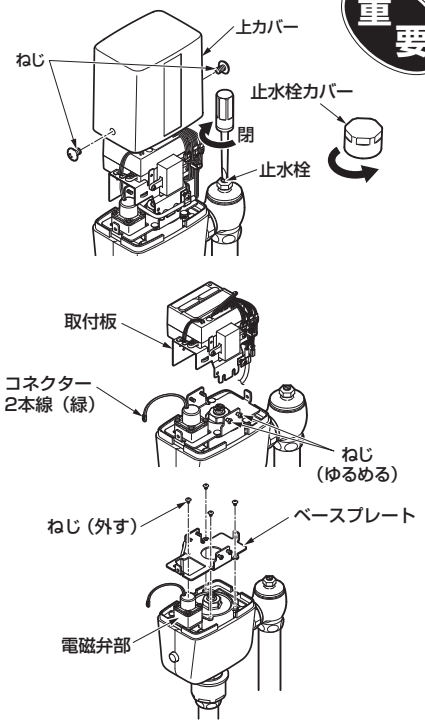

重要

1. 露出タイプの場合
止水栓カバーを取り外す。

工具を使用する場合は、めっきを傷つけないように必ずふきんを挟んでください。

埋め込みタイプの場合
市販の六角棒レンチ(対辺：4mm)で扉を開ける。
六角棒レンチで止めねじをゆるめてください。

2. 止水栓を閉める。

3. 露出タイプの場合
上カバーを取り外す。
ねじ（2カ所）を外し、上カバーを取り外してください。

4. 露出タイプの場合
電磁弁部のコネクター(緑)を外し、取付板を取り外す。
左図のようにねじ（2カ所）をゆるめ、取付板を取り外してください。

5. ベースプレートを取り外す。
左図のようにねじ（4カ所）を外し、ベースプレートを取り外してください。

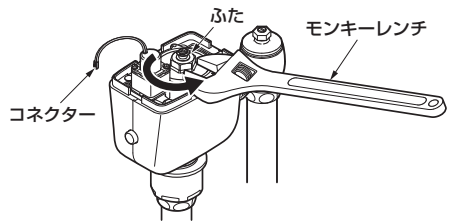

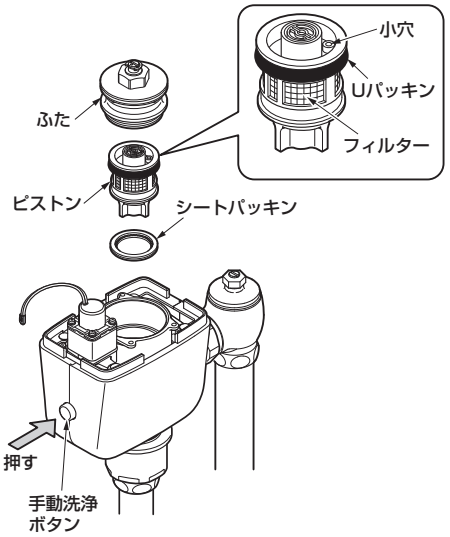

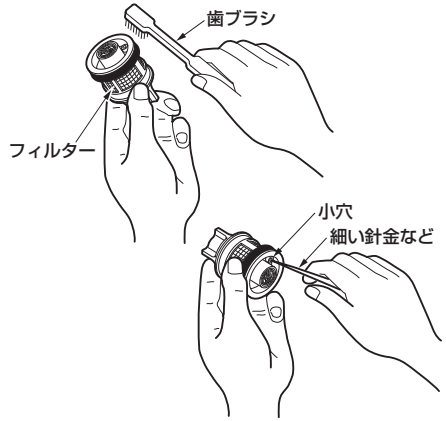

6. コネクターに水がかからないように注意しながらモンキーレンチでふたを外す。

コードを傷つけないように十分に注意してください。

7. ピストンを取り出し、フィルターや小穴の掃除をする。

フィルターに詰まったごみや汚れを歯ブラシなどで取り除いてください。
小穴にごみ詰まりがある場合は、細い針金（荷札の針金など）で掃除してください。

8. ピストンを元の位置に戻し、ふた、ベースプレート、取付板、電磁弁部のコネクター（緑）、上カバーを取り付ける。

9. 止水栓を開け、手動洗浄ボタンを押しながら水勢を確認する。

流動時の水圧が0.5MPaを超える場合は便器から水があふれたり、節水できないことがありますので、止水栓で水勢を調節してください。

10. 露出タイプの場合
止水栓カバーを取り付ける。

工具を使用する際は、めっきを傷つけないように必ずふきんを挟んでください。

埋め込みタイプの場合
扉を閉める。
市販の六角棒レンチで止めねじを締め付けてください。

定期的な点検

安全・快適にご使用いただくために、以下の点検をお願いします。

配管まわりの水漏れ(年2回以上)

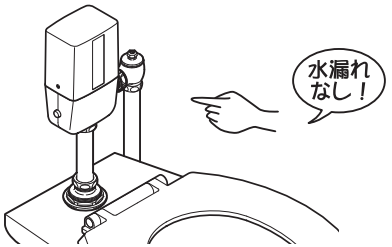

配管まわりの水漏れがないか確認する。

劣化・摩耗などで部品が破損し、けがをしたり、水漏れにより家財などをぬらす財産損害発生のおそれがあります。

水漏れしている場合は、止水栓または元栓を閉め(P.22参照)、お求めの取付店・販売店またはTOTOメンテナンス(株)へ修理をご依頼ください。

商品のガタツキ(年2回以上)

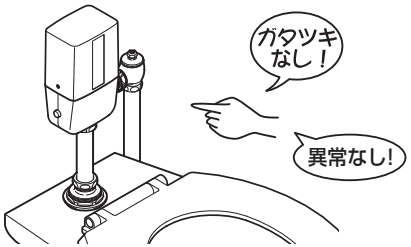

使い始めに比べてガタツキなどの異常を感じる部分がないかを確認する。

配管まわりにガタツキがあるままお使いになると、配管に負荷がかかり、水漏れの原因になります。

また、ガタツキなどの異常を放置すると、部品の破損やめっき部品の表面が割れて、けがをするおそれがあります。

お求めの取付店・販売店またはTOTOメンテナンス(株)へ修理をご依頼ください。

電源プラグの掃除(月1回)

作業の前に必ず電源ブレーカーを切っていることを確認してください。

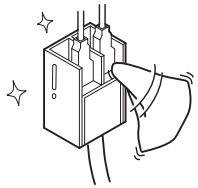

端子台・電源線の根元についたほこりを取り除く。

端子台・電源線にほこりなどがたまると、湿気などで絶縁不良となり、火災や感電の原因になります。

乾いた布でふいてください。

電池交換時期のお知らせ（無線スイッチユニット）

電池は、専用のリチウム電池を使用しています。
月4,000回程度使用する場合、約10年間使用できます。

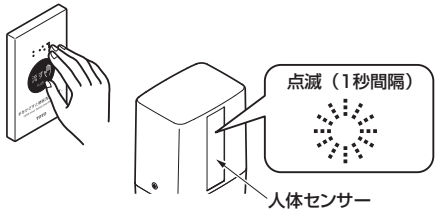

電池が切れかかると、スイッチユニットを操作したあとにバルブ本体の人体センサー内の感知表示ランプが1秒間隔で最大15回点滅する。

早めにスイッチユニットの電池を交換してください。

電池交換の方法（無線スイッチユニット）

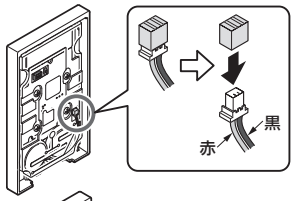

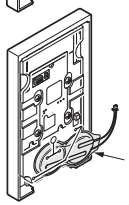

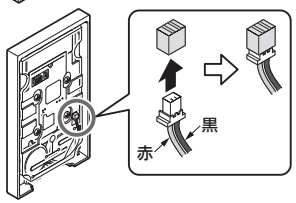

1. 小ねじを外す。

2. スイッチユニット付きカバーを上に持ち上げ、取り外す。

3. 専用のリチウム電池を入れ、コネクターを接続する。

スイッチユニット内に水が入らないように注意してください。

4. スイッチユニット付きカバーを取り付け、スイッチユニット本体をねじ(1本)でハンガーに固定する。

お手入れ

バキュームブレーカー部の点検と処置（年2回以上）

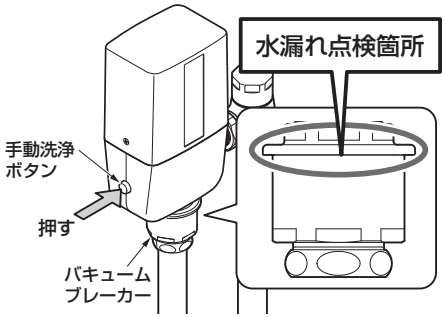

1. バキュームブレーカーの周囲を確認して、水漏れ跡がないかを確認する。

2. 2～3度手動洗浄ボタン（P.8参照）を押して水を流し、矢印部から水漏れしないかを確認する。

1.2.で、水漏れ跡や水漏れが確認されたときは、お求めの取付店・販売店、またはTOTOメンテナンス(株)へ修理をご依頼ください。
なお、保守管理会社様でお取り替えの際は、取り替え用バキュームブレーカー(THD68型)をお買い求めのうえ、お取り替えください。

定期的な部品交換のお願い

安全・快適にご使用いただくために、以下について定期的に部品の交換が必要です。

バキュームブレーカーの交換

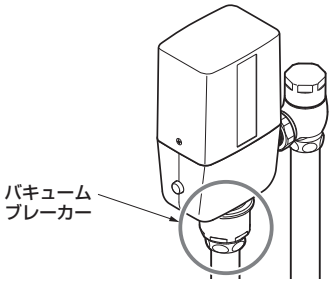

バキュームブレーカーが正常に機能しないと、状況によっては、バルブから一度吐水した水が逆流するおそれがあります。

バキュームブレーカーの交換は、**お求めの取付店・販売店、またはTOTOメンテナンス(株)へ依頼してください。**

TOTOメンテナンス(株)にご依頼の場合、修理料金は、技術料＋部品代＋訪問料がかかります。

※ご依頼されたアフターサービスの履歴をメモしておくと便利です。

年 月 日	サービス内容	担当者

故障かな？と思ったら

緊急時の水の止めかた

配管まわりの水漏れや、水が止まらないなど、緊急を要するときは下図の要領で止水栓または元栓を閉めてください。

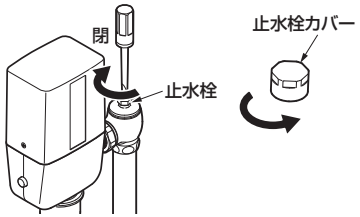

マイナスドライバーを差し込み、止水栓を閉める。

それでも止まらない場合は元栓を閉める。

●**次のような場合は、故障ではありません。**修理を依頼される前に以下のことをお調べになり、それでも直らないときは、**お求めの取付店・販売店、またはTOTOメンテナンス（株）**へ修理を依頼してください。
詳しくは「**アフターサービス**」(P.25)をご確認ください。

●大小切り替え洗浄・自動洗浄なしタイプには人体センサーがありませんので、人体センサー（自動洗浄）についてお調べいただく必要はありません。

修理を依頼される前に				
現象	お調べいただくところ		処置の仕方	参照ページ
水が出ない	人体センサー・手かざしセンサー窓部の表面が汚れていませんか。		汚れを取る。	7ページ
	人体センサー・手かざしセンサーの前に障害物がありませんか。		障害物を取り除く。	7ページ
	電源は入っていますか。		電源を入れる。	6ページ
	電源線は端子台に正しく差し込まれていますか。		電源線を端子台に差し込む。	6ページ
	コネクターおよび信号線は確実に差し込まれていますか。		コネクターおよび信号線を差し込む。	6ページ
	停電中ではありませんか。		手動洗浄ボタンで洗浄する。	8ページ
	洗浄停止モード中ではありませんか。		洗浄停止モードを解除する。	16ページ
	無線スイッチユニットで水が流れない	スイッチユニット(別売品)を操作し、洗浄したときだけ、人体センサー窓内の感知表示ランプが点滅していませんか。	スイッチユニットの電池を交換する。	20ページ
		無線スイッチユニット(別売品)の同期はとれていますか。	同期をとる。	23・24ページ
	手動洗浄ボタンで水が流れない	断水中ではありませんか。	回復するまで待つ。	—
		止水栓は開いていますか。	止水栓を開ける。	6ページ
		ピストンのフィルターにごみなどが詰まっていませんか。	ピストンのフィルターを掃除する。	17・18ページ
	自動洗浄で水が流れない	便器から離れて約10秒後に自動で水が流れます。		8ページ

修理を依頼される前に			
現象	お調べいただくところ	処置の仕方	参照ページ
水が止まらない	ピストンの小穴やフィルターにごみなどが詰まっていませんか。	ピストンの小穴やフィルターを掃除する。	17・18ページ
	万一、上記の箇所を調べてみても、止まらない場合は、止水栓を閉じてください。		22ページ
洗浄水量が少ない	止水栓は適量の水勢になるように開いていますか。	適量の水勢になるように止水栓を開ける。	6ページ
	洗浄水量調節は正しく行われていますか。	適量の水量になるようにコントローラースイッチおよび小洗浄水量調節ねじを調節します。	10～12ページ
水が勝手に流れる	トイレに入室し、ドアを閉めたあと、約10秒後に左記現象が起こる場合は、人体センサーの感知距離設定が適切に行われていないことが考えられます。お求めの取付店または**TOTOお客様相談室またはTOTOメンテナンス（株）**へお問い合わせください。		
	電源投入時洗浄が「入」の場合、停電から復旧したときは自動的に大洗浄を行います。これは衛生面を考慮し、使用中に停電した際の汚物残りなどを洗浄するためで故障ではありません。		14ページ
	設備保護洗浄ではありませんか？	配管保護のための洗浄であり故障ではありません。設備保護洗浄ありの状態でお使いいただくことをおすすめしますが、もし機能停止する場合はコントローラーのスイッチを調節してください。	14ページ
	スイッチユニット（手かざしタイプ：別売品）が誤感知していませんか。	感知距離または手かざし時間を調節する。	15ページ
人体センサー内の感知表示ランプが点灯する（しない）	感知表示ランプは人体を感知するたびに点灯します。 ※着座して点灯、離座して消灯しない場合は、人体センサーの感知距離設定が適切に行われていないことが考えられます。その場合は、お求めの取付店または**TOTOお客様相談室またはTOTOメンテナンス（株）**へお問い合わせください。		

スイッチユニットと自動フラッシュバルブの同期のとりかた

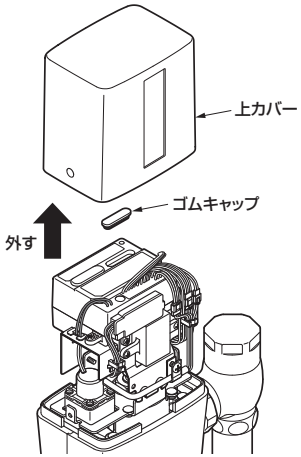

1. 自動フラッシュバルブの上カバーを外す。

2. 自動フラッシュバルブのコントローラー右側のゴムキャップを外す。

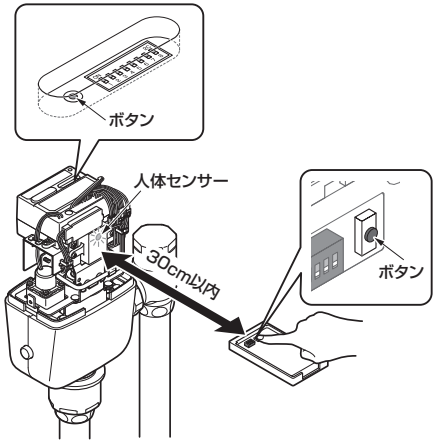

3. 自動フラッシュバルブとスイッチユニットを30cm以内に近づける。

4. 自動フラッシュバルブのボタンを押し、人体センサーのランプが点滅することを確認する。

注意

- 同期作業はランプが点滅している間（20秒以内）に行ってください。
- ボタンを5秒以上押すと、同期がすべて解除されますので、ご注意ください。

5. スイッチユニットのボタンを押すと、洗浄と同時に人体センサーのランプが5秒間点滅する。（同期が完了）

アフターサービス

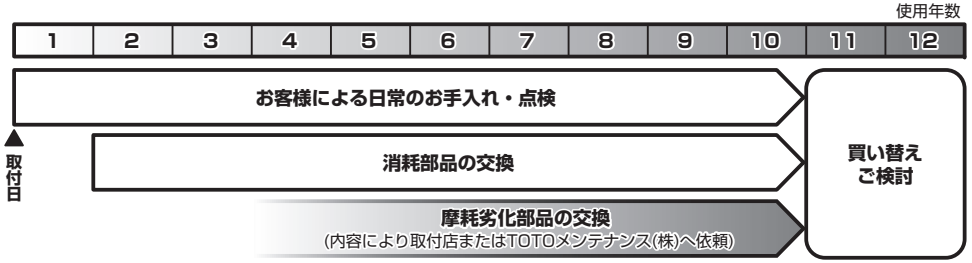

【修理を依頼する前に「故障かな?と思ったら」(P.22)をご確認ください!】

保証書（この説明書のP.30が保証書になっています）

●この商品は保証書の内容に従って保証されています。取付日、取付店名、扱者印が記入してあることを確認してください。また、保証書の内容をよくお読みのうえ、大切に保管してください。

●保証期間は保証書をご確認ください。

保証について

●保証期間中は

保証書の規定に従って、修理をさせていただきます。保証期間内でも有料になることがありますので保証書の内容をよくご確認ください。例えば、「取扱説明書、施工説明書、貼付ラベルなどの注意書きに従っていない場合の不具合など」は有料になります。

●保証期間を過ぎているときは

修理すれば使用できる商品については、ご希望により有料で修理させていただきます。

→「修理を依頼されるときは」「修理料金について」(P.27)をご確認ください。

部品の交換について

無料修理により取り外された部品・商品はTOTO株式会社の所有となります。

補修用性能部品の供給期間

この商品の補修用性能部品（機能維持に不可欠な部品で、使用期間中に取り替えの必要が発生する可能性の大きいもの）の供給期間は製造中止後10年です。

摩耗・劣化する部品の交換

●バルブやパッキンが摩耗・劣化すると水漏れの原因となります。
この場合、該当部品の交換が必要です。

●摩耗・劣化部品の交換は、**お求めの取付店・販売店、またはTOTOメンテナンス(株)**へ依頼してください。

交換部品について

以下の交換部品はご自分でお取り替えできます。

2017.3現在

部品名	ビストンバルブ TEFV7＊型用 TEFV8＊型用	ビストンバルブ TEFV10YUH型・20YUH型	Uパッキン(ビストンバルブ部)	シートパッキン	バキュームブレーカー	電磁弁部
形状						
品番	TH479P1R	THJ31	91342HP	TH321	THD68	THE29
希望小売価格	2,800円（税抜）	8,300円（税抜）	120円（税抜）	620円（税抜）	4,650円（税抜）	7,700円（税抜）
参照ページ	P.17	P.17	P.17	P.17	P.21	P.17

●お客様がご自分で交換できる部品は上表の部品のみです。その他の部品は修理技術者の方へご依頼ください。
●交換部品をご購入するときは、**「TOTOメンテナンス（株）TOTOパーツセンター」**にお問い合わせください。

●TOTOメンテナンス（株）TOTOパーツセンターでご購入の場合●

■お届けについて

ご注文から2週間以内に宅配便でお届けします。
※ご注文が集中し、商品の品切れによりお届け日が遅れる場合があります。あらかじめご了承ください。
またお届けが大幅に遅れる場合は、お届け予定日をご連絡いたします。

■お支払いについて

お届けした宅配業者に、商品代、送料、消費税相当額をお支払いください。
送料につきましては、別途TOTOパーツセンターへお問い合わせください。

■返品･交換について

交換部品の不良などによる返品、交換については、商品到着後8日以内にTOTOパーツセンターまでご返送ください。
送料はTOTOパーツセンターが負担し商品を送付させていただきます。
お客様のご都合による返品、交換については、商品到着後8日以内にTOTOパーツセンターまでご返送ください。なお送料はお客様負担となりますのでご了承ください。お客様の元で、汚れたり破損した商品や、一度ご使用になられた商品の返品、交換はいたしかねますので、あらかじめご了承ください。

注意

●ねじの締め忘れによる水漏れやガタツキなど、正しいお取り替えをされなかったことによる不具合は保証いたしかねますので、あらかじめご了承ください。
●この説明書の中にあります、品番や希望小売価格・送料は予告なく変更する場合がございますので、あらかじめご了承ください。

修理を依頼されるときは

【修理依頼先】
お求めの取付店・販売店またはTOTOメンテナンス(株)

【ご連絡いただきたい内容】
①住所、氏名、電話番号　②商品名　③品番　④取付日
⑤故障内容、異常の状況(どこから水漏れしているかなど)　⑥訪問希望日

【ご不明な点や修理に関するお問い合わせ先】
「TOTOお客様相談室」または「TOTOメンテナンス(株)」

品番は　部分に貼っているラベルでご確認ください。

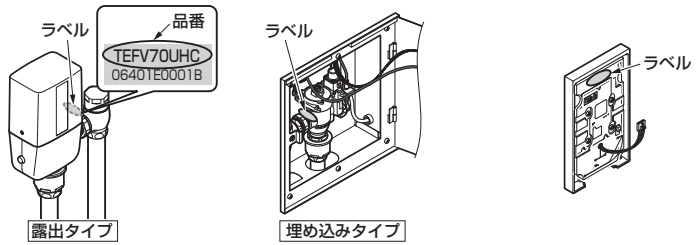

修理料金について <TOTOメンテナンス(株)にご依頼の場合>

修理により商品の機能が維持できる場合には、ご要望により有料にて修理をさせていただきます。
標準修理料金は　技術料 + 部品代 + 訪問料 で構成されています。
ただし、補修用性能部品の保有期間が経過している商品は、修理できない場合がございます。

保守管理会社様へ

定期的なメンテ、修理に必要な補修用部品・交換要領などは、**別冊「メンテナンスマニュアル」**に掲載しています。
詳しくは下記アドレスのホームページをご参照ください。

ホームページアドレス：http://www.com-et.com/

仕様

自動フラッシュバルブ仕様一覧

タイプ		コンビネーションタイプ(AC100Vタイプ)	
		露出タイプ/埋め込みタイプ	露出タイプ（幼児用）
便器標準洗浄水量		大：8~16L 調節可能・小：6~10L 調節可能	大：6~8L 調節可能・小：5~6L 調節可能
工場出荷時標準洗浄水量		大：10L・小：7L	大：6L・小：5L
給水圧力	最低必要水圧(流動時)	0.07MPa　※SK33（汚物流し）の場合は0.1MPa ※C716（低圧用大便器）の場合は0.04MPa	
	最高水圧(静止時)	0.75MPa	
商品寸法(カバー外寸)	露出タイプ	自動フラッシュバルブ部：132×92×224	
	埋め込みタイプ	カバー外寸：385×14.5×385	−
電源		AC100V　50/60Hz	
消費電力		1W以下	
人体感知距離※1		自動調節：500~800mm（手動調節：500~900mm未満に調節可能）※白紙□300mmの場合	
人体感知時間※1		6秒間以上	
自動洗浄開始時間※1		人体感知が切れて10秒後または6秒後に設定可能（工場出荷時：10秒）	
小洗浄判定時間※1		120秒または150秒に設定可能（工場出荷時：120秒）	
自動洗浄※1		入/切　切替可能（工場出荷時：入）	
大小洗浄※1		大/大小　切替可能（工場出荷時：大小）	
設備保護洗浄		24時間洗浄がない場合は自動洗浄します 入／切　切替可能（工場出荷時：入）	
給水接続部		25A（ねじサイズ：R1）	
使用温度範囲		1~40℃	
使用水		TEFV70U型・70UH型・75U型・75UH型 ：水道水のみ	TEFV10YUH型 ：水道水のみ
		TEFV80U型・80UH型・85U型・85UH型 ：水道水、井戸水、再生水、雑用水	TEFV20YUH型 ：水道水、井戸水、再生水、雑用水

（注）井戸水・再生水・雑用水は、使用できる水質範囲があります。詳しくは、下記アドレスのホームページを参照してください。
ホームページアドレス：http://www.com-et.com/kiki/

※1 大小切り替え洗浄・自動洗浄なしタイプを除く

スイッチユニット仕様一覧

タイプ	無線スイッチタイプ		有線スイッチタイプ	
	センサースイッチ	タッチスイッチ	センサースイッチ	タッチスイッチ
適用機種品番（自動フラッシュバルブ）	オートクリーンC（TEV＊型・TEFV＊型） ※ウォシュレットPSAおよび埋め込みタイプにはセット不可 ※TEF＊型にはセット不可		オートクリーンC（TEV＊型・TEFV＊型） ※ウォシュレットPSAおよび発電タイプにはセット不可 ※TEF＊型にはセット不可	
電源	専用リチウム電池（同梱）		自動フラッシュバルブから供給	
電池寿命	月4,000回の使用で約10年		－	
信号線	－		6m	
出力	2.4GHz帯　1.3mW以下 （特定小電力無線機器）		－	
感知距離	150mmまたは120mmに設定可能（工場出荷時は150mm）（白紙□300mmの場合）	－	150mmまたは120mmに設定可能（工場出荷時は150mm）（白紙□300mmの場合）	－
手かざし時間（0.5秒／1秒　切替可能）	工場出荷時：0.5秒	－	工場出荷時：0.5秒	－
製品寸法	70（幅）×120（高さ）×11.5（奥行）			
使用温度範囲	1～40℃			

人体感知センサーユニット仕様一覧

商品寸法（壁表面のみ）	縦120mm × 横120mm × 奥行5mm
電源	自動フラッシュバルブ側から供給
人体感知距離	自動調節：500～800mm ※自動フラッシュバルブに搭載しているコントローラーで手動調節（500～900mm未満）も可能
消費電力	1W以下（自動フラッシュバルブ、およびスイッチユニットとセット時）
信号線長さ	約1.8m
人体感知時間	6秒間以上
自動洗浄開始時間（※1）	人体感知が切れて10秒後または6秒後に設定可能（工場出荷時は10秒）
自動洗浄（※1）	入／切　切り替え可能（工場出荷時：入）
大小洗浄（※1）	大／大小　切り替え可能（工場出荷時：大小）
使用温度範囲	1～40℃

※1：自動フラッシュバルブに搭載しているコントローラで設定可能。

TOTO

水栓金具保証書

本書は、本書記載内容で無料修理を行うことをお約束するものです。取付日から下記期間中、故障が発生した場合は本書をご提示のうえ、取付店（または販売店）、またはTOTOメンテナンス(株)〒105－8306　東京都港区海岸１－２－２０汐留ビルディング（TEL 0120－1010－05　FAX 0120－1010－02）に修理をご依頼ください。

お客様	おなまえ　様
	おところ　〒
取付店／販売店	〒 ㊞ 電話　－
取付日／ご購入日	年　月　日

商品名	大便器自動フラッシュバルブ オートクリーンC（コンビネーションタイプ・ACタイプ）
品番	TEFV70U型・TEFV70UH型・TEFV75U型 TEFV75UH型・TEFV80U型・TEFV80UH型 TEFV85U型・TEFV85UH型・TEFV10YUH型 TEFV20YUH型・TES46型・TES47型 THE27型・THE28型
保証期間	取付日/ご購入日から1カ年
用途	パブリック大便器洗浄用

★お客様へ

・この保証書をお受け取りになるときに、取付日、取付店（または販売店）名、扱者印が記入してあることを確認してください。保証書は再発行いたしませんので紛失されないよう大切に保管してください。なお、本書は日本国内においてのみ有効です。

・保証期間中でも、次の場合は有料修理になります。
（1）上記用途以外で使用した場合の不具合。
（2）適切な使用、維持管理を行わなかったことに起因する不具合。
（3）弊社が定める施工説明書などに基づかない施工、専門業者以外による分解などに起因する不具合。
（4）建築躯体の変形などに起因する商品の不具合。
（5）塗装の色あせなどの経年変化または使用に伴う摩耗などにより生じる外観上の不具合。
（6）金属の腐食しやすい環境（海岸付近、温泉地など）に起因する不具合。
（7）ねずみなどの動物や昆虫が噛んだり、動物や昆虫の死骸が本商品内に残留することなどに起因する不具合。
（8）火災、落雷、地震、噴火、洪水、津波など天変地異または破壊行為による不具合。
（9）電気製品における異常電圧、指定外の使用電源（電圧・周波数）および送電線・周辺器具など外部から発生する電磁波に起因する不具合。
（10）部品（乾電池など）の消耗による不具合。
（11）日常のお手入れ箇所（フィルターなど）や水抜栓などのOリングやパッキンの摩耗・劣化による不具合。
（12）砂やごみなどの配管内流入、および水あか固着に起因する不具合。
（13）水道に関する国の基準（水道法）に定められた飲料水の水質基準に適合しない水を給水したことに起因する不具合。
（14）凍結に起因する不具合。
（15）本書の提示がない場合。
（16）本書にお客様名、取付日、取付店（または販売店）名、扱者印の記入のない場合。

・部品の交換について
無料修理により取り外された部品・商品は、TOTO株式会社の所有となります。

※この保証書は、本書に明示した期間、条件のもとにおいて無料修理をお約束するものです。
したがって、この保証書によってお客様の法律上の権利を制限するものではありません。
保証期間経過後の修理などについてご不明の場合は、「取扱説明書」に記載のお客様相談室またはTOTOメンテナンス(株)にお問い合わせください。

・修理完了後にお渡しする修理伝票には修理内容を記載していますので、修理伝票は保管しておいてください。

TOTO株式会社
〒802-8601　福岡県北九州市小倉北区中島2-1-1
お客様相談室　TEL 0120-03-1010　FAX 0120-09-1010