修理を依頼する前に「故障かな?と思ったら」（P.23）をご確認ください

## 修理・取り扱いのご相談は まずお求めの取付店・販売店へ

取付店・販売店　　〒

電話　　ー

転居や贈答品などでお求めの取付店・販売店へご相談できない場合は、商品名・品番をご確認のうえ、下記TOTO窓口までお問い合わせください。

## お客様専用窓口

**商品のお問い合わせは**

**TOTO（株）お客様相談室へ**
TEL 0120-03-1010
FAX 0120-09-1010
受付時間：9:00～17:00（夏期休暇・年末年始を除く）

**修理のご用命は**

**安心・信頼の TOTOメンテナンス（株）修理受付センターへ**
ホームページ　https://www.tom-net.jp
TEL 0120-1010-05
FAX 0120-1010-02
受　　付：年中無休
受付時間：8:00～19:00
訪問修理：年中無休（一部地域を除く）
営業時間：9:00～18:00

**交換部品・別売品のご購入は**

**TOTOメンテナンス（株）TOTOパーツセンターへ**
TEL 0120-8282-55
FAX 0120-8272-99
受付時間：平日 9:00～18:00　土・日・祝日 10:00～18:00
（夏期休暇・年末年始を除く）
※インターネットでの部品購入はTOTOWebショップへ（24時間受付）
https://www.toto.jp/ec/html/index.htm

お客様からお預かりした個人情報は、関連法令および社内諸規定に基づき慎重かつ適切に取り扱います。
詳細はTOTOホームページをご覧ください。

この印刷用版下データは、重度障がい者多数雇用企業サンアクア TOTO（株）で作成しました。
「TOTO グループ」は障がい者雇用の推進に努力しております。

TOTO株式会社
TOTOホームページ　https://jp.toto.com

2020.3
03J50A

TOTO

取扱説明書　保証書付

# 大便器自動フラッシュバルブ オートクリーンC

コンビネーションタイプ、既設取り替えタイプ(発電タイプ)

| 品番 | TEFV74M1型<br>TEFV84M1型<br>TES46M型・TES47M型 |
|---|---|

AUTOCLEAN

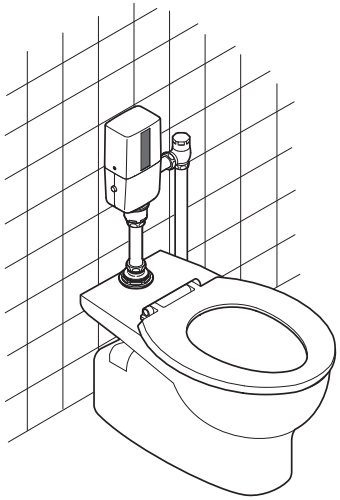

◆このたびは、オートクリーンCをお求めいただき、誠にありがとうございます。
この取扱説明書をよくお読みのうえ、正しくお使いください。

◆保証書に、取付店名、取付日などが記入されていることを必ずお確かめください。

◆この取扱説明書は大切に保管し、必要なときにお読みください。

## はじめに

安全上のご注意…… 1 ～ 2
品番と各部のなまえ…… 3

## 使いかた

ご使用前に…… 4 ～ 5
使いかた…… 6 ～ 8
発電タイプの豆知識…… 8
調節の仕方…… 9 ～ 13

## お手入れ

日ごろのお手入れ…… 14～ 17
定期的な点検…… 18～ 21
定期的な部品交換のお願い…… 22

## こんなときは

故障かな？と思ったら…… 23～ 25
アフターサービス…… 26～ 28
仕様…… 29

保証書…… 30
お問い合わせ先…… 裏表紙

# 安全上のご注意（安全のために必ずお守りください）

**ご使用の前に、この「安全上のご注意」をよくお読みのうえ、正しくお使いください。**

●お読みになったあとは、お使いになる方がいつでも見られる場所に必ず保管してください。
●この説明書では、商品を安全に正しくお使いいただき、あなたや他の人々への危害や、財産への損害を未然に防止するために、いろいろな表示をしています。その表示と意味は次のようになっています。

| 表　示 | 意　味 |
|---|---|
| ⚠ 警告 | この表示の欄の内容を無視して誤った取り扱いをすると、人が死亡または重傷を負う可能性が想定される内容を示しています。 |
| ⚠ 注意 | この表示の欄の内容を無視して誤った取り扱いをすると、傷害または、物的損害が発生する可能性があることを示しています。 |

■お守りいただく内容の種類を、次の絵表示で区分し、説明しています。

| | |
|---|---|
| | ⃠ は、してはいけない「禁止」内容です。<br>左図は「分解禁止」を示します。 |
| | ❗ は、必ず実行していただく「強制」内容です。<br>左図は、「必ず実行」を示します。 |

品番によっては、図と現品の形状が一部異なります。

## ⚠ 警告

| | | |
|---|---|---|
| <br>禁　止 | **無線スイッチタイプは微弱な信号を取り扱う電子機器・医療機器を近くで使用しない**<br>誤作動などの影響を与え、事故の原因となるおそれがあります。当該の医療機器メーカーおよび販売業者に電波による影響について確認してください。 | |
| <br>必ず実行 | **バキュームブレーカーは安全を確保するために定期的に交換する**<br>（P.22を参照してください）<br>バキュームブレーカーが正常に機能しないと、状況によっては、バルブから一度吐水した水が逆流するおそれがあります。 | |

## ⚠ 注意

| | | |
|---|---|---|
| <br>禁　止 | **機能部に水をかけない**<br>故障の原因になります。 | 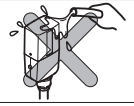 |
| | **強い力や衝撃を与えない**<br>破損して、水漏れにより家財などをぬらす財産損害発生のおそれがあります。 | 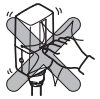 |
| | **本体の通水路には抵抗となるような部材（オリフィスなど）をつけない**<br>洗浄性能への悪影響や水漏れのおそれがあります。 | |



## ⚠ 注意

| | | |
|---|---|---|
| <br>禁　止 | **凍結が予想される場所で使用しない**<br>部品が破損し、水漏れにより家財などをぬらす財産損害発生のおそれがあります。凍結による破損は、保証期間内でも有料修理となります。凍結のおそれがある場合は、器具周囲の温度が氷点下にならないようにしてください。 | |
| | **ガタツキなどの異常はそのまま放置しない**<br>ガタツキなどの異常を放置すると、部品の破損やめっき部品の表面が割れて、けがをするおそれがあります。万一、部品の破損やめっきの割れを発見した場合は、ただちに修理を依頼してください。 | 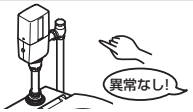 |
| | **中性洗剤以外は使用しない**<br>（P.15を参照してください）<br>中性洗剤以外を使用すると、変色や破損のおそれがあります。 | |
| <br>水場使用禁止 | **浴室など湿気の多い場所には設置しない**<br>故障の原因になります。 | |
| <br>分解禁止 | **分解したり、修理・改造は絶対に行わない**<br>故障の原因になります。 | |
| <br>必ず実行 | **ピストンバルブの掃除をする際は、いきなりピストンバルブを取り出さずに、止水栓または元栓を閉めてから行う**<br>水漏れにより、家財などをぬらす財産損害発生のおそれがあります。 | |
| | **定期的（年2回以上）に配管まわりの水漏れやガタツキがないか確認する同時に発電機が正常に作動しているか確認する**<br>特にバキュームブレーカーは水あか付着により水漏れする場合がありますので、必ず点検してください。部品の劣化・摩耗などによる水漏れが発見できず、家財などをぬらす財産損害発生のおそれがあります。 | 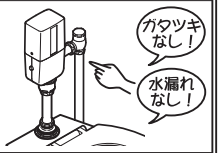 |
| | **長期間使用しないときは、バックアップ電池のコネクターを抜く**<br>バックアップ電池切れの原因になります。 | 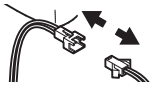 |
| | **新築・改修工事後や水道断水復旧後は、必ず配管内の空気を抜く**<br>大量の空気と水が混入して器具に供給されると、器具の破損や故障の原因となり、けがをしたり、水漏れにより家財などをぬらす財産損害発生のおそれがあります。 | 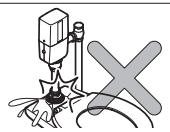 |
| | **メンテナンスなどの作業時、手袋など適切な防護具を使用する**<br>予期せずけがをするおそれがあります。 | |

# 品番と各部のなまえ

＜オートクリーンC本体＞

| タ イ プ | 品　番 |
|---|---|
| 水道水仕様 | TEFV74M1型 |
| 再生水仕様 | TEFV84M1型 |

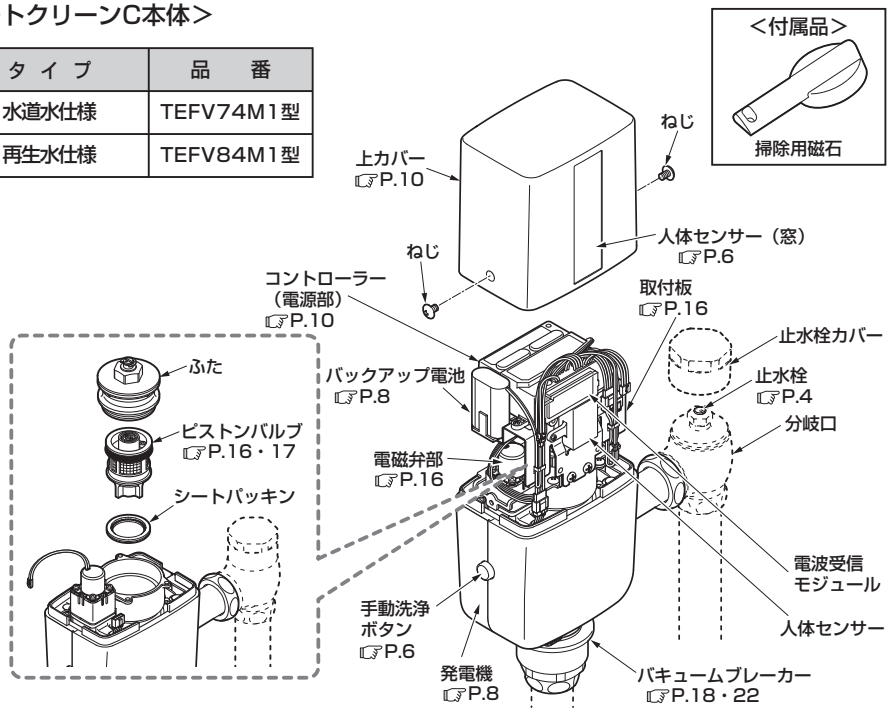


＜スイッチユニット（別売品）＞

| タ イ プ | | 品　番 |
|---|---|---|
| センサースイッチ | 無線タイプ | TES46M型 |
| タッチスイッチ | 無線タイプ | TES47M型 |

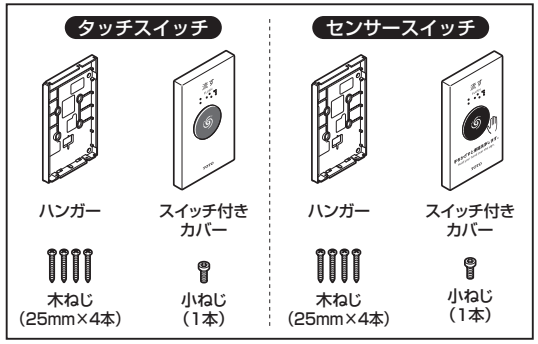


※品番によっては、図と現品の形状が一部異なります。



# ご使用前に

## 止水栓の確認

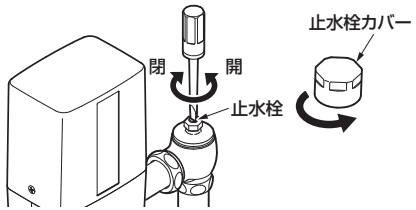


**止水栓は開いていますか。**

閉まっている場合は、マイナスドライバーで止水栓を開いてください。

## 電源の確認

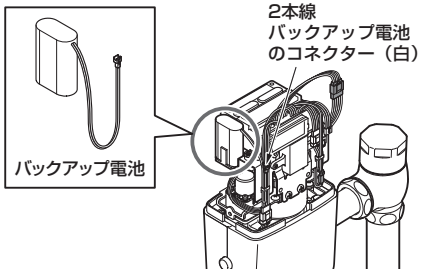


**バックアップ電池のコネクターは接続されていますか。**

コネクター接続後、センサーが感知可能になるまでに約2分かかります。

コネクター接続後10分間は、感知するたびに人体センサー窓ガラス内の感知表示ランプが点滅しますが、その後は、感知しても点滅しません。

## コネクターの接続確認

【オートクリーンC本体】

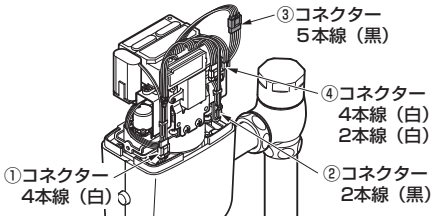


【スイッチユニット】

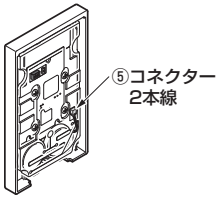


**コネクターは接続されていますか。**

コネクターがきちんと接続されているかご確認ください。

【オートクリーンC本体】

①4本線タイプ・・・発電機（白）

②2本線タイプ・・・電磁弁部（黒）

③5本線タイプ・・・電波受信モジュール（黒）

④2本線タイプ
4本線タイプ）・・・人体センサー（白）

※なお、未接続の白色コネクター（3本線）が1つ残りますが問題ありません。

【スイッチユニット】

⑤2本線タイプ・・・スイッチユニット用電池コネクター

## お願い

●人体センサーの感知領域内に障害物が入らないようにしてください。

人体センサーが障害物を感知したままの状態では大小判定ができず、節水できません。
また、バックアップ電池の寿命が極端に短くなってしまうことがあります。

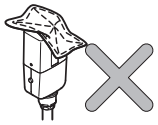

●使用後、または清掃後は便座を下げてください。

人体センサーが障害物を感知したままの状態では大小判定ができず、節水できません。
また、バックアップ電池の寿命が極端に短くなってしまうことがあります。

●センサーの窓部を汚さないようにご注意ください。

センサーの感知不良の原因になります。
汚れた場合は、布で汚れをふき取ってください。

●スイッチユニット（TES46M型、47M型）は別売品です。
●インバーターや赤外線を用いた他の機器により誤作動することがあります。





# 使いかた

## 洗浄のしくみ

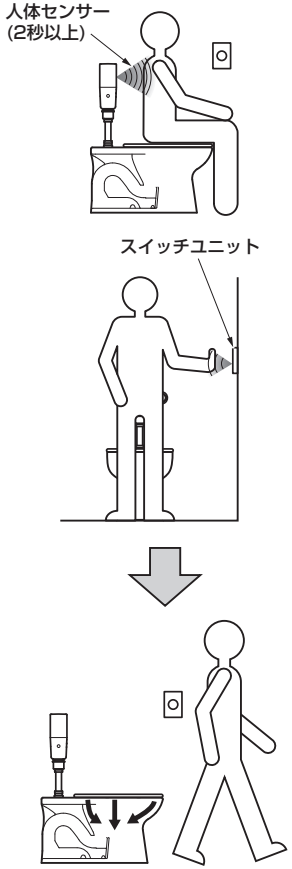


### 1. 感知

便器に近づくと人体センサーが使用者を感知します。
※スイッチユニットを使用する際は、**人体センサーの感知が2秒以上** 必要です。

### 2. スイッチユニットによる洗浄

次の操作をすると下表の洗浄水が流れます。

**センサースイッチ**
手かざしセンサーの5cm以内に約2秒手を近づける。

**タッチスイッチ**
ボタンを押す。

| 大小洗浄機能 | 人体センサーの感知時間 | 洗浄水量 |
|---|---|---|
| 大小 | 6秒以上～120秒または150秒（小洗浄判定時間） | 小洗浄水量 |
| | 120秒または150秒 | 大洗浄水量 |
| 大 | ―― | 大洗浄水量 |

### 3. 洗浄禁止時間

無駄な洗浄を防ぐため一度洗浄すると、約10秒間は次の洗浄ができません。

### 自動洗浄

人体センサーが使用者を6秒以上感知し、使用者がスイッチユニットによる洗浄を行わないまま立ち去った場合、流し忘れ防止として約10秒後に自動洗浄します。人体センサーの感知時間別の洗浄水量は、上の表と同じです。

●黒っぽい着衣では人体センサーの感知距離が短くなり、自動洗浄しない場合があります。
その場合は、手動洗浄ボタンで洗浄してください。
●男性が立位で小用を足す場合は、便座を上げるため、センサーの取付位置の関係により、使用者を感知することができず、自動洗浄できません。
●使用後、または清掃後は便座を下げてください。

## 手動洗浄ボタン

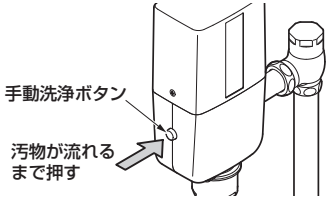


### 手動洗浄ボタンを押す。

スイッチユニットで洗浄できないときや、オートクリーンC本体のバックアップ電池が切れたときに汚物が流れるまで手動洗浄ボタンを押して、便器洗浄を行ってください。

## 豆知識

### 【設備保護洗浄】

過去24時間に一度も洗浄が行われていない場合は、大便器の配管を保護するため、自動的に保護洗浄を行います。

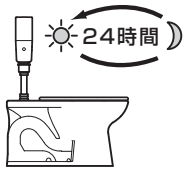


### 【禁止時間】

無駄な洗浄を防ぐため一度洗浄すると、約10秒間はセンサースイッチに再び手を近づけても次の洗浄を行いません。また、タッチスイッチも一度洗浄すると、約10秒間は再度ボタンを押しても次の洗浄を行いません。

### 【洗浄停止モード】

人体センサー窓上部から下部へゆっくり掃除用磁石を動かすと人体センサー感知機能が停止します。
10分経過後、または再度掃除用磁石を近づけて洗浄停止モードを解除すると人体センサー感知機能が復帰します。

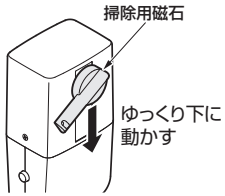


### 【感知領域】

オートクリーンC本体の人体センサーおよび手かざしセンサースイッチユニット(TES46M型)の感知領域はおおよそ下図の斜線部のようなイメージです。
※白紙□300mmの場合

<人体センサー感知領域>

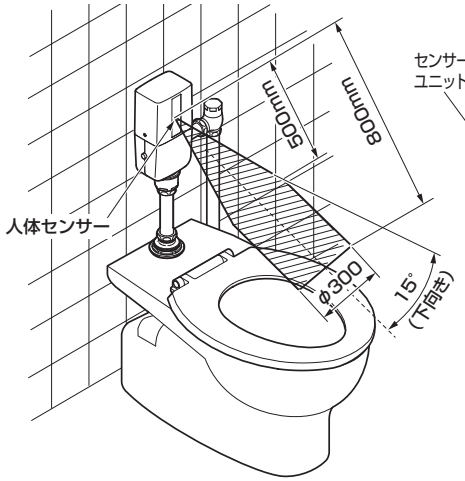


<手かざしセンサースイッチユニット感知領域>
(水平方向)　(単位：mm)

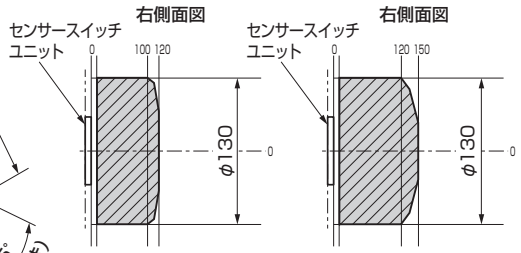


120mm設定の場合　150mm設定の場合

使いかた



### 【洗浄可能状況(スイッチユニット)】

オートクリーンC本体の節電のため、スイッチユニットによる洗浄は、下記状況のみ可能です。

- **便器に座っている場合**
  人体センサーの感知が2秒以上必要です。
- **便器からはなれて60秒以内の場合**

便器の傍に立った状態でスイッチユニットを操作しても、スイッチユニットによる洗浄はできません。

### 【バックアップ電池とは】

バックアップ電池とは、初回使用時、および長時間使用しない場合の発電機の補助電源として商品に内蔵されている電池です。発電タイプでは、専用のリチウム電池を使用しています。

# 発電タイプの豆知識

## 発電のしくみ

発電機内の羽根車が水流により回転することによって、電気エネルギーを発生します。
発生したエネルギーはコントローラー内に貯えられ、オートクリーンCの作動に使用されます。

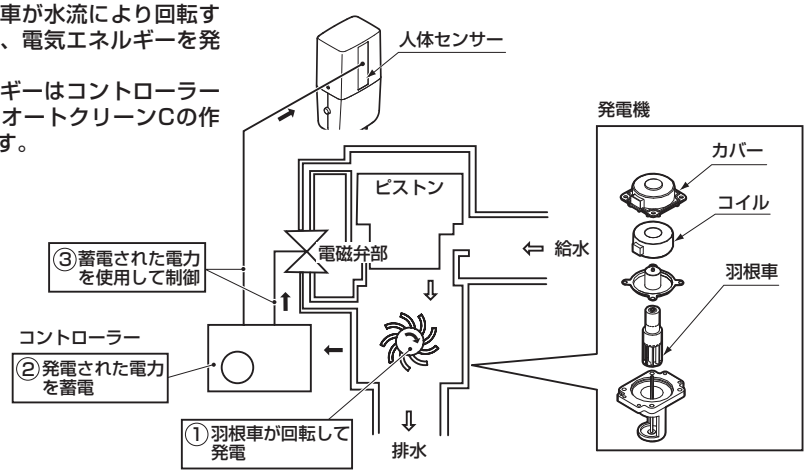


使いかた

# 調節の仕方

## 洗浄水量調節の仕方

取り付ける便器に応じて洗浄水量を調節することにより、高い節水効果が得られます。
【便器のタイプと設定方法】に従い、**必ず「大洗浄」と「小洗浄」の両方の洗浄水量を調節してください。**
洗浄水量調節は目安です。確実に洗浄できるか必ず確認し、適正な洗浄水量に調節してください。

**注　意**

**マイザレット、および下表に記載の便器以外に取り付ける場合は、必ず「大」に設定してください。切替方法は「大小洗浄切替方法（P.12）」を参照してください。**

【品番の確認方法】

右図を参考にして、便器の品番を確認する。

□・・・・・品番確認位置

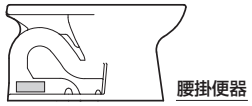


【便器のタイプと設定方法】

<例>腰掛便器「C480N」の場合（標準洗浄水量：大8L／小6L）

**●大洗浄水量**
洗浄水量調節スイッチを小洗浄水量に加える水量の記号**【C】**にあわせる。

| C | D | E | F |
|---|---|---|---|
| +2L | +3L | +4L | +5L |

大洗浄水量
調節スイッチ

**●小洗浄水量**
バルブの調節ねじのマークを数値6と10の間の**【●】**にあわせる。

| | 腰掛便器 | | | | | | | | 和風便器 | |
|---|---|---|---|---|---|---|---|---|---|---|
| 便器の品番（TOTO品番） | C14 | C21N<br>CS210CN（注1）<br>C426・C480A<br>CS480C（注1）<br>C550RU<br>C743PVRS | | C425 | C140系 | C111・C21R<br>CS210C（注1）<br>C40・C40C<br>C454PVR<br>C48・C48AS<br>CU714V | C426R<br>C480AN<br>C480N・C480S<br>CS480CN（注1）<br>C550SU<br>C743PVN | | C750AV<br>C755系<br>C756系 | 左記以外の和風便器 |
| 大洗浄（洗浄水量調節スイッチ） | 10L<br>工場出荷状態 | 10L<br>工場出荷状態 | 11L<br>（注3） | 11L | 8L | 13L | 8L | 9L | 8L | 11L |
| 小洗浄（バルブの調節ねじ） | 7L<br>工場出荷状態 | 7L<br>工場出荷状態 | | 7L<br>工場出荷状態 | 6L | 10L<br>（注2） | 6L | 7L<br>（注3）<br>工場出荷状態 | 6L | 6L |

注1：大小洗浄機能を「大小」から「大」へ切り替えてください。（**「大小洗浄切替方法(P.12)」**を参照してください）
注2：調節ねじを水量ラベルの矢印と反対方向に回して10と6の間の「●」の位置にあわせてください。
注3：給水圧力が0.07～0.1MPa未満(流動時)の場合にあわせてください。



## 【大洗浄水量の設定方法】

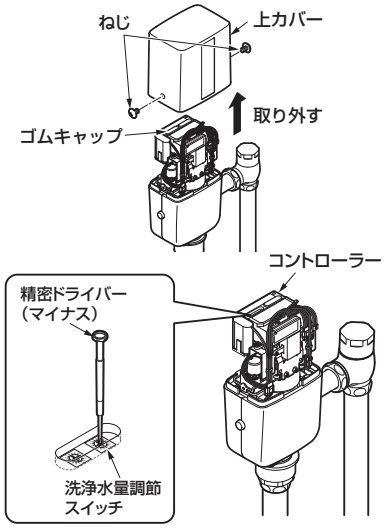


**1. ねじを外し、上カバーを取り外す。**

**2. コントローラーの左側のゴムキャップを外す。**

**3. 適正水量に調節する。**
精密ドライバー（マイナス）などで適正水量に調節してください。適正水量についてはP.9の表を参照してください。

## 【小洗浄水量の設定方法】

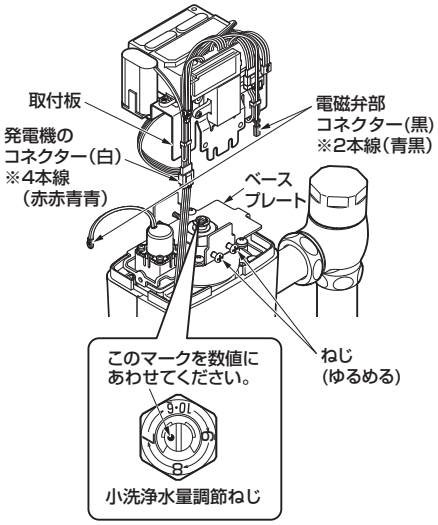


**1. 電磁弁部コネクター(黒)、発電機のコネクター（白）を外す。**

**2. ベースプレートのねじ(2カ所)をゆるめ、取付板を外す。**

**3. 調節ねじ部の水量ラベルを参考にしながら、マイナスドライバーで調節する。**
※小洗浄調節中に現在の設定水量位置を見失ったときは、1度調節ねじを時計回りに止まるまで（全閉）回してください。この位置から反時計回りに回して最初の「7」にマークをあわせると、約7Lに設定できます。ただし、全閉時にマークが「7」近くにある場合は、反時計回りに約1回転回して「7」にあわせてください。

**4. 水量を調節したあとは、ベースプレートのねじ（2カ所）で取付板を固定し、電磁弁部コネクター（黒）、発電機のコネクター（白）を接続する。**

# ■切替スイッチの調節

●コントローラーおよびスイッチユニットのスイッチで以下の調節が可能です。
コントローラーの調節要領はP.9を参照してください。
●スイッチの設定を変更したあとは必ず上カバーをかぶせて確認作業を行ってください。

## 感知距離の設定（人体センサー）

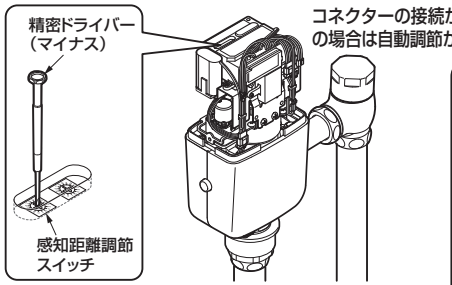


コネクターの接続が完了後、3分経っても人体センサーの感知表示ランプが点滅したままの場合は自動調節がうまくできていないため、手動での感知距離の設定を行ってください。

コントローラー左側の感知距離調節スイッチのゴムキャップを外し調節してください。

①人体センサーの感知表示ランプが点滅したままの場合
・・・感知距離調節スイッチを「0」から「5」へ回す。

②スイッチ切り替え後も人体センサーの感知表示ランプが点滅したままの場合
・・・感知距離調節スイッチを1つずつ下げて調節してください。

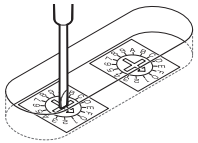

※人体センサーの感知表示ランプが消灯したら設定完了です。

| スイッチ | 0 | 1 | 2 | 3 | 4 | 5 |
|---|---|---|---|---|---|---|
| 感知距離（単位：mm） | 自動調節 | 500 | 600 | 700 | 800 | 900 |

※出荷時は「スイッチ0：自動調節」に設定してあります。

以下の設定を行うには、コントローラ右側のゴムキャップを外し、調節してください。

## 自動洗浄切替方法

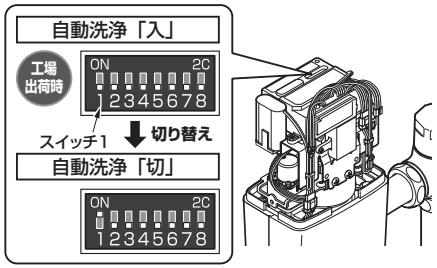


### スイッチ1を切り替える。

流し忘れ防止のため、使用者が立ち去ったあとに自動で洗浄するよう工場出荷時に設定しています。
自動洗浄をオフにする場合は、スイッチ1をONに切り替えてください。

## 自動洗浄開始時間の切替方法

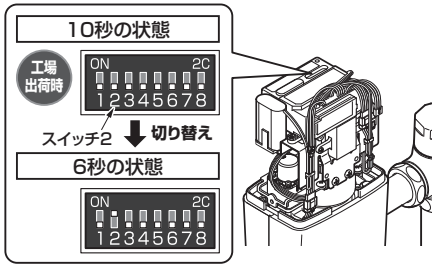


### スイッチ2を切り替える。

工場出荷時は10秒に設定していますが、自動洗浄までの待ち時間が長く感じる場合は、スイッチ2をONに切り替えて自動洗浄開始時間を6秒に設定することもできます。



## 大小洗浄切替方法

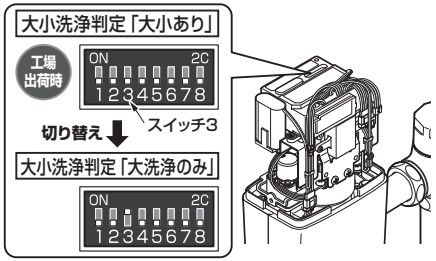


### スイッチ3を切り替える。

工場出荷時は大小洗浄の判定を行うように設定しています。
大小洗浄判定を行わない場合は、スイッチをONに切り替えてください。

## 小洗浄判定時間切替方法

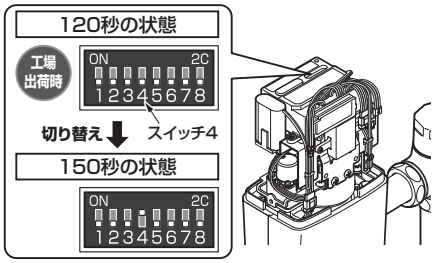


### スイッチ4を切り替える。

人体センサーの感知時間により大／小便を判定して適正水量を流します。工場出荷時は、120秒に設定していますが、スイッチ4をONに切り替えることで、150秒に設定することもできます。

## 設備保護洗浄の切替方法

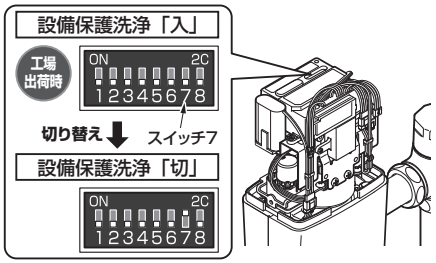


### スイッチ7を切り替える。

24時間洗浄がない場合は配管を保護するため、自動的に洗浄します。
設備保護洗浄をオフにする場合は、スイッチ7をONに切り替えてください。

## ■手かざしセンサースイッチユニットの切替方法

**センサースイッチは以下の設定が可能です。スイッチ付きカバーを取り外し、以下の設定を行ってください。**

### スイッチユニットの取外方法

**1. 小ねじを外す。**
**（六角棒レンチ：対辺2.5mm）**
**2. スイッチ付きカバーを上に持ち上げ、取り外す。**

### 感知距離の設定(手かざしセンサー)

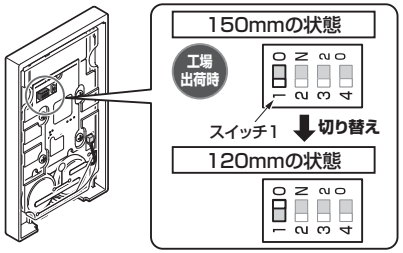


**スイッチ1を切り替える。**

快適にお使いいただけるように、工場出荷時に150mmに設定しています。
不用意な洗浄が発生する場合は、120mmに切り替えてください。

### 手かざし時間の切替方法

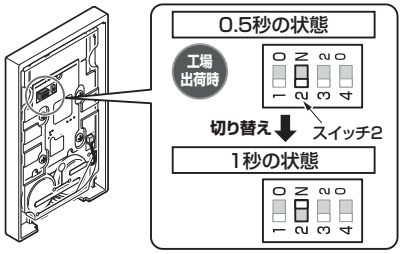


**スイッチ2を切り替える。**

工場出荷時は0.5秒に設定しています。
不用意な洗浄が発生する場合は、1秒に切り替えてください。

### 節電モードの切替方法

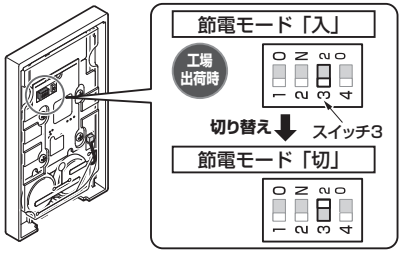


**スイッチ3を切り替える。**

長くお使いいただくために、工場出荷時は節電モード「入」に設定しています。
さらに使い勝手を向上させるときは、節電モードを「切」に設定してください。
ただし、電池寿命が約7年になります。



# 日ごろのお手入れ

十分な機能を発揮させるため、また、美しく衛生的にご使用いただくために、日ごろのお手入れをお願いいたします。

### 洗浄停止モード

掃除や検便のときなど自動洗浄を停止したい場合は、洗浄停止モードを利用してください。

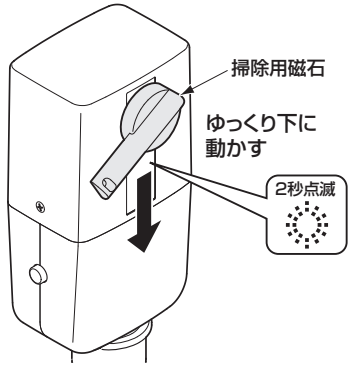


人体センサーのガラス上部からゆっくり掃除用磁石を下に動かし、窓部のランプが2秒間点滅するまで掃除用磁石を当てる。
点滅がはじまったら磁石を離してください。

感知機能が停止（洗浄停止モード）
→ 10分以内 → 人体センサーに掃除用磁石を近づけて洗浄停止モードを解除する → 人体センサー感知機能が復帰
→ 10分後 → 人体センサー感知機能が復帰

## 布を使用したお手入れ

●軽い汚れの場合
水またはぬるま湯に浸した布をよく絞って、汚れをふき取ってください。

●ひどい汚れの場合
適量に薄めた中性洗剤を含ませた布で汚れをふき取ったあと、水ぶきしてください。

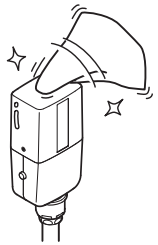

お願い

●水栓が破損するおそれがあるものは使用しないでください。
・酸性洗剤、塩素系漂白剤、アルカリ性洗剤
水栓の表面が変色したり、樹脂製部品が破損するおそれがあります。
・シンナー、ベンジンなどの溶剤
ゴムや樹脂製部品が破損するおそれがあります。
・クレンザー、磨き粉など、粗い粒子を含んだ洗剤
・ナイロンたわし、たわし、ブラシなど
水栓の表面が傷つきます。

●水をかけないでください。
火災や故障の原因になります。

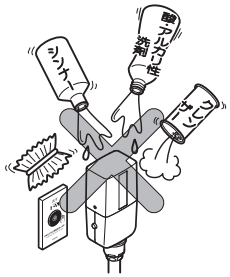






## ピストンバルブの掃除（年2回以上）

ご使用になられているうちに水が出なくなったり、止まらなくなったときには次の手順でピストンバルブのフィルター掃除をしてください。

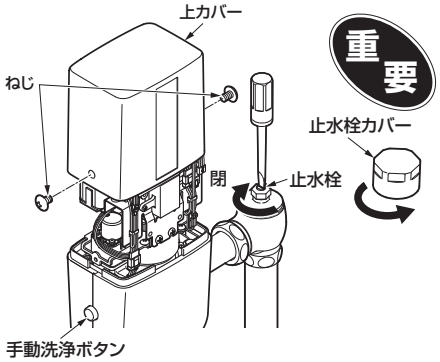


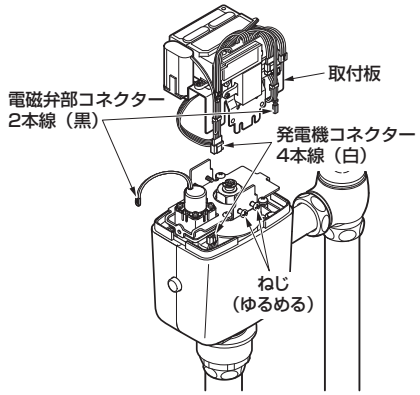


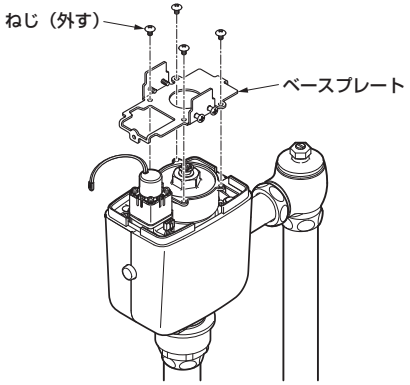


**1. 止水栓カバーを取り外す。**

工具を使用する場合は、めっきを傷つけないように必ずふきんを挟んでください。

**2. 止水栓を閉める。**

手動洗浄ボタンを数回押して水抜きをしてください。

**3. 上カバーのねじ（2カ所）を外し、上カバーを取り外す。**

**4. コネクター（発電機および電磁弁部）を外したあと、取付板を固定しているねじをゆるめ、左図のように取り外す。**

**5. ベースプレートを取り外す。**

左図のようにねじ（4カ所）を外し、ベースプレートを取り外してください。

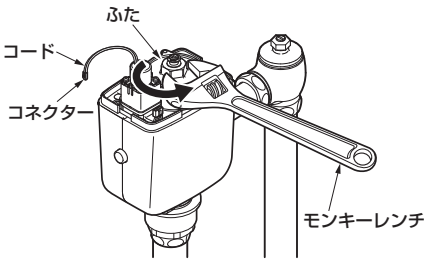


**6. コネクターに水がかからないように注意しながらモンキーレンチでふたを外す。**

コードを傷つけないように十分に注意してください。

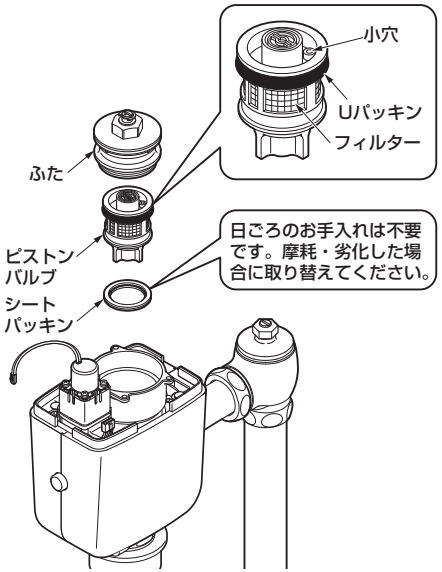


**7. ピストンバルブを取り外し、フィルターや小穴の掃除をする。**

フィルターに詰まったごみや汚れを歯ブラシなどで取り除いてください。
小穴にごみ詰まりがある場合は、細い針金（荷札の針金など）で掃除してください。

**注　意**

**Uパッキンに傷や切れがないことを確認してください。Uパッキンに傷や切れがある場合は向きを注意して取り替えてください。**

**8. ピストンバルブを元の位置に戻し、ふた、ベースプレート、取付板を取り付け、コネクター（発電機および電磁弁部）を接続したあと、上カバーを取り付ける。**

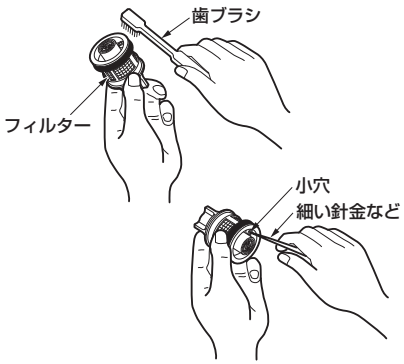


**9. 止水栓を開き、手動洗浄ボタンを押しながら、水勢を確認する。**

**10. 止水栓カバーを取り付ける。**

工具を使用する際は、めっきを傷つけないように必ず布片を挟んでください。



# 定期的な点検

安全・快適にご使用いただくために、以下の点検をお願いします。

## 配管まわりの水漏れ(年2回以上)

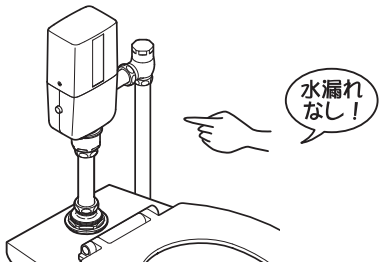


**配管まわりの水漏れがないか確認する。**

劣化・摩耗などで部品が破損し、けがをしたり、水漏れにより家財などをぬらす財産損害発生のおそれがあります。

水漏れしている場合は、止水栓または元栓を閉め(P.23参照)、お求めの取付店・販売店またはTOTOメンテナンス(株)へ修理をご依頼ください。

## 商品のガタツキ(年2回以上)

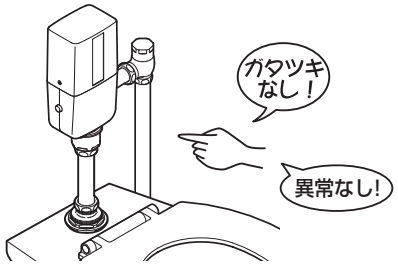


**使い始めに比べてガタツキなどの異常を感じる部分がないかを確認する。**

配管まわりにガタツキがあるままお使いになると、配管に負荷がかかり、水漏れの原因になります。

また、ガタツキなどの異常を放置すると、部品の破損やめっき部品の表面が割れて、けがをするおそれがあります。

お求めの取付店・販売店またはTOTOメンテナンス(株)へ修理をご依頼ください。

## バキュームブレーカー部の点検と処置（年2回以上）

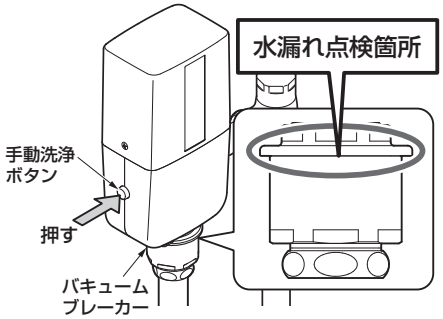


**1. バキュームブレーカーの周囲を確認して、水漏れ跡がないかを確認する。**

**2. 2～3度手動洗浄ボタン（P.6参照）を押して水を流し、水漏れ点検箇所から水漏れしないかを確認する。**

1.2.で、水漏れ跡や水漏れが確認されたときは、お求めの取付店・販売店、またはTOTOメンテナンス(株)へ修理をご依頼ください。
なお、保守管理会社様でお取り替えの際は、取り替え用バキュームブレーカー(THD68型)をお買い求めのうえ、お取り替えください。

## オートクリーンC本体用バックアップ電池交換について

バックアップ電池は、専用のリチウム電池を使用しています。

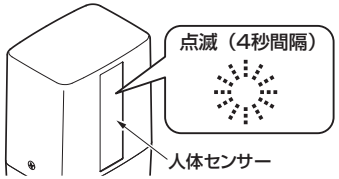


**バックアップ電池が切れると、人体センサーの感知表示ランプが4秒間隔で点滅し、洗浄機能が停止する。**

## スイッチユニット用電池交換について

電池は、専用のリチウム電池を使用しています。
月4,000回程度使用する場合、約10年間使用できます。

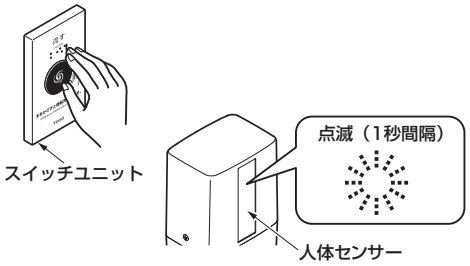


**スイッチユニットの電池が切れかかると、スイッチユニットを操作したあとにオートクリーンC本体の人体センサー内の感知表示ランプが1秒間隔で最大15回点滅する。**

早めにスイッチユニットの電池を交換してください。

## 電池交換の方法

【オートクリーンC本体】

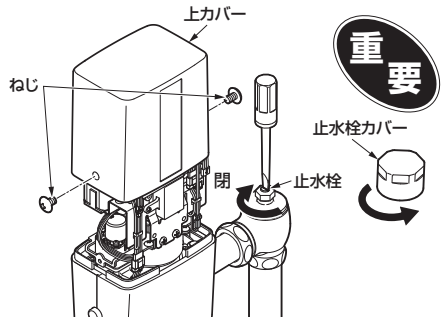


重要

工具を使用する場合は、めっきを傷つけないように必ずふきんを挟んでください。

**1. 止水栓カバーを取り外す。**

**2. 止水栓を閉める。**

**3. 上カバーのねじ（2カ所）を外し、上カバーを取り外す。**

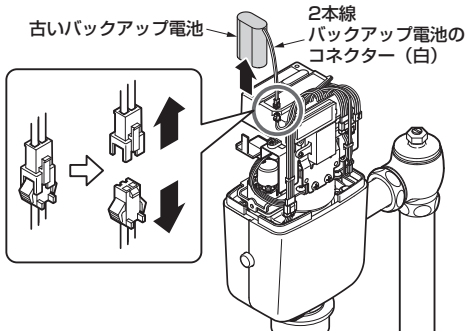


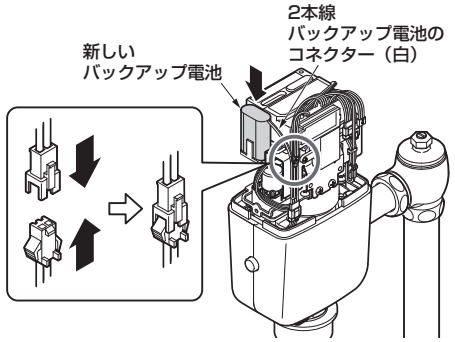


**4. バックアップ電池のコネクター（白）接続を外し、古いバックアップ電池を取り外す。**

**5. 新品のバックアップ電池を設置し、コネクターを接続する。**

コネクター接続後、センサーが感知可能になるまでに約2分かかります。

**6. 止水栓を開き、手動洗浄ボタンを押しながら、水勢を確認する。**

**7. 上カバーを取り付け、ねじ（2カ所）で止める。**

**8. 止水栓カバーを取り付ける。**

工具を使用する際は、めっきを傷つけないように必ず布片を挟んでください。

【スイッチユニット】

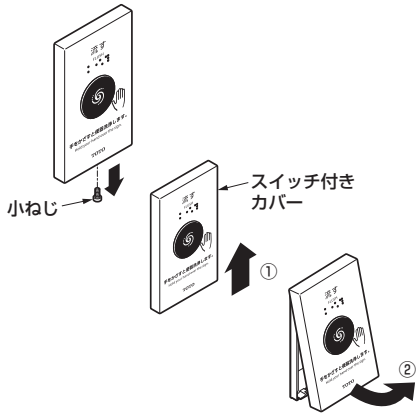


**1. 六角棒レンチ（対辺2.5mm）を使用し、小ねじを外す。**

**2. スイッチ付きカバーを上に持ち上げ、取り外す。**


お手入れ

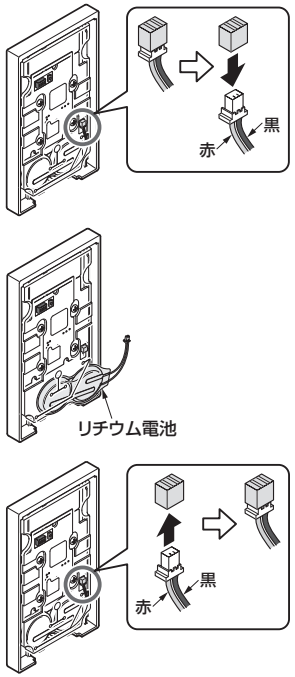


**3. 専用のリチウム電池を入れ、コネクターを接続する。**

スイッチユニット内に水が入らないように注意してください。

**4. スイッチ付きカバーを取り付け、スイッチユニット本体をねじ(1本)でハンガーに固定する。**

## 羽根車の動作確認（年2回以上）

定期的(年2回以上)に発電機の羽根車が動作していることを確認してください。
万一、羽根車が停止したまま放置しておくとバックアップ電池の寿命が約1年程度（4,000回／月 使用）になってしまいます。

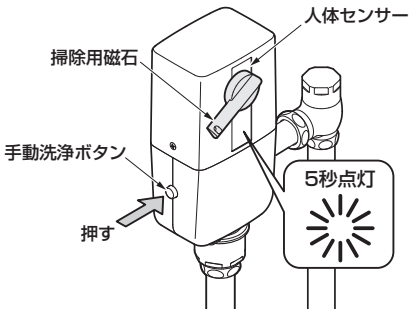


**1. 洗浄停止モードに入る。**

付属の掃除用磁石で洗浄停止モード(P.14)に入ります。

**2. 手動洗浄ボタンで水を流す。**

バルブ本体の手動洗浄ボタンで水を流します。

**3. 人体センサーのランプが点灯する。**

羽根車が正常に作動していれば、人体センサーのランプが5秒間点灯します。

人体センサーのランプが点灯しない場合は**TOTOメンテナンス(株)**へ依頼してください。





# 定期的な部品交換のお願い

安全・快適にご使用いただくために、以下について定期的に部品の交換が必要です。

## バキュームブレーカーの交換

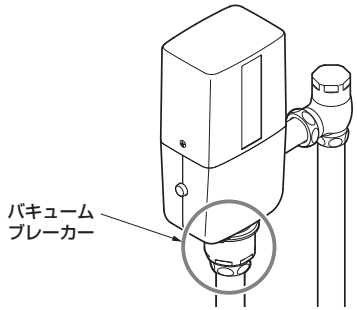


バキュームブレーカーが正常に機能しないと、状況によっては、オートクリーンC本体から一度吐水した水が逆流するおそれがあります。

バキュームブレーカーの交換は、**お求めの取付店・販売店、またはTOTOメンテナンス(株)**へ依頼してください。

TOTOメンテナンス(株)にご依頼の場合、修理料金は、技術料＋部品代＋訪問料がかかります。

※ご依頼されたアフターサービスの履歴をメモしておくと便利です。

| 年 月 日 | サービス内容 | 担当者 |
|---|---|---|
| | | |

# 故障かな？と思ったら

## 緊急時の水の止めかた

配管まわりの水漏れや、水が止まらないなど、緊急を要するときは下図の要領で止水栓または元栓を閉めてください。

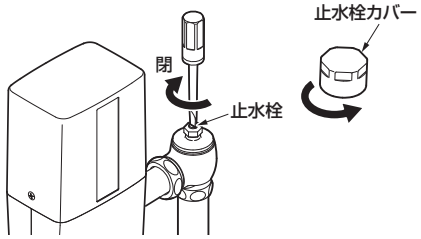


**マイナスドライバーを差し込み、止水栓を閉める。**

**それでも止まらない場合は元栓を閉める。**

●**次のような場合は、故障ではありません。**修理を依頼される前に以下のことをお調べになり、それでも直らないときは、**お求めの取付店・販売店、またはTOTOメンテナンス（株）**へ修理を依頼してください。
詳しくは「**アフターサービス**」(P.26)をご確認ください。

| 修理を依頼される前に | | | | |
|---|---|---|---|---|
| 現　象 | お調べいただくところ | | 処置の仕方 | 参照ページ |
| 水が出ない | 洗浄禁止時間ではありませんか。 | | 10秒以上待つ。 | 7ページ |
| | バックアップ電池のコネクターを差し込んで2分経過しましたか。 | | 2分待つ。 | 4ページ |
| | センサー窓部の表面が汚れていませんか。 | | 汚れを取る。 | 5ページ |
| | センサーの前に障害物がありませんか。 | | 障害物を取り除く。 | 5ページ |
| | コネクターは確実に差し込まれていますか。 | | コネクターを差し込む。<br>※白色コネクター（3本線）は除く | 4ページ |
| | 人体センサー窓内の感知表示ランプが点滅していませんか。 | | バックアップ電池を交換する。 | 19・20ページ |
| | スイッチユニット(別売品)で水が流れない | 人体センサーは感知していますか。 | 便座に座り、**人体センサーを2秒以上感知させて使用**する。 | 8ページ |
| | | スイッチユニット(別売品)を操作し、洗浄したときだけ、人体センサー窓内の感知表示ランプが点滅していませんか。 | スイッチユニットの電池を交換する。 | 20ページ |
| | | 無線スイッチユニット(別売品)の同期はとれていますか。 | 同期をとる。 | 25ページ |
| | 手動洗浄ボタンで水が流れない | 断水中ではありませんか。 | 回復するまで待つ。 | — |
| | | 止水栓は開いていますか。 | 止水栓を開ける。 | 4ページ |
| | | ピストンバルブのフィルターにごみなどが詰まっていませんか。 | ピストンバルブのフィルターを掃除する。 | 16・17ページ |



| 修理を依頼される前に | | | | |
|---|---|---|---|---|
| 現　象 | お調べいただくところ | | 処置の仕方 | 参照ページ |
| 水が出ない | 自動洗浄で水が流れない | 便器から離れて約10秒後に自動で水が流れます。 | | 6ページ |
| 水が止まらない | ピストンバルブのフィルターにごみなどが詰まっていませんか。 | | ピストンバルブのフィルターを掃除する。 | 16・17ページ |
| | 万一上記の箇所を調べてみても、止まらない場合は、止水栓を閉じてください。 | | | 23ページ |
| 洗浄水量が少ない | 止水栓は適量の水勢になるように開いていますか。 | | 適量の水勢になるように止水栓を開ける。 | 4ページ |
| | 洗浄水量調節は正しく行われていますか。 | | 適量の水量になるように調節する。 | 9・10ページ |
| 水が勝手に流れる | トイレに入室し、ドアを閉めたあと、約10秒後に左記現象が起こる場合は、人体センサーの感知距離設定が適切に行われていないことが考えられます。お求めの取付店または**TOTOお客様相談室またはTOTOメンテナンス（株）**へお問い合わせください。 | | | |
| | 設備保護洗浄ではありませんか。 | | 配管保護のための洗浄であり故障ではありません。設備保護洗浄ありの状態でお使いいただくことをおすすめしますが、もし機能停止する場合はコントローラーのスイッチを調節してください。 | 12ページ |
| | スイッチユニット（手かざしタイプ：別売品）が誤感知していませんか。 | | 感知距離または手かざし時間を調節する。 | 13ページ |
| 人体センサー内の感知表示ランプが点滅する（しない） | 感知表示ランプはバックアップ電池のコネクターを差し込んで約10分間は人体を感知するたびに点滅します。<br>※着座して点滅、離座して消灯しない場合は、人体センサーの感知距離設定が適切に行われていないことが考えられます。その場合は、お求めの取付店または**TOTOお客様相談室またはTOTOメンテナンス（株）**へお問い合わせください。<br>なお、バックアップ電池のコネクターを差し込んで、**約10分間が経過すると、人体を感知しても点滅しませんが、故障ではありません。** | | | |




こんなときは

## スイッチユニットとオートクリーンC本体の同期のとりかた

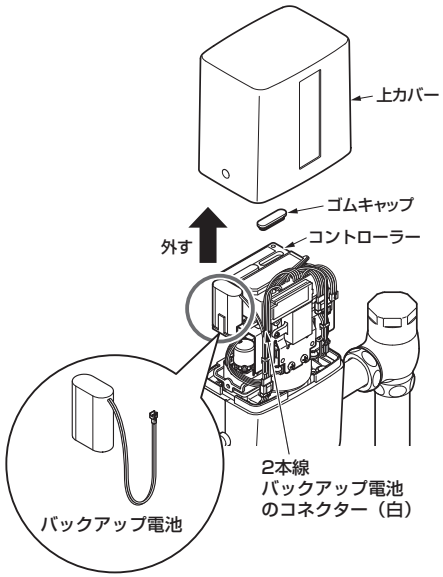


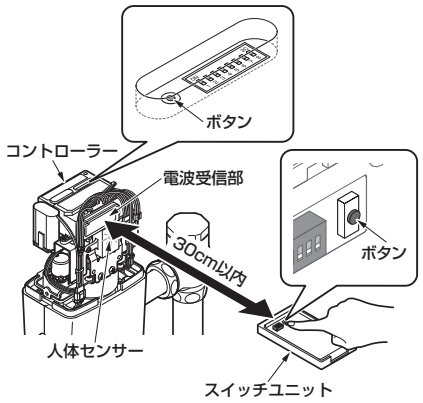


**1. オートクリーンC本体の上カバーを外す。**

※このとき、オートクリーンC本体の電池コネクターが接続されているか、ご確認ください。
オートクリーンC本体の電池コネクターを挿入して約2分後に商品が作動します。

**2. オートクリーンC本体のコントローラー右側のゴムキャップを外す。**

**3. オートクリーンC本体の電波受信部とスイッチユニットを30cm以内に近づける。**

**4. オートクリーンC本体のコントローラーのボタンを押し、人体センサーのランプが点滅することを確認する。**

注意

- ●同期作業はランプが点滅している間(20秒以内）に行ってください。
- ●ボタンを5秒以上押すと、同期がすべて解除されますので、ご注意ください。

**5. スイッチユニットのボタンを押すと、洗浄と同時に人体センサーのランプが5秒間点滅する。（同期が完了）**





# アフターサービス

【修理を依頼する前に「故障かな?と思ったら」(P.23)をご確認ください!】

## 保証書（この説明書のP.30が保証書になっています）

- ●この商品は保証書の内容に従って保証されています。取付日、取付店名、扱者印が記入してあることを確認してください。また、保証書の内容をよくお読みのうえ、大切に保管してください。
- ●保証期間は保証書をご確認ください。

## 保証について

**●保証期間中は**

保証書の規定に従って、修理をさせていただきます。保証期間内でも有料になることがありますので保証書の内容をよくご確認ください。例えば、「取扱説明書、施工説明書、貼付ラベルなどの注意書きに従っていない場合の不具合など」は有料になります。

**●保証期間を過ぎているときは**

修理すれば使用できる商品については、ご希望により有料で修理させていただきます。
→「修理を依頼されるときは」「修理料金について」(P.28)をご確認ください。

## 部品の交換について

無料修理により取り外された部品・商品はTOTO株式会社の所有となります。

## 補修用性能部品の最低保有期間

この商品の補修用性能部品（機能維持に不可欠な部品で使用期間中に取り替えの必要が発生する可能性が大きいもの）の最低保有期間は、商品の生産終了後10年です。
※補修用性能部品の保有期間が経過いたしますと修理できない場合があります。
※保有期間内においても代替品（仕様・形状・材質などが異なる部品）での提供の場合がありますので、ご了承願います。

## 摩耗・劣化する部品の交換

- ●バルブやパッキンが摩耗・劣化すると水漏れの原因となります。
この場合、該当部品の交換が必要です。
- ●摩耗・劣化部品の交換は、**お求めの取付店・販売店、またはTOTOメンテナンス(株)**へ依頼してください。

## 交換部品について

以下の交換部品はご自分でお取り替えできます。

| 部品名 | ピストンバルブ | Uパッキン(ピストンバルブ部) | シートパッキン | バキュームブレーカー |
|---|---|---|---|---|
| 形状 | | | | つば付き洗浄管：パッキン(青色)<br>差し込み洗浄管：パッキン(黒色)、パッキンガイド |
| 品番 | TH479P1R | TH91342HP | TH321 | THD68A |
| 参照ページ | P.16 | P.16 | P.16 | P.18 |

希望小売価格などの詳細は、TOTOWebショップをご確認ください。
https://www.toto.jp/ec/html/index.htm

●お客様がご自分で交換できる部品は上表の部品のみです。その他の部品は修理技術者の方へご依頼ください。
●交換部品をご購入するときは、「TOTOメンテナンス(株)TOTOパーツセンター」にお問い合わせください。

### ●TOTOメンテナンス（株）TOTOパーツセンターでご購入の場合●

#### ■お届けについて

ご注文から2週間以内に宅配便でお届けします。
※ご注文が集中し、商品の品切れによりお届け日が遅れる場合があります。あらかじめご了承ください。
またお届けが大幅に遅れる場合は、お届け予定日をご連絡いたします。

#### ■お支払いについて

お届けした宅配業者に、商品代、送料、消費税相当額をお支払いください。
送料につきましては、別途TOTOパーツセンターへお問い合わせください。

#### ■返品・交換について

交換部品の不良などによる返品、交換については、商品到着後8日以内にTOTOパーツセンターまでご返送ください。
送料はTOTOパーツセンターが負担し商品を送付させていただきます。
お客様のご都合による返品、交換については、商品到着後8日以内にTOTOパーツセンターまでご返送ください。なお送料はお客様負担となりますのでご了承ください。お客様の元で、汚れたり破損した商品や、一度ご使用になられた商品の返品、交換はいたしかねますので、あらかじめご了承ください。

**注意**

●ねじの締め忘れによる水漏れやガタツキなど、正しいお取り替えをされなかったことによる不具合は保証いたしかねますので、あらかじめご了承ください。
●この説明書の中にあります、品番は予告なく変更する場合がございますので、あらかじめご了承ください。





## 修理を依頼されるときは

**【修理依頼先】**
お求めの取付店・販売店またはTOTOメンテナンス(株)

**【ご連絡いただきたい内容】**
①住所、氏名、電話番号　②商品名
③品番　④取付日
⑤故障内容、異常の状況(どこから水漏れしているかなど)
⑥訪問希望日

**【ご不明な点や修理に関するお問い合わせ先】**
「TOTOお客様相談室」または「TOTOメンテナンス(株)」

品番は　部分に貼っているラベルでご確認ください。

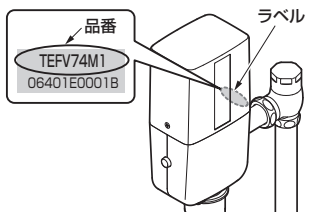


オートクリーンC本体

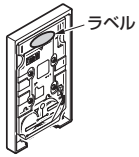


スイッチユニット

## 修理料金について <TOTOメンテナンス(株)にご依頼の場合>

修理により商品の機能が維持できる場合には、ご要望により有料にて修理をさせていただきます。
標準修理料金は 技術料 + 部品代 + 訪問料 で構成されています。
ただし、補修用性能部品の保有期間が経過している商品は、修理できない場合がございます。

# 仕様

## オートクリーンC本体仕様一覧

| タイプ | | コンビネーションタイプ（既設取り替えタイプ・発電タイプ） |
|---|---|---|
| | | 露出タイプ |
| 工場出荷時標準洗浄水量 | | 大：10L／小：7L（大：8～16L・小：6～10L調節可能） |
| 給水圧力 | 最低必要水圧(流動時) | 0.07MPa |
| | 最高水圧(静止時) | 0.75MPa |
| 商品寸法 | | カバー外寸：132(幅) × 235(高さ) × 92(奥行き) |
| 電源 | | 発電機＋バックアップ電池 |
| 人体感知距離 | | 自動調節：500~800mm（手動調節：500~900mm未満に調節可能）※白紙□300mmの場合 |
| 人体感知時間 | | 6秒間以上 |
| 自動洗浄開始時間 | | 人体感知が切れて10秒後または6秒後に設定可能　※工場出荷時：10秒 |
| 小洗浄判定時間 | | 120秒または150秒に設定可能　※工場出荷時：120秒 |
| 自動洗浄 | | 入/切　切替可能　※工場出荷時：入 |
| 大小洗浄 | | 大/大小　切替可能　※工場出荷時：大小 |
| 設備保護洗浄 | | 24時間洗浄がない場合は自動洗浄します<br>入／切　切替可能　※工場出荷時：入 |
| 給水接続部 | | 25A（ねじサイズ：R1） |
| 使用環境温度 | | 1～40℃ |
| 使用水 | | TEFV74M1型：水道水のみ |
| | | TEFV84M1型：水道水、井戸水、再生水、雑用水 |

（注）井戸水・再生水・雑用水は、使用できる水質範囲があります。詳しくは、下記アドレスのホームページを参照してください。
ホームページアドレス：https://www.com-et.com

## スイッチユニット仕様一覧

| タイプ | 無線スイッチタイプ | |
|---|---|---|
| | センサースイッチ | タッチスイッチ |
| 適用機種品番 | オートクリーンC（TEV＊型・TEFV＊型）<br>※ウォシュレットPSAおよび埋め込みタイプにはセット不可<br>※TEF＊型にはセット不可 | |
| 電源 | 専用リチウム電池(同梱) | |
| 電池寿命 | 月4000回の使用で約10年 | |
| 出力 | 2.4GHz帯　1.3mW以下(特定小電力無線機器) | |
| 感知距離 | 150mmまたは120mmに設定可能<br>(工場出荷時は150mm)<br>※白紙□300mmの場合 | — |
| 手かざし時間 | 0.5秒／1秒　切替可能<br>（工場出荷時：0.5秒） | — |
| 商品寸法 | 70（幅）×120（高さ）×11.5（奥行き） | |
| 使用環境温度 | 1～40℃ | |

※TEV＊型・TEFV＊型以外のオートクリーンC本体との組み合わせはできません。





# TOTO

## 水栓金具保証書

本書は、本書記載内容で無料修理を行うことをお約束するものです。取付日から下記期間中、故障が発生した場合は本書をご提示のうえ、取付店（または販売店）、またはTOTOメンテナンス(株)〒105−8306　東京都港区海岸１－２－２０汐留ビルディング（TEL 0120−1010−05　FAX 0120−1010−02）に修理をご依頼ください。

| | | |
|---|---|---|
| お客様 | おなまえ　様 | |
| | おところ　〒 | |
| 取付店／販売店 | 〒<br>㊞<br>電話　－ | |
| 取付日／ご購入日 | 年　月　日 | |

| | |
|---|---|
| 商品名 | 大便器自動フラッシュバルブ<br>オートクリーンC<br>コンビネーションタイプ・既設取り替えタイプ(発電タイプ) |
| 品番 | TEFV74M1型･TEFV84M1型<br>TES46M型･TES47M型 |
| 保証期間 | 取付日/ご購入日から1カ年 |
| 用途 | パブリック大便器洗浄用 |

### ★お客様へ

・この保証書をお受け取りになるときに、取付日、取付店（または販売店）名、扱者印が記入してあることを確認してください。保証書は再発行いたしませんので紛失されないよう大切に保管してください。なお、本書は日本国内においてのみ有効です。

・保証期間中でも、次の場合は有料修理になります。
（1）上記用途以外で使用した場合の不具合。
（2）適切な使用、維持管理を行わなかったことに起因する不具合。
（3）弊社が定める施工説明書などに基づかない施工、専門業者以外による分解などに起因する不具合。
（4）建築躯体の変形などに起因する商品の不具合。
（5）塗装の色あせなどの経年変化または使用に伴う摩耗などにより生じる外観上の不具合。
（6）金属の腐食しやすい環境（海岸付近、温泉地など）に起因する不具合。
（7）ねずみなどの動物や昆虫が噛んだり、動物や昆虫の死骸が本商品内に残留することなどに起因する不具合。
（8）火災、落雷、地震、噴火、洪水、津波など天変地異または破壊行為による不具合。
（9）電気製品における異常電圧、指定外の使用電源（電圧・周波数）および送電線・周辺器具など外部から発生する電磁波に起因する不具合。
（10）部品（乾電池など）の消耗による不具合。
（11）日常のお手入れ箇所（フィルターなど）や水抜栓などのOリングやパッキンの摩耗・劣化による不具合。
（12）砂やごみなどの配管内流入、および水あか固着に起因する不具合。
（13）水道に関する国の基準（水道法）に定められた飲料水の水質基準に適合しない水を給水したことに起因する不具合。
（14）凍結に起因する不具合。
（15）本書の提示がない場合。
（16）本書にお客様名、取付日、取付店（または販売店）名、扱者印の記入のない場合。

・部品の交換について
無料修理により取り外された部品・商品は、TOTO株式会社の所有となります。

※この保証書は、本書に明示した期間、条件のもとにおいて無料修理をお約束するものです。
したがって、この保証書によってお客様の法律上の権利を制限するものではありません。
保証期間経過後の修理などについてご不明の場合は、「取扱説明書」に記載のお客様相談室またはTOTOメンテナンス(株)にお問い合わせください。

・修理完了後にお渡しする修理伝票には修理内容を記載していますので、修理伝票は保管しておいてください。

TOTO株式会社
〒802-8601　福岡県北九州市小倉北区中島2-1-1
お客様相談室　TEL 0120-03-1010　FAX 0120-09-1010