修理を依頼する前に「故障かな?と思ったら」(P.14)をご確認ください

修理・取り扱いのご相談は まずお求めの取付店・販売店へ

取付店・販売店　　〒

電話　　ー

転居や贈答品などでお求めの取付店・販売店へご相談できない場合は、商品名・品番をご確認のうえ、下記TOTO窓口までお問い合わせください。

お客様専用窓口

商品のお問い合わせは

TOTO(株)お客様相談室へ
TEL 0120-03-1010
FAX 0120-09-1010
受付時間：9:00～17:00(夏期休暇・年末年始を除く)

修理のご用命は

安心・信頼の TOTOメンテナンス(株)修理受付センターへ
ホームページ　http://www.tom-net.jp/
TEL 0120-1010-05
FAX 0120-1010-02
受　　付：年中無休
受付時間：8:00～19:00
訪問修理：年中無休（一部地域を除く）
営業時間：9:00～18:00

交換部品・別売品のご購入は

TOTOメンテナンス(株)TOTOパーツセンターへ
TEL 0120-8282-55
FAX 0120-8272-99
受付時間：平日 9:00～18:00　土・日・祝日 10:00～18:00
(夏期休暇・年末年始を除く)

※インターネットでの部品購入はTOTOWebショップへ(24時間受付)
http://www.toto.jp/ec/html/index.htm

お客様からお預かりした個人情報は、関連法令および社内諸規定に基づき慎重かつ適切に取り扱います。
詳細はTOTOホームページをご覧ください。

この印刷用版下データは、重度障がい者多数雇用企業サンアクアTOTO(株)で作成しました。「TOTOグループ」は障がい者雇用の推進に努力しております。

TOTO株式会社
TOTOホームページ　http://www.toto.co.jp/

2025.9
03P06A

TOTO

取扱説明書　保証書付

水石けん供給栓

品番	TLK042型

◆このたびは、水石けん供給栓をお求めいただき、誠にありがとうございます。
この取扱説明書をよくお読みのうえ、正しくお使いください。

◆保証書に、取付店名、取付日などが記入されていることを必ずお確かめください。

◆この取扱説明書は大切に保管し、必要なときにお読みください。

はじめに

安全上のご注意…… 1 ～ 3
仕様…… 3
品番と各部のなまえ…… 4

使いかた

ご使用前に…… 5 ～ 6
使いかた…… 7

お手入れ

日ごろのお手入れ…… 8 ～ 12
定期的な点検…… 13

こんなときは

故障かな？と思ったら…… 14
アフターサービス…… 15 ～ 17

保証書…… 18
お問い合わせ先…… 裏表紙

安全上のご注意（安全のために必ずお守りください）

ご使用の前に、この「安全上のご注意」をよくお読みのうえ、正しくお使いください。

●お読みになったあとは、お使いになる方がいつでも見られる場所に必ず保管してください。

●この説明書では、商品を安全に正しくお使いいただき、あなたや他の人々への危害や、財産への損害を未然に防止するために、いろいろな表示をしています。
その表示と意味は次のようになっています。

表　示	意　　味
⚠ 注 意	**この表示の欄の内容を無視して誤った取り扱いをすると、傷害または、物的損害が発生する可能性があることを示しています。**

■お守りいただく内容の種類を、次の絵表示で区分し、説明しています。

	⃠ は、してはいけない「禁止」内容です。左図は、「分解禁止」を示します。
	❗ は、必ず実行していただく「強制」内容です。左図は、「必ず実行」を示します。

品番によっては、図と現品の形状が一部異なります。

⚠ 注 意

禁　止	**強い力や衝撃を与えない** 破損して、けがをしたり、故障や水石けん漏れの原因になります。	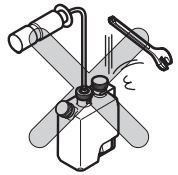
	消毒剤および消毒剤の混入された水石けんを使わない クレゾールなどの消毒剤および消毒剤の混入された水石けんは使用しないでください。 器具破損や吐出状態悪化の原因となります。	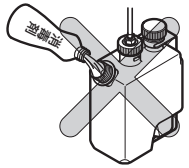
	ノズルをのぞきこまない **また、先端をふさがない** 水石けんが目に入り、身体異常をおこすおそれがあります。 万一、目に入った場合は、（コンタクトレンズを外し）すぐに多量の水で15分以上洗ったあと、速やかに医師の診察を受けてください。	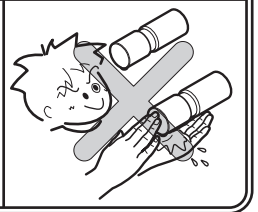

⚠ 注 意

禁　止	**湿疹や皮膚炎など皮膚障害がある場合は、水石けんの使用を中止する** 症状を悪化させるおそれがあります。	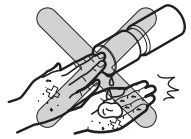
	商品内の水石けんや、配管内の水が凍結するような場所では使用しない 部品が破損し、水石けん漏れにより家財に損害を与えるおそれがあります。	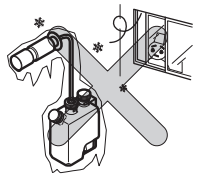
	ガタツキなどの異常はそのまま放置しない ガタツキなどの異常を放置すると、部品の破損やめっき部品の表面が割れて、けがをするおそれがあります。万一、部品の破損やめっきの割れを発見した場合は、ただちに修理を依頼してください。	
	めっきの部分は、ぶつけたり、無理な力で操作しない めっきの表面が割れて、けがをするおそれがあります。万一、めっきの表面が割れた場合は、ただちに修理を依頼してください。	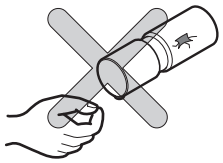
	お手入れに中性洗剤以外は使用しない （P.12を参照してください） お手入れに中性洗剤以外を使用すると、変色や破損のおそれがあります。	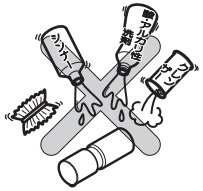
	化粧品などを付着させない 樹脂製部品にクレンジング剤、整髪料、洗髪料、ヘアカラーなどを付着させたまま放置すると、変色や破損のおそれがあります。万一、付着した場合はすぐに水で洗い流してください。	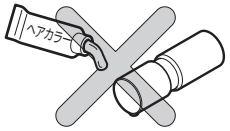

はじめに

⚠ 注意

必ず実行	**定期的(年2回以上)に配管まわり(キャビネット内、点検口内など)の水石けん漏れやガタツキがないか確認する** (P.13を参照してください) 劣化・摩耗などで部品が破損し、けがをしたり、水石けん漏れにより家財などをぬらす財産損害発生のおそれがあります。本体がガタついている場合は、本体下部の止めねじを締め付けてください。	
	当社指定の水石けん液を使用する 当社指定以外の水石けん液をご使用の場合は故障したり、吐出状態が悪くなるおそれがあります。	

仕様

製品品番	TLK04201J	TLK04202J
吐出タイプ	液状吐出	
タンク	約0.35L	約1L
吐出量	約1mL／回	
取り付け後およびメンテ後の初回吐出までの目安	チューブ長さ400mmのとき…約15回 チューブ長さ1000mmのとき…約25回	
使用環境温度	1～40℃	

品番と各部のなまえ

＜品番＞

製品品番	吐出タイプ	水石けん補給	タンク容量
TLK04201J	液状吐出	タンク補給	約0.35L
TLK04202J			約1L

＜各部のなまえ＞

洗面器・カウンター上部	洗面器・カウンター下部
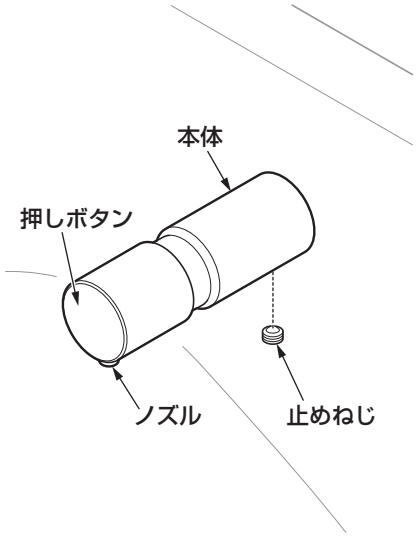	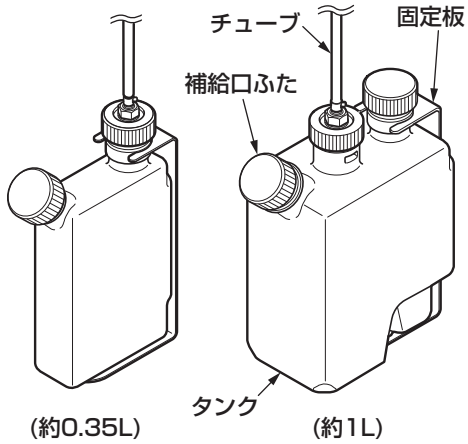

＜別売品＞

名称	タンクカバー(白)		水石けん補給ボトル	石けん液	
	TLK04201J用	TLK04202J用		4kg	18kg
図	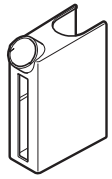	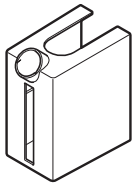			
品番	THD87	THD88	THD83	THZ4	THZ5

ご使用前に

チューブ・水石けんの確認

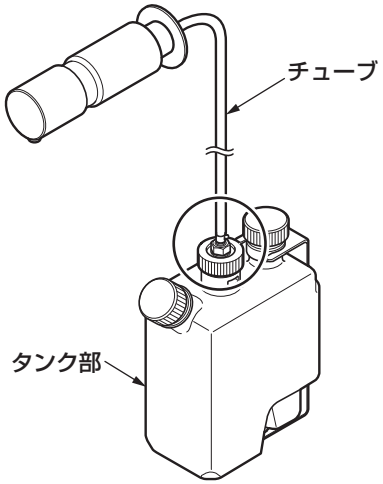

チューブは接続されていますか。

タンク部が確実に接続されているか確認してください。
チューブに折れ曲がりがないことを確認してください。

水石けんは正しく補給されていますか。

水石けんの種類、希釈の倍率や手順などに誤りがないか確認してください。

使いかた

お願い

●補給に使用する容器はきれいなものを使用してください。

シンナーなどの有機溶剤・洗剤の空き容器などを使用すると故障・異常の原因となります。

●水石けんは、TOTO石けん液をおすすめします。

TOTO石けん液以外で使用されると吐出状態が悪くなる場合があります。
※使用可能な他社水石けんは、http://www.toto.co.jp でご確認ください。

原液タイプの場合
希釈せず原液のまま補給してください。
※希釈すると、商品の故障の原因になります。

希釈タイプの場合
補給直前に別の容器で希釈し、補給してください。

原液を先に入れ、後から水を補給するのはやめてください。
※吐水状態が悪くなるおそれがあります。
希釈は水道水で行い、推奨希釈倍率でご使用ください。
※故障したり、吐出状態が悪くなるおそれがあります。

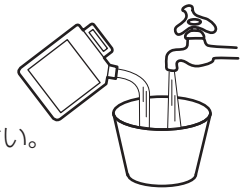

使いかた

使いかた

水石けんを出す

押しボタンを押す。

- ●押しボタンを押すと水石けんが出ます。
- ●手を離すと押しボタンが戻ります。
- ●押しボタンを押し続けても出たままにはなりません。水石けんが足りないと感じた場合は、もう一度押しボタンを押してください。

お願い

ノズルをのぞきこんだり、ノズルの先端をふさいだりしないでください。

水石けんが目に入り、身体異常をおこすおそれがあります。万一、目に入った場合は、(コンタクトレンズを外し)すぐに多量の水で15分以上洗ったあと、速やかに医師の診察を受けてください。

水石けんの補給の仕方

1

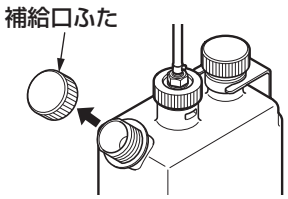

2

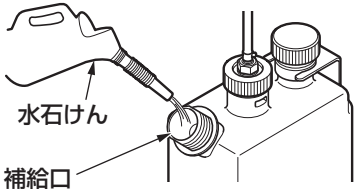

1. タンクの補給口ふたを開ける。

2. 水石けんを補給口よりゆっくりと注ぐ。

補給終了後は確実に補給口ふたを閉めてください。

日ごろのお手入れ

フィルターのお手入れ(月1回)

フィルターにごみなどが詰まると水石けんが吐出できなくなることがありますので定期的にフィルターを清掃してください。

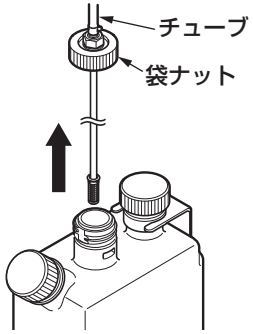

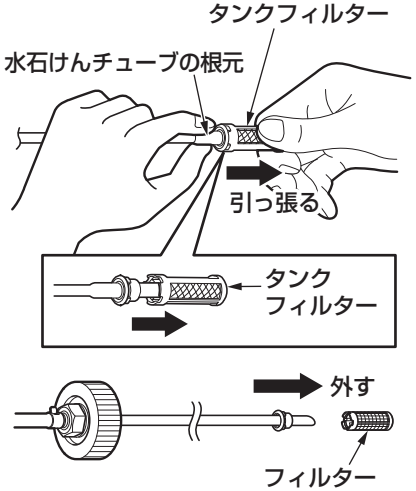

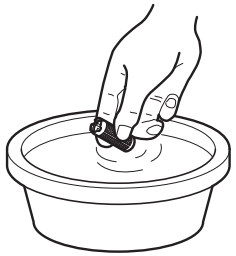

1. 袋ナットをゆるめる。

2. チューブの根元を押さえながらフィルターを引っ張る。

3. フィルターを清掃(水洗い)する。

※水石けんが乾燥して固まっている場合は、お湯につけると取れやすくなります。

※清掃後は元の位置に組み込んでください。

タンク内のお手入れ

快適にお使いいただくために、下記要領でタンク内の清掃を行ってください。（※カバーは別売品です）

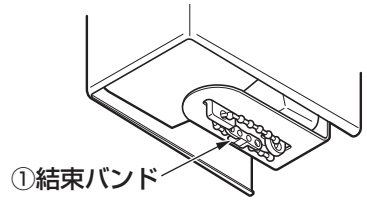

1. タンク下の結束バンドを外す。

※隠ぺいして設置の場合は、結束バンドを取り付けしないことがあります。

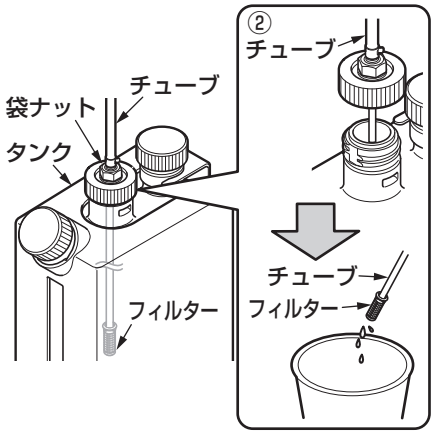

2. 袋ナットを外しタンクからフィルターを抜く。

フィルターを抜くと水石けんが流れて出てきますので、トレイやバケツで受け止めてください。

フィルターを抜く際に、チューブに強い力がかからないようご注意ください。

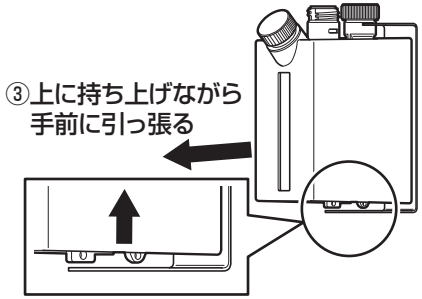

3. タンク一式を固定板から外す。

※タンクを上に持ち上げながら手前に引っ張ってください。

※カバー付きの場合はカバーが付いたまま。

タンク内のお手入れ（つづき）

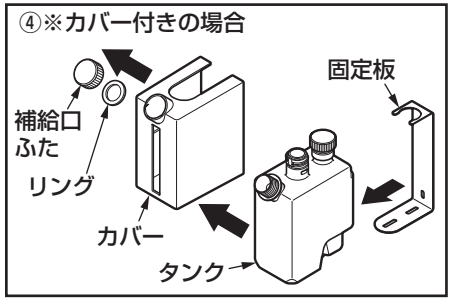

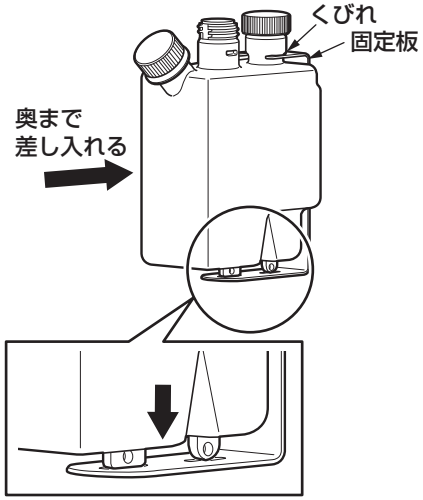

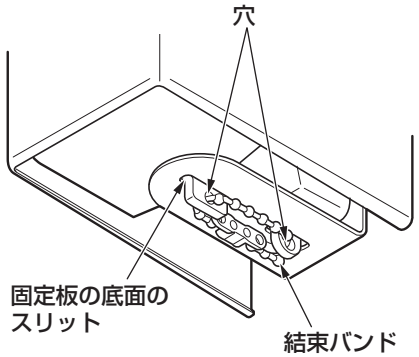

4. 補給口ふたを外す。

※カバー付きの場合はふた・リング・カバーの順に取り外してください。

5. タンクを洗浄する。

数回すすいだら排水してください。

6. タンク一式を元の位置に戻す。

タンクのくびれを固定板の間に通し奥まで差し入れる。

※カバーつきの場合はカバー・リングの順に取り付けてください。

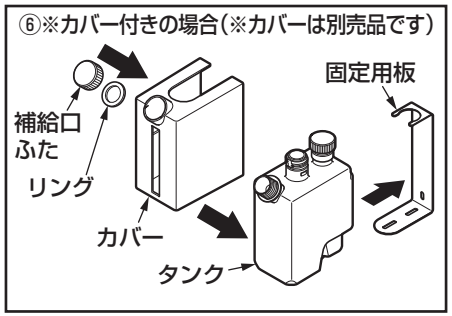

7. タンク下の結束バンドを取り付ける。

※隠ぺいして設置の場合は、結束バンドを取り付けしないことがあります。

タンク内のお手入れ（つづき）

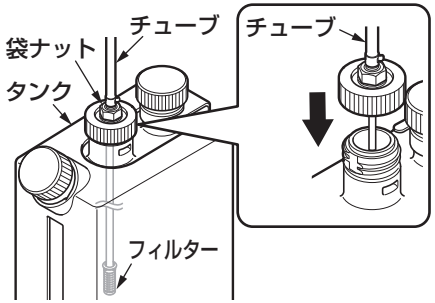

8. フィルターをタンクに取り付ける。

フィルターをタンクに差し込み、袋ナットを締めてください。

フィルターをタンクに差し込む際に、チューブに強い力がかからないようご注意ください。

9. 水石けんを補給する。

補給したあと、補給口を取り付けてください。

長期間使用しない場合

●長期間使用しない場合は、下記処置を行ってください。

①上記手順でタンク内を掃除する。
②タンクに水をためる。
③押しボタンを押し、チューブ内にたまった水石けんを出す。
※数回吐出すると水が出てきます。
※使用開始時にタンクの水を抜き、水石けんを補給してください。

十分な機能を発揮させるため、また、美しく衛生的にご使用いただくために日ごろのお手入れをお願いいたします。

布を使用したお手入れ

●軽い汚れの場合

水またはぬるま湯に浸した布をよく絞って、汚れをふき取ってください。

●ひどい汚れの場合

適量に薄めた中性洗剤を含ませた布で汚れをふき取ったあと、水ぶきしてください。

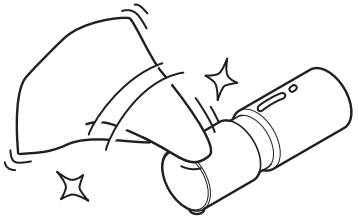

TOTO蛇口まわりのクリーナーでのお手入れ

商品に傷をつけずに、水あかなどの汚れを効果的に除去できる「TOTO蛇口まわりのクリーナー」のご使用をおすすめします。

お求めに関するお問い合わせ先：
TOTOメンテナンス(株)TOTOパーツセンター

お願い

水石けん入れが破損するおそれがあるものはお手入れに使用しないでください。

- **酸性洗剤、塩素系漂白剤、TOTO蛇口まわりのクリーナー以外のアルカリ性洗剤**
  水石けん入れの表面が変色したり、樹脂製部品が破損するおそれがあります。
- **シンナー、ベンジンなどの溶剤**
  ゴムや樹脂製部品が破損するおそれがあります。
- **クレンザー、磨き粉など、粗い粒子を含んだ洗剤**
- **ナイロンたわし、たわし、ブラシなど**
  水石けん入れの表面が傷つきます。

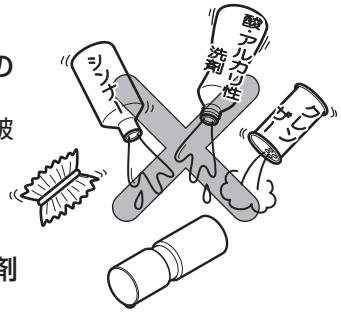

定期的な点検

安全・快適にご使用いただくために、以下の点検をお願いします。

チューブまわりの水石けん漏れ(年2回以上)

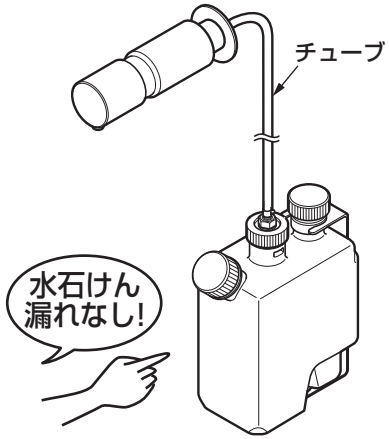

チューブまわりの水石けん漏れがないか確認する。

劣化・摩耗などで部品が破損し、けがをしたり、水石けん漏れにより家財などをぬらす財産損害発生のおそれがあります。

水石けん漏れしている場合は、お求めの取付店・販売店またはTOTOメンテナンス(株)へ修理をご依頼ください。

本体のガタツキ(年2回以上)

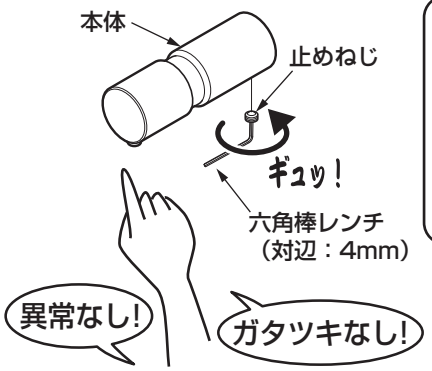

本体にガタツキなどの異常がないかを確認する。

ガタついているときは、下部の止めねじを六角棒レンチ（対辺：4mm）で締め付けてください。

故障かな？と思ったら

●**次のような場合は、故障ではありません。**修理を依頼される前に以下のことをお調べになり、それでも直らないときは、**お求めの取付店・販売店、またはTOTOメンテナンス(株)**へ修理を依頼してください。詳しくはアフターサービス(P.15)をご確認ください。

修理を依頼される前に			
現　象	お調べいただくところ	処置の仕方	参照ページ
水石けんが出ない	チューブは確実に接続されていますか。	チューブを差し込む。	5ページ
	フィルターにごみなどが詰まっていませんか。	フィルターの掃除をする。	8ページ
	タンク内に水石けんが入っていますか。	水石けんを補給する。	5ページ
	水石けんは指定の種類、希釈倍率を間違っていませんか。	指定の水石けん、希釈倍率でご使用ください。(TOTO石けん液：原液)	6ページ
水石けんの出が悪い	チューブに折れ曲がりがありませんか。	チューブの折れ曲がりを直す。	5ページ
	フィルターにごみなどが詰まっていませんか。	フィルターの掃除をする。	8ページ
	水石けんは指定の種類、希釈倍率を間違っていませんか。	指定の水石けん、希釈倍率でご使用ください。(TOTO石けん液：原液)	6ページ

アフターサービス

【修理を依頼する前に「故障かな？と思ったら」(P.14)をご確認ください!】

保証書（この説明書のP.18が保証書になっています）

●この商品は保証書の内容に従って保証されています。取付日、取付店（または販売店）名、扱者印が記入してあることを確認してください。また、保証書の内容をよくお読みのうえ、大切に保管してください。

●保証期間は保証書をご確認ください。

保証について

●保証期間中は

保証書の規定に従って、修理をさせていただきます。保証期間内でも有料になることがありますので保証書の内容をよくご確認ください。例えば、「取扱説明書、施工説明書、貼付ラベルなどの注意書きに従っていない場合の不具合など」は有料になります。

●保証期間を過ぎているときは

修理すれば使用できる商品については、ご希望により有料で修理させていただきます。
→「修理を依頼されるときは」「修理料金について」(P.16)をご確認ください。

部品の交換について

無料修理により取り外された部品・商品はTOTO株式会社の所有となります。

補修用性能部品の最低保有期間

この商品の補修用性能部品（機能維持に不可欠な部品で使用期間中に取り替えの必要が発生する可能性が大きいもの）の最低保有期間は、商品の生産終了後10年です。
※補修用性能部品の保有期間が経過いたしますと修理できない場合があります。
※保有期間内においても代替品（仕様・形状・材質などが異なる部品）での提供の場合がありますので、ご了承願います。

摩耗・劣化する部品の交換

●バルブやパッキンが摩耗・劣化すると水石けん漏れの原因となります。
この場合、該当部品の交換が必要です。

●摩耗・劣化部品の交換は、**お求めの取付店・販売店、またはTOTOメンテナンス(株)**へ依頼してください。

修理を依頼されるときは

【修理依頼先】
お求めの取付店・販売店または
TOTOメンテナンス(株)

【ご連絡いただきたい内容】
①住所、氏名、電話番号
②商品名　③品番　④取付日
⑤故障内容、異常の状況
（どこから水石けん漏れしているかなど）
⑥訪問希望日

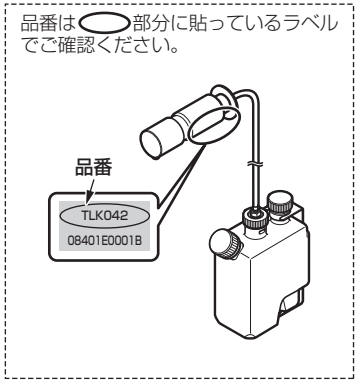

【ご不明な点や修理に関するお問い合わせ先】
「**TOTOお客様相談室**」または「**TOTOメンテナンス(株)**」

修理料金について<TOTOメンテナンス(株)にご依頼の場合>

修理により商品の機能が維持できる場合には、ご要望により有料にて修理をさせていただきます。

標準修理料金は 技術料 ＋ 部品代 ＋ 訪問料 で構成されています。

ただし、補修用性能部品の保有期間が経過している商品は、修理できない場合がございます。

TOTO石けん液について

TOTO石けん液をご購入の際は、「TOTOメンテナンス(株)TOTOパーツセンター」にお問い合わせください。

●TOTOメンテナンス（株）TOTOパーツセンターでご購入の場合●

■お届けについて

ご注文から2週間以内に宅配便でお届けします。
※ご注文が集中し、商品の品切れによりお届け日が遅れる場合があります。あらかじめご了承ください。
またお届けが大幅に遅れる場合は、お届け予定日をご連絡いたします。

■お支払いについて

お届けした宅配業者に、商品代、送料、消費税相当額をお支払いください。
送料につきましては、別途TOTOパーツセンターへお問い合わせください。

■返品･交換について

交換部品の不良などによる返品、交換については、商品到着後8日以内にTOTOパーツセンターまでご返送ください。
送料はTOTOパーツセンターが負担し商品を送付させていただきます。
お客様のご都合による返品、交換については、商品到着後8日以内にTOTOパーツセンターまでご返送ください。なお送料はお客様負担となりますのでご了承ください。お客様の元で、汚れたり破損した商品や、一度ご使用になられた商品の返品、交換はいたしかねますので、あらかじめご了承ください。

注意	チューブの差し込み忘れによる水石けん漏れやガタツキなど、正しいお取り替えをされなかったことによる不具合は保証いたしかねますので、あらかじめご了承ください。

TOTO

水栓金具保証書

本書は、本書記載内容で無料修理を行うことをお約束するものです。取付日から下記期間中、故障が発生した場合は本書をご提示のうえ、取付店（または販売店）、またはTOTOメンテナンス(株)〒105−8306　東京都港区海岸１−２−２０汐留ビルディング（TEL 0120−1010−05 FAX 0120−1010−02）に修理をご依頼ください。

お客様	おなまえ　　様
	おところ　〒
取付店／販売店	〒　　㊞ 電話　　−
取付日／ご購入日	年　　月　　日

商品名	水石けん供給栓
品番	TLK042型
保証期間	取付日/ご購入日から2カ年
用途	パブリックおよび一般住宅洗面所用

★お客様へ

・この保証書をお受け取りになるときに、取付日、取付店（または販売店）名、扱者印が記入してあることを確認してください。保証書は再発行いたしませんので紛失されないよう大切に保管してください。
なお、本書は日本国内においてのみ有効です。

・保証期間中でも、次の場合は有料修理になります。
（1）上記用途以外で使用した場合の不具合。
（2）適切な使用、維持管理を行わなかったことに起因する不具合。
（3）弊社が定める施工説明書などに基づかない施工、専門業者以外による分解などに起因する不具合。
（4）建築躯体の変形などに起因する商品の不具合。
（5）塗装の色あせなどの経年変化または使用に伴う摩耗などにより生じる外観上の不具合。
（6）金属の腐食しやすい環境（海岸付近、温泉地など）に起因する不具合。
（7）ねずみなどの動物や昆虫が噛んだり、動物や昆虫の死骸が本商品内に残留することなどに起因する不具合。
（8）火災、落雷、地震、噴火、洪水、津波など天変地異または破壊行為による不具合。
（9）電気製品における異常電圧、指定外の使用電源（電圧・周波数）および送電線・周辺器具など外部から発生する電磁波に起因する不具合。
（10）部品（乾電池など）の消耗による不具合。
（11）日常のお手入れ箇所（フィルターなど）や水抜栓などのOリングやパッキンの摩耗・劣化による不具合。
（12）砂やごみなどの配管内流入、および水あか固着に起因する不具合。
（13）水道に関する国の基準（水道法）に定められた飲料水の水質基準に適合しない水を給水したことに起因する不具合。
（14）凍結に起因する不具合。
（15）本書の提示がない場合。
（16）本書にお客様名、取付日、取付店（または販売店）名、扱者印の記入のない場合。

・部品の交換について
無料修理により取り外された部品・商品は、TOTO株式会社の所有となります。

※この保証書は、本書に明示した期間、条件のもとにおいて無料修理をお約束するものです。
したがって、この保証書によってお客様の法律上の権利を制限するものではありません。
保証期間経過後の修理などについてご不明の場合は、「取扱説明書」に記載のお客様相談室またはTOTOメンテナンス(株)にお問い合わせください。

・修理完了後にお渡しする修理伝票には修理内容を記載していますので、修理伝票は保管しておいてください。

TOTO株式会社
〒802-8601　福岡県北九州市小倉北区中島2-1-1
お客様相談室　TEL 0120-03-1010　FAX 0120-09-1010