サイズ：100×70

※点線は実際には印刷されません。

施工業者様へのお願い

<バキュームブレーカーの取り付けについて(1/2)>

●バキュームブレーカーは便器あふれ縁からバキュームブレーカーのCLライン(取付基準線)までが150mm以上になるように設置してください。
(裏面を参照ください)

●壁給水の既存便器からCFS494系のコンビネーション(発電・無線スイッチ)タイプへ、止水栓位置を変更せずに取り替える場合は、別途、壁給水用接続金具(THD63型)が必要です。

04C96

<バキュームブレーカーの取り付けについて(2/2)>
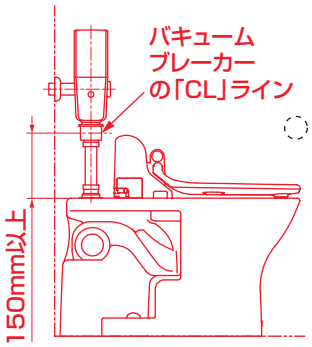
※バキュームブレーカー側面の「CL」ラインから便器のあふれ縁までは150mm以上を確保してください。
「CL」(Critical Installation Level)とはバキュームブレーカーの空気吸入シート面の位置を示す線です。