TOTO

THY705

フレキホース用
アダプタ

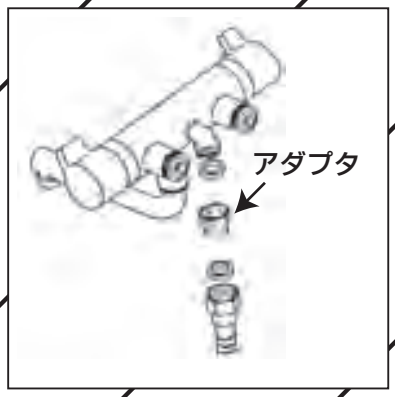

TOTO株式会社

商品のお問い合わせはTOTO(株)お客様相談室へ

TEL 0120−03−1010

FAX 0120−09−1010

受付時間：9:00〜17:00

(夏期休暇・年末年始を除く)

※携帯電話・PHSからのご利用は･･･ **093-951-2526**

(有料)へ

取付方法は裏面をご覧ください。

THY705

透明容器：PET　台紙

アダプタ取付方法

この商品は、TOTOジョイシリーズ・シャワーエルボが樹脂製のシャワーバス金具にフレキホース(THY478FLL他)を取り付けるためのアダプタです。この説明書の内容にそって正しく取り付けてください。

(1) シャワーエルボにアダプタを取り付ける

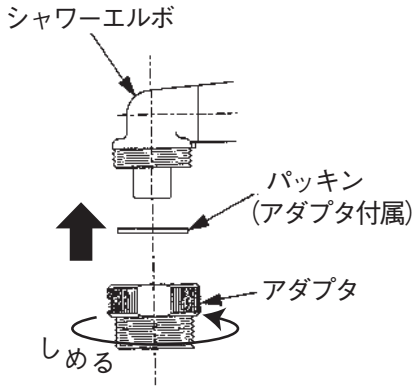

※手締めにてしっかりと取り付けてください。
(樹脂のねじがつぶれないように注意してまわしてください。)

(2) アダプタにフレキホース(THY478FLL他)を取り付ける。

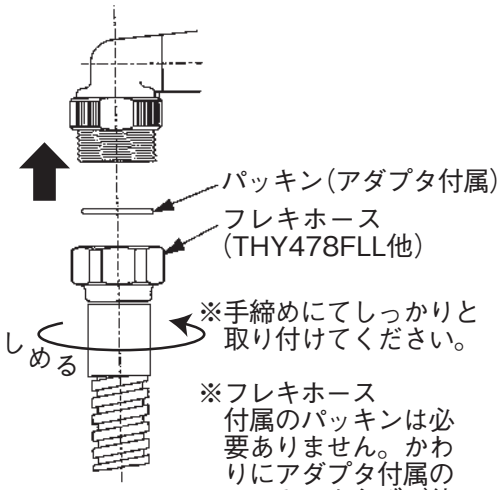

※手締めにてしっかりと取り付けてください。

※フレキホース付属のパッキンは必要ありません。かわりにアダプタ付属のパッキンを必ずご使用ください。

4 940577 293367

再生紙を使用しています。
透明容器はPET樹脂を使用しています。
※ホッチキスの針に注意して開封してください。

07324S(A)