1903 7481

レンジフードファン取付補足説明書
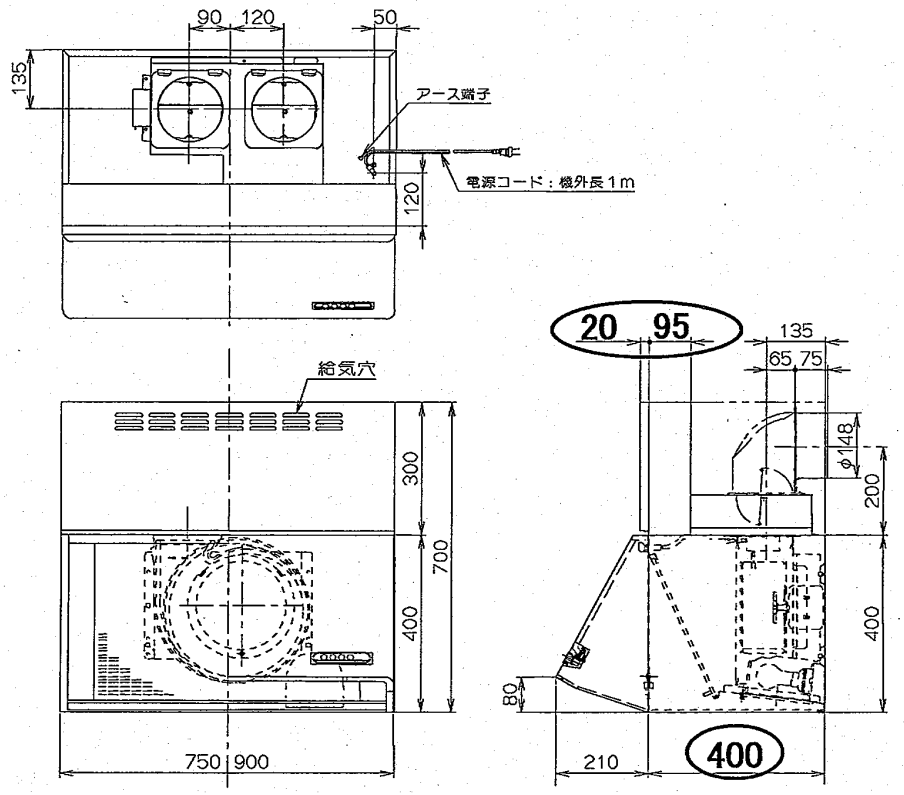
■本製品の寸法と同梱の取付説明書の製品寸法図が一部異なります。下図の通りお読み替え下さい。