2016. 11. 16　D06712-6

このQRコードは
メーカー管理用です。

取付説明書

❶ ウォシュレットの通電を止めた状態にする

❷ ウォシュレット本体左側のルーバーをはずす

● ルーバーを⊖ドライバーではずす

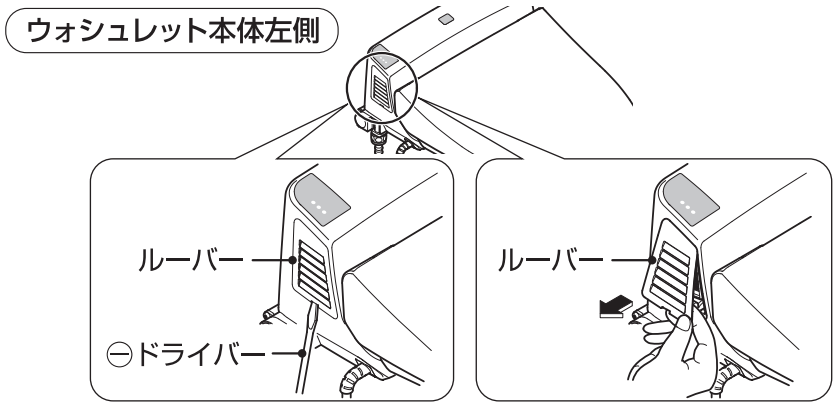

❸ 脱臭カートリッジの突起をつまんで引き出す

※脱臭カートリッジの黒粉が手についた場合は、すぐに手を洗ってください。(皮ふや目などに接触した場合、炎症を起こすおそれがあります。)

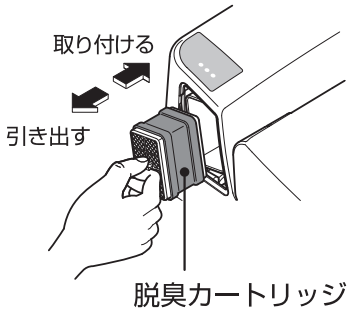

❹ 新しい脱臭カートリッジを図のように取り付ける

※脱臭カートリッジは確実に奥まで押し込んでください。
(脱臭カートリッジは図のように押し込んでください。)

※脱臭カートリッジの大きさ(寸法)が異なっていても性能上、差はありません。

❺ ルーバーを取り付ける

❶ルーバーの突起をウォシュレット本体に差し込む

❷「カチッ」と音がするまで、ルーバーを押し込む

※ルーバーを2～3カ所押さえて取り付けてください。
ルーバーがウォシュレット本体より出ていないことを確認してください。

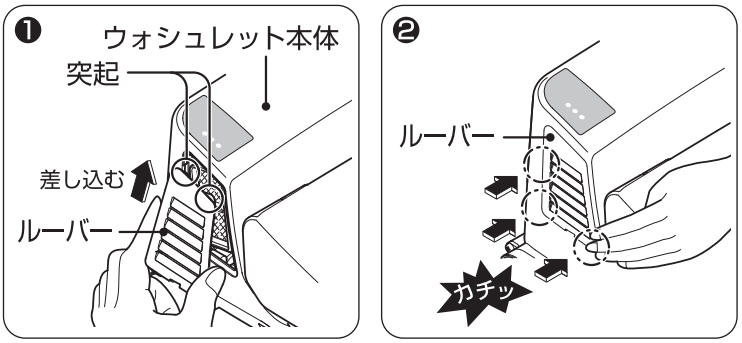

❻ ウォシュレットに通電する

ご使用済みの脱臭カートリッジは、分解せずそのまま廃棄処分してください。