2012.2.13　D08554
このQRコードはメーカー管理用です。

取付説明書

使用部品

リモコン（便器洗浄用）
※機種によっては、スイッチのレイアウトやリモコンのデザインなどが異なります

アンカープラグ（2本）

ねじ①（2本）

固定板（2枚）

ねじ②（2本）

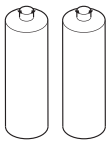
単3形乾電池（2個）

取付手順

❶リモコンをリモコンハンガーから取り外す

※既にリモコンが取り付いている場合も同様

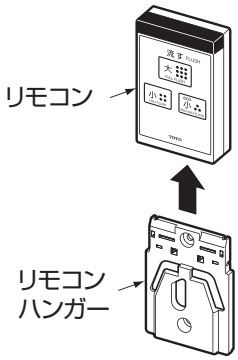

❷リモコン裏面の電池カバーを開け、単3形乾電池2個を正しく入れる

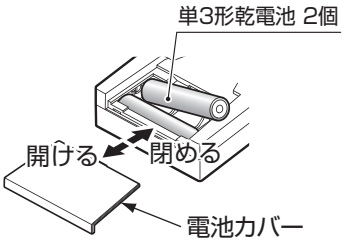

❸次の確認を行なってリモコンの取付位置を決める

※室内の広さ、壁、材質などの条件により、リモコンの受信性能が変わることがあります。

【作動の確認】

- 「流す（大）」スイッチを押して便器洗浄を行うことを確認してください。
- 万一、リモコンで作動しない場合は、右図の取付位置の目安の範囲でリモコンの位置を変えるか、反対側の壁で確認してみてください。

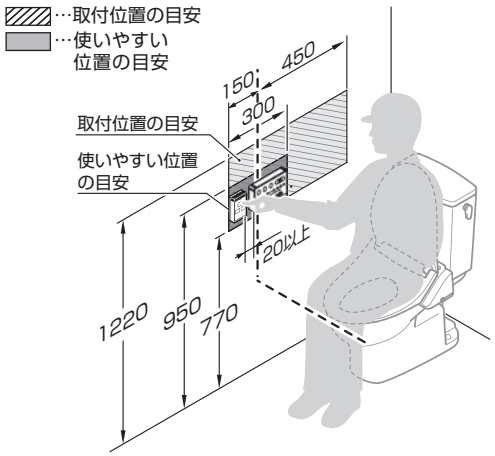

❹リモコンハンガーをねじ①で壁に取り付ける

- 石膏ボードやタイルの壁の場合はφ6深さ33mmの下穴をあけ、付属のアンカープラグを使って取り付けてください

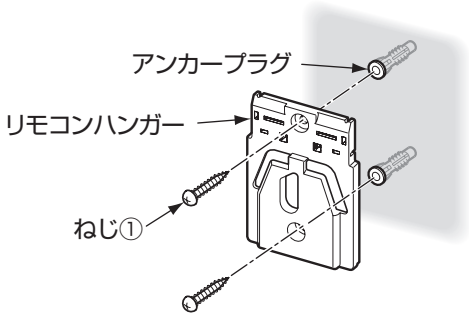

❺リモコンハンガーの固定板取付位置（左右2ヵ所）に固定板を差し込む

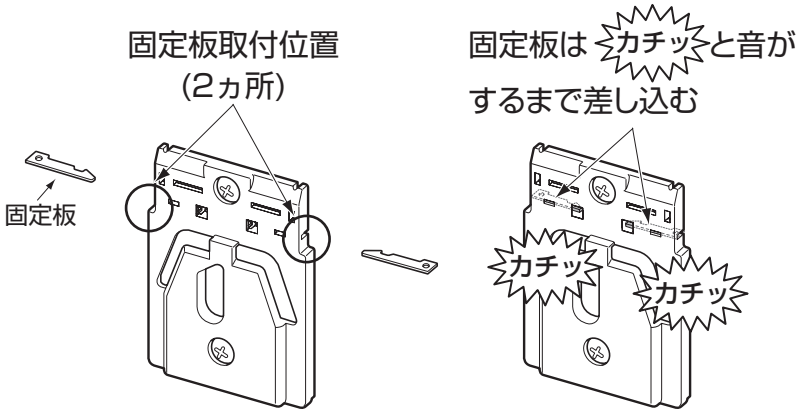

注意

固定板を逆向きに差し込まないこと

抜けなくなる可能性があります。

❻リモコンをリモコンハンガーに取り付ける

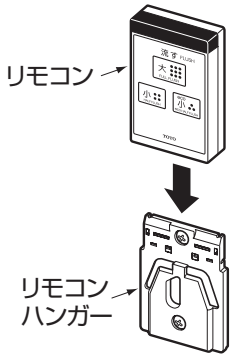

❼リモコンの穴にねじ②を差し込み、プラスドライバーを止まるまで締める

※プラスドライバーは、先端が細めのタイプ（ビットサイズ:No.1または精密ドライバー）を使用してください。
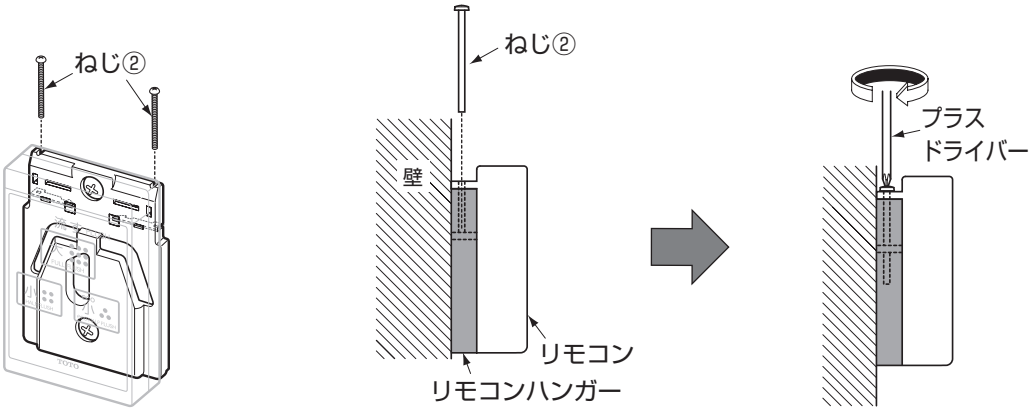
※ねじ②が止まったあとも、さらに締め付けると、リモコンハンガーなどが破損するおそれがあります。