TOTO

取扱説明書 保証書付

水まわり用車いす本体

4輪キャスタータイプ

品番	EWC600A型 （セット品番：EWCS604A型他） EWC600B型 （セット品番：EWCS604B型他） EWC600C型 （セット品番：EWCS604C型他）

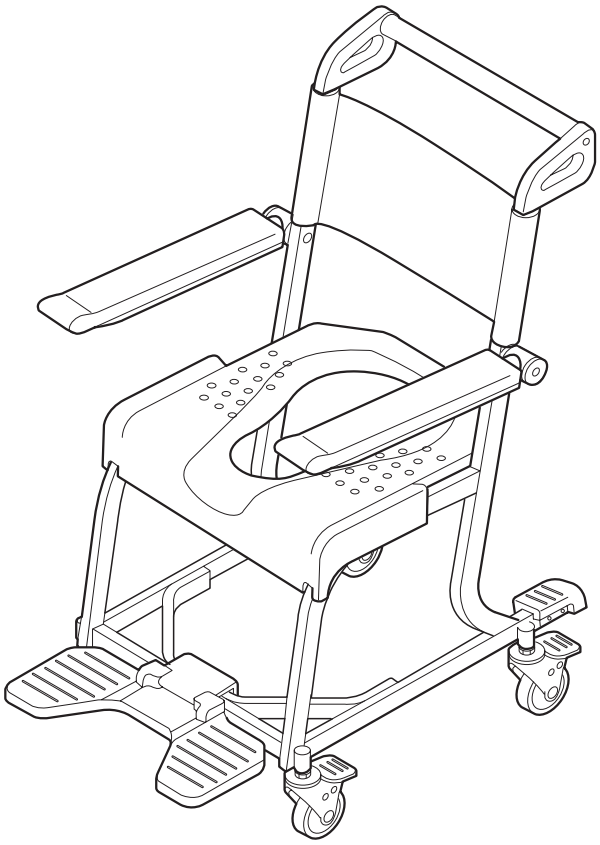

はじめに

安全上のご注意…… 1
各部のなまえ…… 3
ご使用前に…… 4

使いかた

使いかた…… 5

お手入れ

お手入れの仕方…… 10

こんなときは

アフターサービス…… 11
交換部品・補修用性能部品…… 13
商品仕様…… 13

保証書…… 14
お問い合わせ先…… 裏表紙

◆このたびは、水まわり用車いす本体をお求めいただき、誠にありがとうございます。
この取扱説明書をよくお読みのうえ、正しくお使いください。

◆保証書に、取付店名/販売店名、取付日/ご購入日などが記入されていることを必ずお確かめください。

◆この取扱説明書は大切に保管し、必要なときにお読みください。

安全上のご注意（安全のために必ずお守りください）

ご使用前に、この「安全上のご注意」をよくお読みのうえ、正しくお使いください。

●お読みになったあとは、お使いになる方がいつでも見られる場所に必ず保存してください。
●この説明書では、商品を安全に正しくお使いいただき、あなたや他の人々への危害や、財産への損害を未然に防止するために、いろいろな表示をしています。その表示と意味は次のようになっています。

表　示	意　　味
⚠警告	この表示を無視して、誤った取り扱いをすると、人が死亡または重傷を負うことが想定される内容を示しています。
⚠注意	この表示を無視して、誤った取り扱いをすると、人が傷害を負うことが想定される内容、および物的損害のみの発生が想定される内容を示しています。

●お守りいただく内容の種類を、次の絵表示で区分し、説明しています。

	⃠は、してはいけない「禁止」内容です。 左図は、「分解禁止」を示します。
	❗は、必ず実行していただく「強制」内容です。 左図は、「必ず実行」を示します。

⚠ 警　告

禁止	**水まわり用車いすを水中に沈めて使用しない** 本体フレームが腐食により破損し、けがをしたり、おぼれる原因になります。	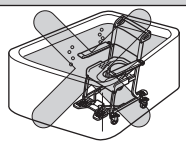
	体重が100kgを超える方は使用しない 本体のフレームが破損し、転倒やけがをする原因になります。	
	酸性洗剤(サンポールなど)や、塩素系洗剤(カビキラーなど)での殺菌や消毒および温泉水や硫黄系の入浴剤(六ー〇ハップなど)の使用は行わない 本体フレームが腐食により破損し、転倒やけがをする原因になります。	
	ご使用される方を乗せて移動するときは、車いすごと持ち上げない 転落したりフレームが不意に破損してけがをする原因になります。	
	フットレストやシートの上に立ち上がらない 転倒してけがをする原因になります。	
	別売の指定のシート以外は使用しない 本体への固定ができず、転落してけがする原因になります。	
	段差の乗り越えなどでキャスターを浮かせる場合、20mm以上浮かせない 転倒してけがをする原因になります。	
	ねじのゆるみなどにより、車いすがガタついている状態のまま使用しない 本体が破損し、けがをする原因になります。	
分解禁止	**修理技術者(TOTOメンテナンス)以外の人は分解したり、修理改造を行わない** けがの原因になります。また性能維持ができなくなり故障の原因になります。	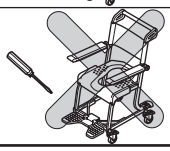

⚠ 警　告

必ず実行	**水まわり用車いすを使用するときは、必ず介助の方が付き添って使用する** 転倒してけがをする原因になります。	
	介助の方は、水まわり用車いすへの乗り降り、トイレや浴室での使用時には、キャスターにロックをかける 水まわり用車いすが動いて、転倒してけがをする原因になります。	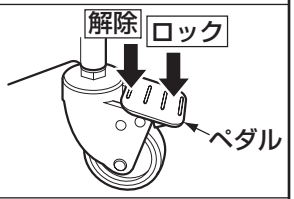
	シートはシートに付属の取扱説明書に沿って、正しい位置にクリップが「パチン」と音がするまで確実に取り付ける クリップが破損し、転落してけがをする原因になります。	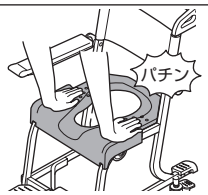
	傾斜のある場所では、介助の方は十分注意する 水まわり用車いすが不安定な状態になり、転倒してけがをする原因になります。	
	〈前方グリップご使用時〉 前方グリップのクリップは両方とも必ず固定して使用する 使用時や取り外し時に、片方のクリップが固定されないまま使用したり、無理に外そうとするとグリップが破損し、転倒やけがをする原因になります。	
	定期的にねじの緩みやホイールロックなどを点検する 本体が破損したり、転倒してけがをする原因になります。	
	介助の方は、移動の際にフットレストに足が確実に乗っていることを確認する フレームに足が挟まり、けがをする原因になります。	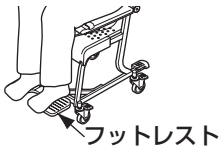

⚠ 注　意

必ず実行	**小さなお子様のいたずらなどに注意する** 転倒してけがをする原因になります。	
	〈水はねガードご使用時〉 水はねガードをセットし、使用する際は、水はねガードに付着した水滴をふき取る 床に水滴が落下し、汚れ・臭いが発生する原因になります。	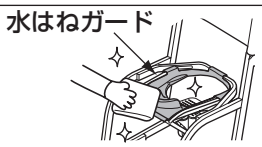
	コモードバケツをセットしてポータブルトイレとして使用する際は、ご使用される方をシートの奥へ深く座らせる バケツと車いすの間から小水などが床に飛び散り、汚れ・においが発生する原因になります。	

各部のなまえ

4輪キャスタータイプ

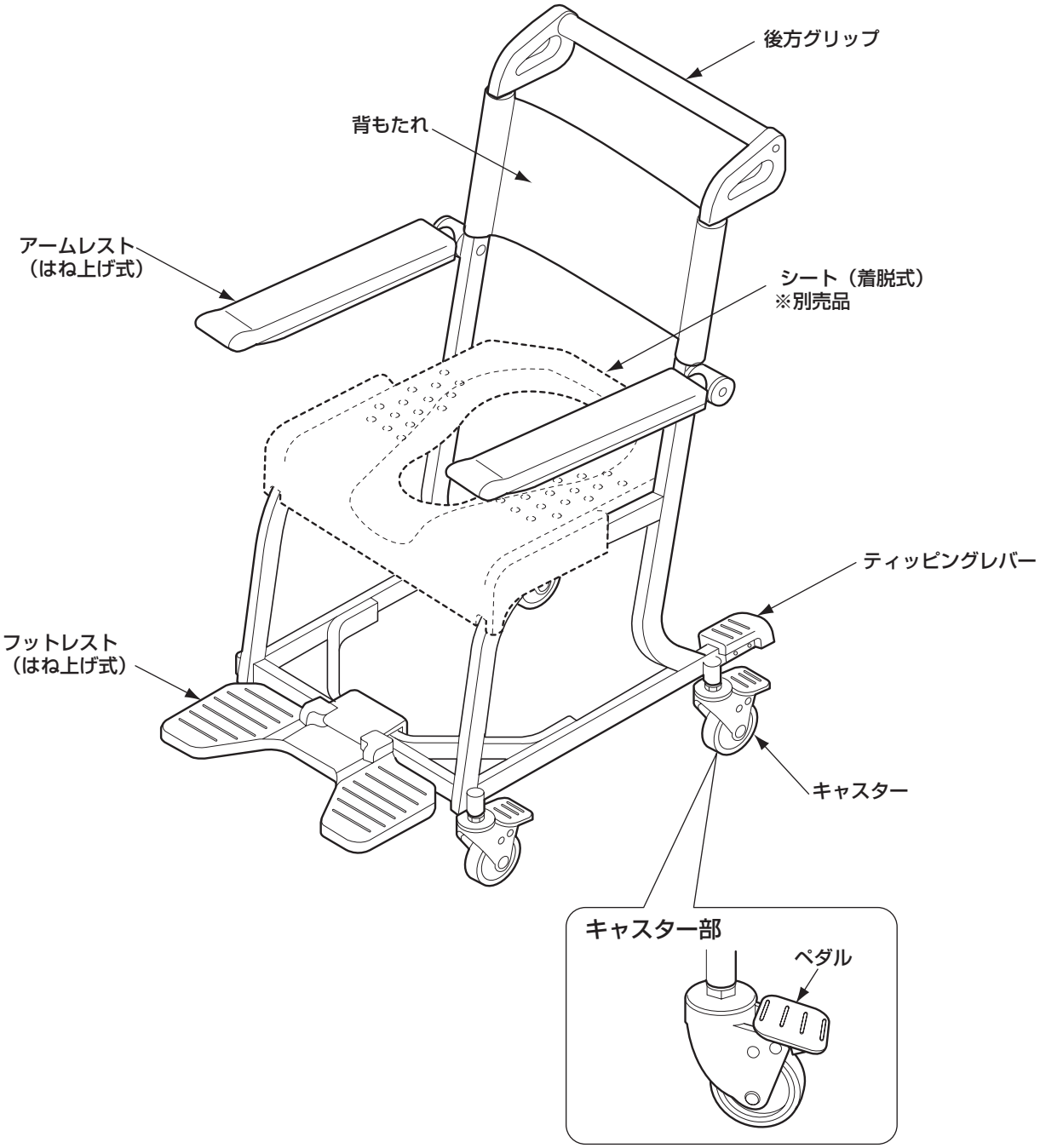

ご使用前に

シートの取り付け

①必ず別売のシートと組み合わせてご使用ください。
- ソフトシート　　：EWCP604R
- ソフトシート（穴なし）：EWCP605N
- ソフト小穴シート　　：EWCP606R

②シートに付属の取扱説明書に沿って、正しい位置にクリップが「パチン」と音がなるまで確実に取り付けてください。

⚠ 警　告	
禁止	**別売の指定のシート以外は使用しない** 本体への固定ができず、転落してけがする原因になります。
必ず実行	**シートはシートに付属の取扱説明書に沿って、正しい位置にクリップが「パチン」と音がするまで確実に取り付ける** クリップが破損し、転落してけがをする原因になります。

ウォシュレット使用時の確認

TOTOウォシュレット付きトイレで使用する場合は、便座、便ふたを開けた状態でもウォシュレットが使えるようにするためにウォシュレットの種類によっては以下の「水まわり用車いす使用モード」の初期設定が必要です。下記手順にて設定ください。

〈水まわり用車いす使用モードの初期設定が必要なウォシュレット・ウォシュレット一体形便器〉

【ウォシュレット】
- ウォシュレット アプリコット・ウォシュレットS1、S2（TCF6121、6131）
- ウォシュレットSB、SC（TCF6210、6211、6220、6221） ウォシュレットAR（TCF4631）など

※ウォシュレット アプリコット（TCF4010、4011、4020、4021、4030、4031）は専用部品が必要となります。
TOTOメンテナンスにご相談ください。

【ウォシュレット一体形便器】
- ネオレスト・Z（CES9032、9042、9052、9053、9062、9063、9082、9083、9092、9093）
- ZMR（CES931、932）・GG（CES9411、9421、9431)など

この設定を行わないと、水まわり用車いすでトイレを使用するとき（「使いかた」P.7を参照）ウォシュレットが作動しません。

水まわり用車いす使用前の初期設定（水まわり用車いす使用モード）

〈操作手順〉

①リモコン（リモコンなしタイプの場合は本体操作部）の「止」スイッチを10秒間押し続けてください。
表示部が全点滅します。
全点滅したら「止」スイッチを離して次の操作を行ってください。

②設定モード中（点滅中）に「ビデ」スイッチを5秒間押し続けてください。

③もう一度、「止」スイッチを押してください。

（※もう一度、上記操作手順を繰り返すと元の状態になります。）

※着座スイッチ式ウォシュレット(P.7参照)の場合、オート閉機能が使えなくなります。
※着座スイッチ式ウォシュレットの場合、車いすの位置や動作によっては、センサーが働き、オート洗浄が作動する場合があります。
(ウォシュレットをご使用の前に着座モードにする(P.8参照)または、オート洗浄を「切」にしてください。)

使いかた

キャスターロックの使いかた

①ロックのかけかた

・ペダルの先端を押してください。ロックがかかりキャスターが動かなくなります。

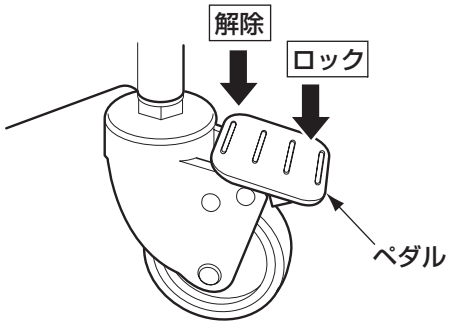

⚠ 警　告

必ず実行	**介助の方は、水まわり用車いすへの乗り降り、トイレや浴室での使用時には、キャスターにロックをかける** 水まわり用車いすが動いて、転倒してけがをする原因になります。

②ロックの解除の仕方

・ペダルの根元を押してください。ロックが外れキャスターが動くようになります。

ティッピングレバーの使いかた

段差を乗り越えるために、キャスター（前輪）を浮かせる際、ティッピングレバーに足をかけ、ハンドグリップを手前に引き寄せます。

⚠ 警　告

禁止	**ご使用される方を乗せて移動するときは、車いすごと持ち上げない** 転落したりフレームが不意に破損してけがをする原因になります。
	段差の乗り越えなどでキャスターを浮かせる場合、20mm以上浮かせない 転倒してけがをする原因になります。

フットレストの使いかた

①移動の際などに、使用される方の足をフットレストの上に乗せます。

②ベッドなどへの移乗の際には、折りたたんでご使用ください。
フットレストを折りたたんだのち、介助の方が体を支えながらベッドより移乗させます。

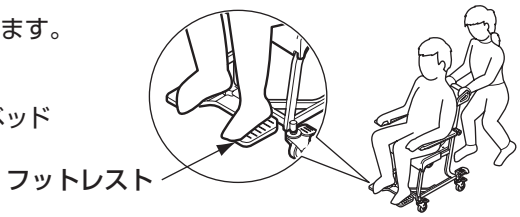

フットレストの出しかた

フットレストを手前に倒します。

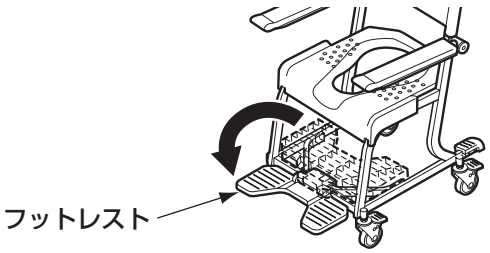

フットレストのしまいかた

フットレストを奥へはね上げます。

⚠ 警　告

禁止

フットレストやシートの上に立ち上がらない
転倒してけがをする原因になります。

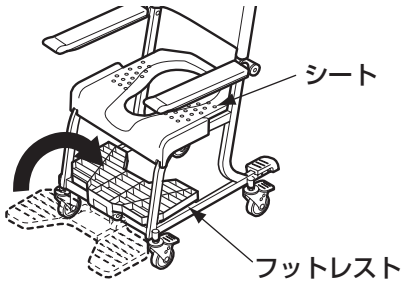

アームレストの使いかた

ベッドなどへ移乗の際に邪魔になる場合は、アームレストをはね上げてご使用ください。

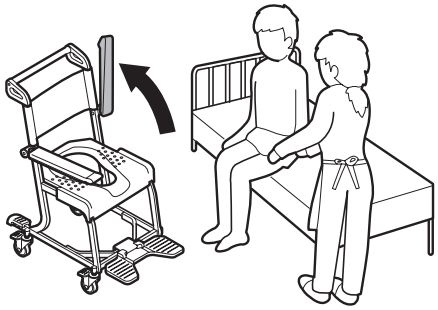

浴室での使いかた

水まわり用車いすに座ったまま、シャワーが使えます。

⚠ 警　告

禁止

水まわり用車いすを水中に沈めて使用しない
本体フレームが腐食により破損し、けがをしたり、おぼれる原因になります。

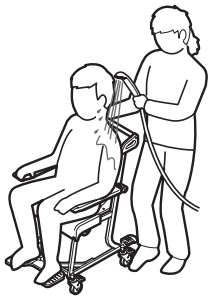

トイレでの使いかた

①便器にアプローチする前に、便ふたと便座を一緒に立てます。
※穴なしシートをお使いの方は、トイレでの使用はできません。
別売の穴あきシートをご使用ください。

②水まわり用車いすに座ったまま、便器へアプローチします。

トイレでの使いかた（つづき）

③水まわり用車いすをできるだけ便器の奥へ押し込みます。

※座った状態によっては、便器と水まわり用車いすのすき間からウォシュレットの洗浄水で小水などが飛び散る場合がありますので、介助の方はご使用される方をシートの奥へ深く座らせるよう十分注意してください。
(オプションの水はねガードEW59016を必ずご使用ください)

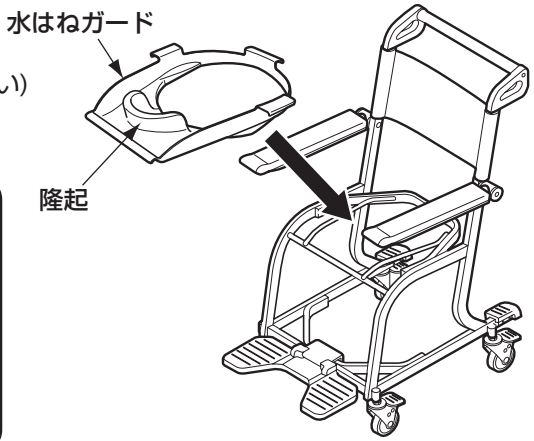

⚠ 注　意

必ず実行	〈水はねガードご使用時〉 **水はねガードをセットし、使用する際は、水はねガードに付着した水滴をふき取る** 床に水滴が落下し、汚れ・臭いが発生する原因になります。

ウォシュレットの使いかた

①水まわり用車いすでTOTOウォシュレットをご使用の場合は、事前に「水まわり用車いす使用モード」への初期設定変更が必要な場合があります。詳しくは「ご使用前に」P.4を参照して設定を変更してください。

②TOTOウォシュレットには、センサーで着座を検知する**「センサー式ウォシュレット」**と、便座が上下に動くことで着座を検知する**「着座スイッチ式ウォシュレット」**とがあります。それぞれ使いかたが異なりますので、お使いのウォシュレットがどちらのタイプか確認してください。

着座スイッチ式ウォシュレットの見分けかた

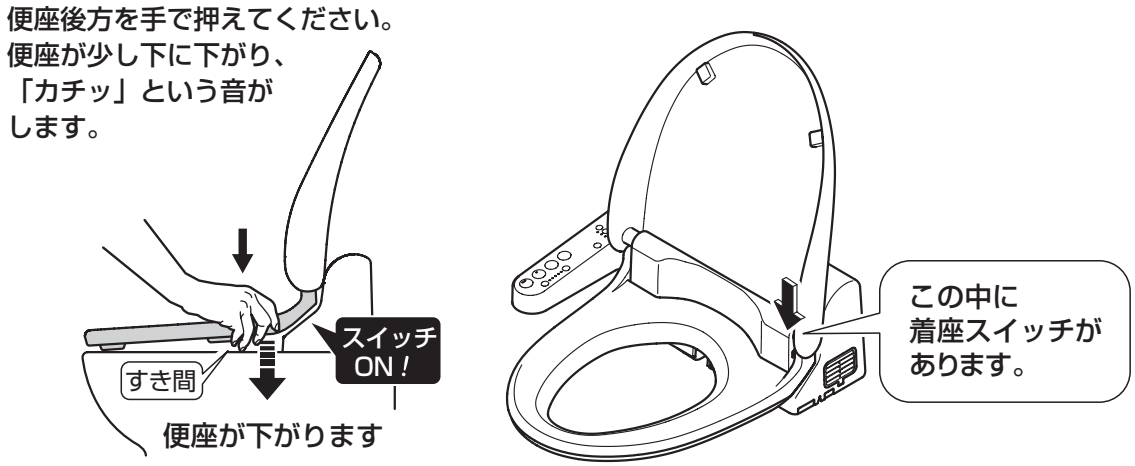

ウォシュレットの使いかた（つづき）

③それぞれの使いかたに沿って、ウォシュレットをお使いください。

センサー式ウォシュレットの場合

車いすをトイレの奥までセットすると、センサーが車いすを検知し着座モードになります。
通常のウォシュレット操作要領でおしり洗浄などご使用になれます。

着座スイッチ式ウォシュレットの場合（着座モード）

車いすをトイレの奥までセットし、以下の要領で着座モードにしてください。**(ご使用の都度、操作ください)**
着座モード設定後は、通常のウォシュレット操作要領でおしり洗浄などご使用になれます。
※付属の「使いかたシート」をトイレの壁に掛けるなどしてご利用ください。

リモコンの場合

「止」スイッチを1秒以上押す

「ピッ」という電子音が鳴り、着座モードになります。

▼

リモコンで「おしり洗浄」スイッチなどが使えるようになります。

着座モードは最後のスイッチ操作から**約5分後**に「ピーッ」という電子音が鳴り解除されます。

※解除後も引き続きご使用される場合は、再度「止」スイッチを1秒以上押して着座モードにしてください。

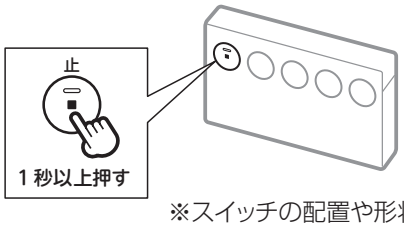

※スイッチの配置や形状は異なる場合があります。

らくらくリモコンをお使いのかたへ

・着座モードにするときは、標準リモコンで操作してください。

ウォシュレット本体操作部の場合

「止」スイッチを1秒以上押す

ウォシュレット本体操作部の水勢ランプが現在設定されている位置で点灯します。

▼

ウォシュレット本体操作部で「おしり洗浄」スイッチなどが使えるようになります。

着座モードは最後のスイッチ操作から**約5分後**に水勢ランプが消灯し解除されます。

※解除後も引き続きご使用される場合は、再度「止」スイッチを1秒以上押して着座モードにしてください。

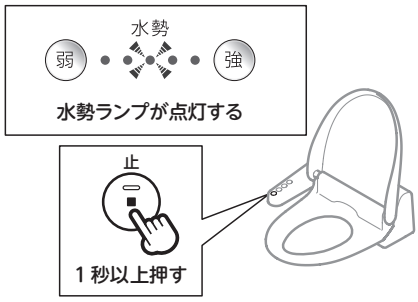

※スイッチの配置や形状は異なる場合があります。

ご注意

着座モード中におしり洗浄などのスイッチを押すと、便座に座らないときでもノズルから洗浄水が出ます。

上の操作により着座モードにした場合は、下記の機能は使えません。

・オート閉機能　・オート洗浄機能
・オートパワー脱臭機能　・リモコン操作での便座･便ふた閉機能
※機種によっては、この機能がない場合があります。

「腰掛便器」としての使いかた

オプション品のコモードバケツを取り付けますと、「腰掛便器」として使えます。
（オプションで水はねガードEW59016をご用意しております）

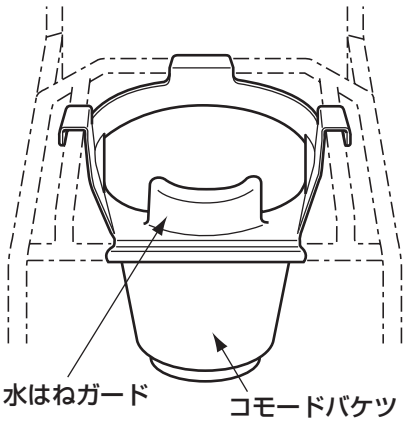

⚠ 注　意	
必ず実行	**コモードバケツをセットしてポータブルトイレとして使用する際は、ご使用される方をシートの奥へ深く座らせる** バケツと車いすの間から小水などが床に飛び散り、汚れ・においが発生する原因になります。
	〈水はねガードご使用時〉 **水はねガードをセットし、使用する際は、水はねガードに付着した水滴をふき取る** 床に水滴が落下し、汚れ・臭いが発生する原因なります。

お手入れの仕方

十分な機能を発揮させるため、また、美しく、衛生的にご使用いただくために日ごろのお手入れをお願いいたします。

●通常のお手入の仕方

・通常は、水でぬらしてよく絞った柔らかい布などでふいてください。
（シートは着脱式ですので、取り外して洗えます）

・入浴剤や石けんが付着した場合は、よく洗い流してください。

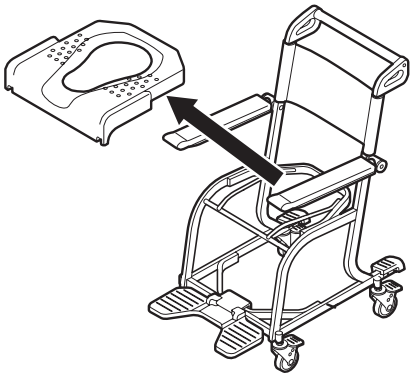

●上手な使いかた

いつも車いすがぬれていると、カビが発生しやすくなります。
いつも気持ちよくお使いいただけるように、シャワー浴のあとなどには乾いた布で水分をふき取り、十分乾燥させることをお勧めします。

●汚れがひどいときのお手入れの仕方

①適当に薄めた中性洗剤を含ませた布でふいてください。
②その後、水でぬらしてよく絞った柔らかい布などでふいてください。

●消毒したいときは

逆性石けんを適当に薄めてご使用ください。

〈お手入れするときのご注意〉

※トイレ用洗剤、酸性・アルカリ性の洗剤、ベンジン、およびクレンザーなど、また、たわしなど硬い掃除用具は、本体を傷めますので絶対にご使用にならないでください。

※樹脂部分が変形しますので、直接熱湯をかけて洗わないでください。

⚠ 警　告

禁止

酸性洗剤(サンポールなど)や、塩素系洗剤(カビキラーなど)での殺菌や消毒および温泉水や硫黄系の入浴剤(六ー〇ハップなど)の使用は行わない
本体フレームが腐食により破損し、転倒やけがをする原因になります。

アフターサービス

保証書（この説明書のP.14が保証書になっています）

●この商品は保証書の内容に従って保証されています。取付日／ご購入日、取付店名／販売店名、扱者印が記入してあることを確認してください。また、保証書の内容をよくお読みのうえ、大切に保存してください。

●保証期間は保証書をご確認ください。

保証について

●保証期間中は

保証書の規定に従って、修理をさせていただきます。保証期間内でも有料になることがありますので保証書の内容をよくご確認ください。例えば、「取扱説明書、施工説明書、貼付ラベルなどの注意書きに従っていない場合の不具合など」は有料になります。

●保証期間を過ぎているときは

修理すれば使用できる商品については、ご希望により有料で修理させていただきます。
→「修理を依頼されるときは」「修理料金について」(P.12)をご確認ください。

部品の交換について

無料修理により取り外された部品・商品はTOTO(株)の所有となります。

補修用性能部品の供給期間

この商品の補修用性能部品（機能維持に不可欠な部品で、使用期間中に取り替えの必要が発生する可能性の大きいもの）の供給期間は製造中止後7年です。

修理を依頼されるときは

【修理依頼先】

お求めの取付店／販売店または**TOTOメンテナンス(株)**

【ご連絡いただきたい内容】

①住所、氏名、電話番号
②商品名　③品番　④取付日／ご購入日
⑤故障内容、異常の状況
⑥訪問希望日

品番は◯部フレームの裏面に表示しています。

【ご不明な点や修理に関するお問い合わせ先】

「TOTOお客様相談室」または**「TOTOメンテナンス(株)」**

修理料金について<TOTOメンテナンス(株)にご依頼の場合>

修理により商品の機能が維持できる場合には、ご要望により有料にて修理させていただきます。

標準修理料金は 技術料 ＋ 部品代 ＋ 訪問料 で構成されています。

ただし、補修用性能部品の保有期間が経過している商品は、修理できない場合がございます。

交換部品について

TOTOメンテナンス(株) TOTOパーツセンターでご購入する場合

■お届けについて

ご注文から2週間以内に宅配便でお届けします。
※ご注文が集中し、商品の品切れによりお届け日が遅れる場合があります。あらかじめご了承ください。
　またお届けが大幅に遅れる場合は、お届け予定日をご連絡いたします。

■お支払いについて

お届けした宅配業者に、商品代、送料、消費税相当額をお支払いください。

※送料の支払い

1回のご注文金額	送料
￥10,000(税込￥10,500)以上の場合	無料
￥10,000(税込￥10,500)未満の場合	￥500(税込￥525)

■返品・交換について

交換部品の不良などによる返品、交換については、商品到着後8日以内にTOTOメンテナンス(株) TOTOパーツセンターまでご返送ください。送料はTOTOパーツセンターが負担し商品を送付させていただきます。
お客様のご都合による返品、交換については、商品到着後8日以内にTOTOパーツセンターまでご返送ください。
なお送料はお客様負担となりますのでご了承ください。お客様の元で、汚れたり破損した商品や、一度ご使用になられた商品の返品、交換はいたしかねますので、あらかじめご了承ください。

交換部品・補修用性能部品

品　　名	品　番	品　　名	品　番
ソフトシート	EWCP604R	アームレストカバー（上・下・ねじ付き）	EW42036
ソフトシート（穴なし）	EWCP605N	コモードバケツ	EWCS603
ソフト小穴シート	EWCP606R	前方グリップ	EWCP601R

商品仕様

項　目	仕　　様
品名	水まわり用車いす本体　4輪キャスタータイプ
寸法	Aタイプ：EWC600A型 全長773mm×全幅525mm×全高950mm
	Bタイプ：EWC600B型 全長773mm×全幅525mm×全高930mm
	Cタイプ：EWC600C型 全長773mm×全幅525mm×全高990mm
重量	7kg
本体	アルミ合金塗装仕上げ
アームレスト	ポリプロピレン製カバー付き、はね上げ式
フットレスト	ナイロン（ガラス繊維入り）製、はね上げ式
背もたれ	ナイロン（撥水コーティング処理）製、着脱式
ティッピングレバー	ポリプロピレン製
車輪	φ75mmキャスター（コア：ナイロン製、タイヤ：ウレタン製）
カラー	本体：ペールホワイト（#N11）その他：ハーベストブラウン（#SS4）
ご使用体重	100kgまで
使用可能オプション品	ソフトシート：EWCP604R
	ソフトシート（穴なし）：EWCP605N
	ソフト小穴シート：EWCP606R
	コモードバケツ：EWCS603
	水はねガード：EW59016
	前方グリップ：EWCP601R

TOTO®

保証書

本書は、本書記載内容で無料修理を行うことをお約束するものです。取付日／ご購入日から下記期間中、故障が発生した場合は本書をご提示のうえ、取付店／販売店、またはTOTOメンテナンス(株)（TEL 0120−1010−05　FAX 0120−1010−02）に修理をご依頼ください。

お客様	おなまえ　様
	おところ　〒
取付店／販売店	〒 印 電話　　−
取付日／ご購入日	年　月　日

商品名	水まわり用車いす本体 4輪キャスタータイプ
品番	EWC600A型 EWC600B型 EWC600C型
保証期間	取付日／ご購入日から2カ年
保証用途	一般住宅用

★お客様へ

・この保証書をお受け取りになるときに、取付日／ご購入日、取付店名／販売店名、扱者印が記入してあることを確認してください。保証書は再発行いたしませんので紛失されないよう大切に保管してください。なお、本書は日本国内においてのみ有効です。

・保証期間中でも、次の場合は有料修理になります。
（1）上記用途以外で使用した場合の不具合。
（2）適切な使用、維持管理を行わなかったことに起因する不具合。
（3）弊社が定める施工説明書などに基づかない施工、専門業者以外による分解などに起因する不具合。
（4）建築躯体の変形などに起因する商品の不具合。
（5）塗装の色あせなどの経年変化または使用に伴う摩耗などにより生じる外観上の不具合。
（6）金属の腐食しやすい環境（海岸付近、温泉地など）に起因する不具合。
（7）ねずみなどの動物や昆虫が噛んだり、動物や昆虫の死骸が本商品内に残留することなどに起因する不具合。
（8）火災、落雷、地震、噴火、洪水、津波など天変地異または破壊行為による不具合。
（9）部品（乾電池など）の消耗による不具合。
（10）日常のお手入れ箇所（フィルターなど）や水抜栓などのOリングやパッキンの摩耗・劣化による不具合。
（11）砂やごみなどの配管内流入、および水あか固着に起因する不具合。
（12）水道に関する国の基準（水道法）に定められた飲料水の水質基準に適合しない水を給水したことに起因する不具合。
（13）凍結に起因する不具合。
（14）本書の提示がない場合。
（15）本書にお客様名、取付日／ご購入日、取付店名／販売店名、扱者印の記入のない場合。

・部品の交換について
無料修理により取り外された部品・商品は、TOTO株式会社の所有となります。

※この保証書は、本書に明示した期間、条件のもとにおいて無料修理をお約束するものです。
したがって、この保証書によってお客様の法律上の権利を制限するものではありません。
保証期間経過後の修理などについてご不明の場合は、「取扱説明書」に記載のお客様相談室またはTOTOメンテナンス(株)にお問い合わせください。

TOTO株式会社
〒802-8601　福岡県北九州市小倉北区中島2-1-1
お客様相談室　TEL 0120-03-1010　FAX 0120-09-1010

修理・取り扱いのご相談は
まずお求めの取付店・販売店へ

取付店・販売店　　〒

電話　　ー

転居や贈答品などでお求めの取付店・販売店へご相談できない場合は、商品名・品番をご確認のうえ、下記TOTO窓口までお問い合わせください。

お客様専用窓口

商品のお問い合わせは

TOTO（株）お客様相談室へ

TEL **0120-03-1010**

FAX **0120-09-1010**

受付時間:平日 9:00～18:00　土・日・祝日 10:00～18:00
（夏期休暇・年末年始を除く）

※携帯電話・PHSからのご利用は… **093-951-2526**（有料）へ

修理のご用命は

安心・信頼の
TOTOメンテナンス（株）修理受付センターへ

ホームページ　http://www.tom-net.jp/

TEL **0120-1010-05**

FAX **0120-1010-02**

受　　付:年中無休
受付時間：8:00～19:00
訪問修理:年中無休（一部地域を除く）
営業時間：9:00～18:00

※携帯電話（PHSは除く）からのご利用は… ナビダイヤル **0570-05-1010**（有料）へ

交換部品・別売品の
ご購入は

TOTOメンテナンス（株）TOTOパーツセンターへ

TEL **0120-8282-55**

FAX **0120-8272-99**

受付時間:平日 9:00～18:00　土・日・祝日 10:00～18:00
（夏期休暇・年末年始を除く）

※携帯電話・PHSからのご利用は… **093-952-8682**（有料）へ

お客様からお預かりした個人情報は、関連法令および社内諸規定に基づき慎重かつ適切に取り扱います。
詳細はTOTOホームページをご覧ください。

TOTO株式会社

TOTOホームページ　http://www.toto.co.jp/

2010.2
EWP00324N