TOTO

ウォシュレット取り付け時のご注意

本商品（トイレリフトEWC140型／EWC141型）にウォシュレットを取り付ける場合は、本商品に同梱している以下の部品の取り付けが必要になります。必ず施工説明書をよくお読みのうえ、お取り付けください。

名称	エルボ	ホースクランプ
形式	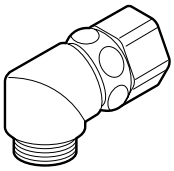	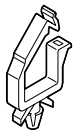
数量	1個	1個

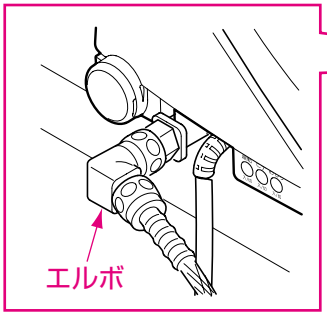

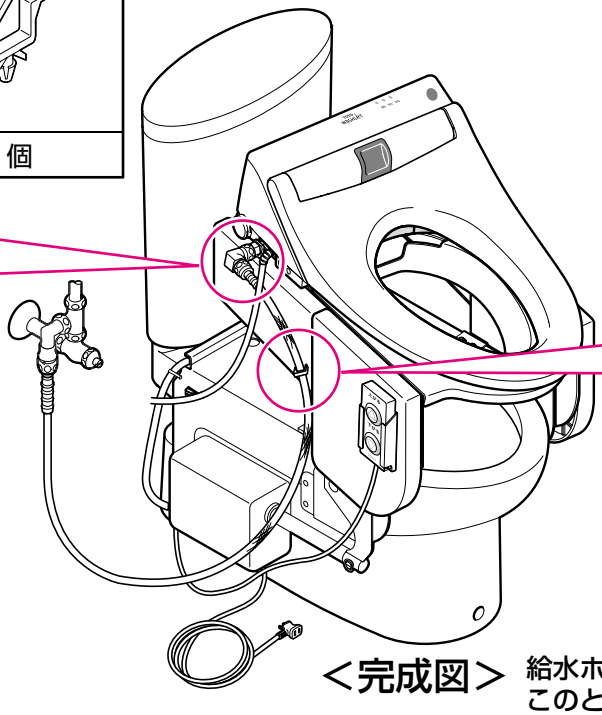

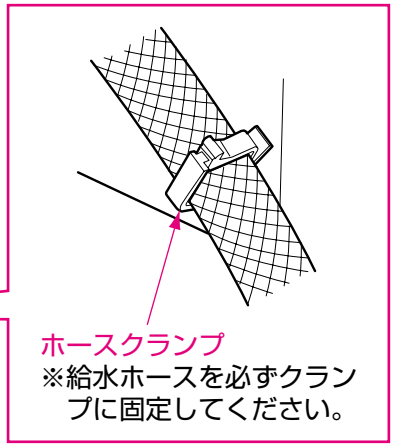

＜完成図＞ 給水ホースを接続した状態。
このとき給水ホースがねじれていたり、駆動装置の下に入り込んでないか確認してください。

⚠ 注　意

禁止

給水ホースを巻いたり、駆動装置の下に入り込ませたりしない

便座の動きによって給水ホースが痛み、水漏れの原因になります。

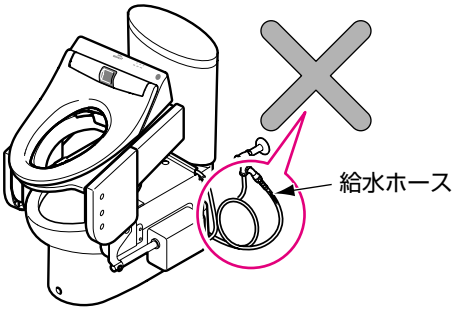

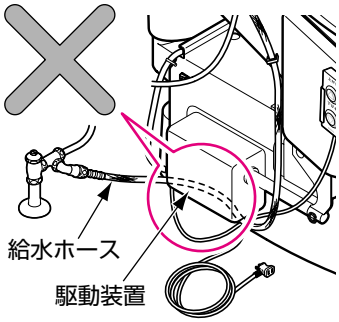

※右給水の場合は、給水ホースの長さが足りませんので下記のホースが別途必要となります。

お求めはTOTOパーツセンター
TEL 0120−8282−55
FAX 0120−8272−99 へご連絡ください。

給水ホース長さ(mm)	品　番
1980	D24009ZSt7

今回、ウォシュレット以外の便座をお使いの場合、将来、便座をウォシュレットに交換する場合に同部品が必要となりますので、「トイレリフトEWC140型／EWC141型」の工事完了後は、同部品を施工説明書とあわせてお客様にお渡しし、大切に保管していただくようお客様にご説明ください。