TOTO

取扱説明書　保証書付

背もたれ

EWCP770型

■工事店様へのお願い
この取扱説明書の内容に沿って正しく取り付けてください。
取り付け後は、貴店名ならびに取付日を保証書にご記入のうえ、この取扱説明書を必ずお客様にお渡しください。

■お客様へのお願い
この取扱説明書をよくお読みのうえ、正しくお使いください。
また、この取扱説明書は保証書付きですので、大切に保管しておいてください。

安全上のご注意（安全のために必ずお守りください）

ご使用前に、この「安全上のご注意」をよくお読みのうえ、正しくお使いください。

●お読みになったあとは、お使いになる方がいつでも見られる場所に必ず保管してください。

●この説明書では、商品を安全に正しくお使いいただき、あなたや他の人々への危害や、財産への損害を未然に防止するために、いろいろな表示をしています。その表示と意味は次のようになっています。

表　示	意　味
⚠警告	この表示を無視して、誤った取り扱いをすると、人が死亡または重傷を負うことが想定される内容を示しています。

●お守りいただく内容の種類を、次の絵表示で区分し、説明しています。

⃠	⃠ は、してはいけない「禁止」内容です。 左図は、「禁止」を示します。
❗	❗ は、必ず実行していただく「強制」内容です。 左図は、「必ず実行」を示します。

⚠ 警　告

禁　止	**背もたれを手すり代わりに使わない** トイレのタンクやフラッシュバルブなどの器具とのすき間に手・指を挟み、けがをする原因になります。
	トイレ用手すり(はね上げタイプ)EWC770型、EWC771型、EWC772型、EWC773型、EWC774型以外に本商品を取り付けない 背もたれが外れてけがをする原因になります。
	商品に水をかけたり極度の湿気を与えない 折れたり外れたりして転倒し、けがをする原因になります。
必ず実行	**背もたれを本体フレームに取り付ける場合は、付属のキャップナットでしっかりと固定する** 背もたれが外れてけがをする原因になります。
	定期的に、破損やガタツキなどの異常がないか確認し、異常があるときは使用を中止し、速やかに修理を依頼する 背もたれの破損や脱落により転倒し、けがをする原因になります。

部品の確認

次の部品があることを確認してください。

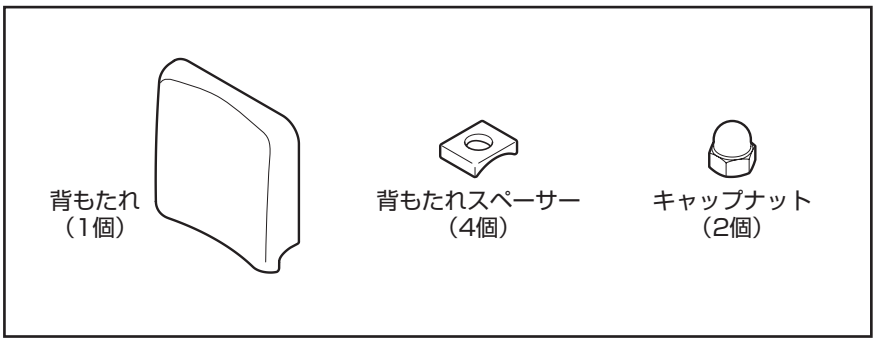

取付方法

①背もたれホールキャップを取り外します。

背もたれ取付穴は背もたれホールキャップが付いていますので、キャップを外してください。
（フレーム上下計４カ所）

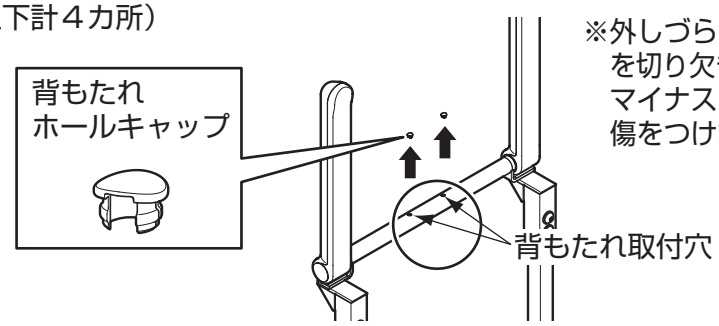

※外しづらいときは、マイナスドライバーを切り欠きに差し込んで外してください。マイナスドライバー使用時には塗装面に傷をつけないようご注意ください。

②背もたれの取り付け

（１）「本体」のパイプに「背もたれスペーサー」を上下４カ所に当てて「背もたれ」を挿し込みます。
（２）パイプの下から「キャップナット」をスパナなどの工具を使いしっかりと締め付け、「背もたれ」を固定します。（推奨締付トルク10N・m）
※背もたれスペーサーの向きにご注意ください。曲面側をパイプにあわせて取り付けてください。
※キャップナットはゆるみ止め効果があり、ねじ込みの途中で回転が重くなるものを使用しています。しっかり締め付けるようご注意ください。

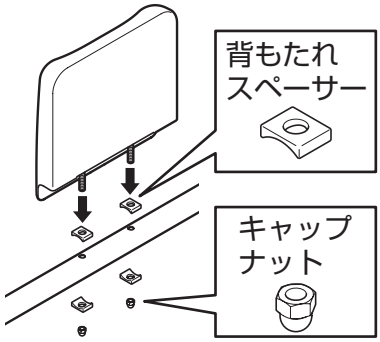

⚠ 警　告

必ず実行

背もたれを本体フレームに取り付ける場合は、付属のキャップナットでしっかりと固定する
背もたれが外れてけがをする原因になります。

③便ふたの取り外し

便座の便ふたを取り外し、代わりに便ふたスペーサー（別途発注）を取り付けます。
※便ふたの取り外しかた、便ふたスペーサーの取り付けかたはスペーサーに同梱の説明書をご参照ください。

④便座の自立確認

・便座が自立することを確認してください。
※便座が自立しない場合は、「本体」の位置を後ろに下げてください。
（アームレストの施工説明書を参照ください）
・「背もたれ」と「大便器のタンクやフラッシュバルブなど」とのすき間は10mm以上あけてください。

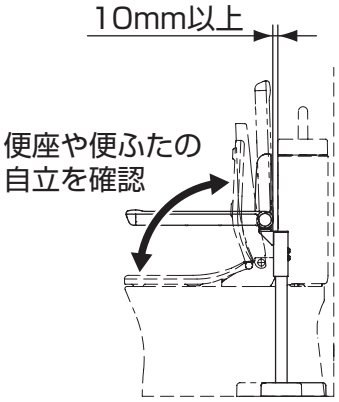

⑤取り付け後、各部のガタツキなどがないことを確認してください。

※取り付けた背もたれを外すときは、取付方法と逆の手順で外してください。

使いかた

●便器に座ったときの姿勢保持にお使いください。
●便器に座るときのタンクやフラッシュバルブとの衝突防止にお使いください。

⚠ 警　告

禁　止	**背もたれを手すり代わりに使わない** トイレのタンクやフラッシュバルブなどの器具とのすき間に手・指を挟み、けがをする原因になります。
	トイレ用手すり(はね上げタイプ)EWC770型、EWC771型、EWC772型、EWC773型、EWC774型以外に本商品を取り付けない 背もたれが外れてけがをする原因になります。

お手入れの仕方

通常のお手入れの仕方

● 水または、ぬるま湯に浸した布をかたく絞ってからふいてください。

汚れがひどいときのお手入れの仕方

● 適量に薄めた中性洗剤を含ませた布でふき取ったあと、水ぶきし乾いた布などで水分をきれいにふき取ってください。

お手入れの際の注意事項

商品表面を傷つける以下のものは使用しないでください。
● 酸性洗剤、アルカリ性洗剤、塩素系漂白剤
● シンナー、ベンジンなどの溶剤
● クレンザー、磨き粉など粗い粒子を含んだ洗剤
● ナイロンたわし、ブラシなど

⚠ 警　告

必ず実行	**定期的に、破損やガタツキなどの異常がないか確認し、異常があるときは使用を中止し、速やかに修理を依頼する** 背もたれの破損や脱落により転倒し、けがをする原因になります。

仕様

項　目	内　容
名　称	背もたれ
品　番	EWCP770型
材　質	発砲ウレタン（内部補強板：鋼板塗装仕上げ）
カラー	スマイルベージュ

TOTO

保 証 書

本書は、本書記載内容で無料修理を行うことをお約束するものです。取付日／ご購入日から下記期間中、故障が発生した場合は本書をご提示のうえ、取付店／販売店、またはTOTOメンテナンス(株) 〒105-8306 東京都港区海岸1-2-20 汐留ビルディング(TEL 0120-1010-05 FAX 0120-1010-02)に修理をご依頼ください。

お客様	おなまえ　　様
	おところ 〒
取付店／販売店	〒　　㊞ 電話　　－
取付日／ご購入日	年　　月　　日

商品名	背もたれ
品番	EWCP770型
保証期間	取付日/ご購入日から2カ年

★お客様へ

・この保証書をお受け取りになるときに、取付日／ご購入日、取付店名／販売店名、扱者印が記入してあることを確認してください。保証書は再発行いたしませんので紛失されないよう大切に保管してください。
なお、本書は日本国内においてのみ有効です。

・保証期間中でも、次の場合は有料修理になります。

（1）適切な使用、維持管理を行わなかったことに起因する不具合。
（2）弊社が定める施工説明書などに基づかない施工、専門業者以外による分解などに起因する不具合。
（3）建築躯体の変形などに起因する商品の不具合。
（4）塗装の色あせなどの経年変化または使用に伴う摩耗などにより生じる外観上の不具合。
（5）金属の腐食しやすい環境（海岸付近、温泉地など）に起因する不具合。
（6）ねずみなどの動物や昆虫が噛んだり、動物や昆虫の死骸が本商品内に残留することなどに起因する不具合。
（7）火災、落雷、地震、噴火、洪水、津波など天変地異または破壊行為による不具合。
（8）部品（乾電池など）の消耗による不具合。
（9）日常のお手入れ箇所（フィルターなど）や水抜栓などのOリングやパッキンの摩耗・劣化による不具合。
（10）本書の提示がない場合。
（11）本書にお客様名、取付日／ご購入日、取付店名／販売店名、扱者印の記入のない場合。

・部品の交換について
無料修理により取り外された部品・商品は、TOTO株式会社の所有となります。

※この保証書は、本書に明示した期間、条件のもとにおいて無料修理をお約束するものです。
したがって、この保証書によってお客様の法律上の権利を制限するものではありません。保証期間経過後の修理などについてご不明の場合は、「取扱説明書」に記載のお客様相談室またはTOTOメンテナンス(株)にお問い合わせください。

・修理完了後にお渡しする修理伝票には修理内容を記載していますので、修理伝票は保管しておいてください。

TOTO株式会社
〒802-8601　福岡県北九州市小倉北区中島2-1-1
お客様相談室　TEL 0120-03-1010　FAX 0120-09-1010

お客様専用窓口

商品のお問い合わせは
TOTO（株）お客様相談室へ
TEL 0120-03-1010
FAX 0120-09-1010
受付時間：9:00～17:00
（夏期休暇・年末年始を除く）

修理のご用命は 安心・信頼の
TOTOメンテナンス（株）修理受付センターへ
TEL 0120-1010-05
FAX 0120-1010-02
ホームページ　http://www.tom-net.jp/
受　　付：年中無休　受付時間：8:00～19:00
訪問修理：年中無休（一部地域を除く）
営業時間：9:00～18:00

交換部品・別売品のご購入は
TOTOメンテナンス（株）TOTOパーツセンターへ
TEL 0120-8282-55
FAX 0120-8272-99
受付時間：平日　9:00～18:00
土・日・祝日　10:00～18:00
（夏期休暇・年末年始を除く）
※インターネットでの部品購入はTOTOWebショップへ（24時間受付）
http://www.toto.jp/ec/html/index.htm

お客様からお預かりした個人情報は、関連法令および社内諸規定に基づき慎重かつ適切に取り扱います。詳細はTOTOホームページをご覧ください。

この印刷用版下データは、重度障がい者多数雇用企業サンアクアTOTO（株）で作成しました。
「TOTOグループ」は障がい者雇用の推進に努力しております。

TOTOホームページ　http://www.toto.co.jp/

2015.12
EWP02030S