「便器きれい」「プレミスト」機能のある ウォシュレットとセットする場合のご注意

■「便器きれい」「プレミスト」(自動)は使用できません。

■「きれい仕上げ」(手動)をご使用ください。

※ウォシュレットによって「きれい仕上げ」機能がなく使えない機種があります。

※「きれい仕上げ」を使用するときはトイレリフトを一番下げた状態でご使用ください。トイレリフトが上がった状態でミストが出ると床などがぬれる原因になります。

※ミストがトイレリフトに当たり、便器の一部はかかりません。

⚠ 注意

禁止

ウォシュレットの便器きれい、プレミスト機能は使用しない

きれい仕上げ機能を使用するときはトイレリフトが上がった状態で使用しない

・トイレリフトが上がった状態でミストが出ると床などがぬれる原因になります。

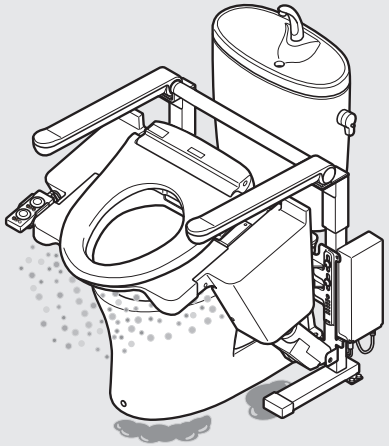

工事店様へ

■ 施工時に「便器きれい」「プレミスト」の設定を「切」にしてください。

■ 施工後はお客様へ「便器きれい」「プレミスト」の設定を「切」にしていることを説明し、当チラシを取扱説明書と一緒にお渡しください。

お客様へ

■ 当チラシは取扱説明書と一緒に保管してください。

EWP02449

「便器きれい」「プレミスト」機能のある ウォシュレットとセットする場合のご注意

■「便器きれい」「プレミスト」(自動)は使用できません。

■「きれい仕上げ」(手動)をご使用ください。

※ウォシュレットによって「きれい仕上げ」機能がなく使えない機種があります。

※「きれい仕上げ」を使用するときはトイレリフトを一番下げた状態でご使用ください。トイレリフトが上がった状態でミストが出ると床などがぬれる原因になります。

※ミストがトイレリフトに当たり、便器の一部はかかりません。

⚠ 注意

禁止

ウォシュレットの便器きれい、プレミスト機能は使用しない

きれい仕上げ機能を使用するときはトイレリフトが上がった状態で使用しない

・トイレリフトが上がった状態でミストが出ると床などがぬれる原因になります。

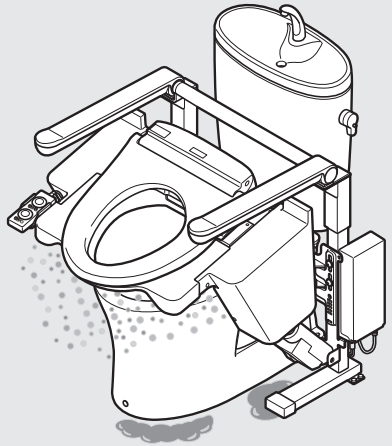

工事店様へ

■ 施工時に「便器きれい」「プレミスト」の設定を「切」にしてください。

■ 施工後はお客様へ「便器きれい」「プレミスト」の設定を「切」にしていることを説明し、当チラシを取扱説明書と一緒にお渡しください。

お客様へ

■ 当チラシは取扱説明書と一緒に保管してください。

EWP02449