GH05540 2007.10

TOTO

施工説明書
取扱説明書
保証書付

# タオル掛け

(UGA467)

## お客様へ

■ このたびは、タオル掛けをお求めいただきまして、まことにありがとうございます。
この説明書は大切に保存しておいてください。

■ 添付の保証書には、お取付店名、お取付日、扱者印が記入してあることを確認してください。

■ 器具を正しくお使いただくためにご使用前にこの説明書をよくお読みください。

## お取付け工事店様へ

■ 製品の機能が十分に発揮されるように、この本書の内容にそって正しく取付けてください。

■ 取付け後は、お客様にご使用方法を説明し、この説明書をお渡しください。

# 安全に関するご注意

お取付け、ご使用前にこの「安全に関するご注意」をよくお読みの上、正しくお取付け、お使いください。
この説明書では、機器を安全に正しくお使いいただき、あなたや他の人々への危害や財産への損害を未然に防止するために、いろいろな表示をしています。その表示と意味はつぎのようになっています。

⚠ **注意**　誤った取り扱いをすると、「人が傷害を負う可能性及び物質的損害の発生が想定される」内容です。

⃠ このような絵表示は、禁止の行為であることを告げるものです。

❗ このような絵表示は、行為を抑制したり指示する内容を告げるものです。

## 取付上の注意

| | | |
|---|---|---|
| ⚠ 注意 | ❗ | 工事完了後、タオル掛け本体の固定にがたつきがないか確認する<br>（使用中に落下してけがをするおそれがあります。） |

## 使用上の注意

| | | |
|---|---|---|
| ⚠ 注意 | ⃠ | タオル以外の重いものを掛けない<br>（破損したり、けがをするおそれがあります。） |
| | ⃠ | タオル掛けにぶらさがったり、寄りかかったりしない<br>（破損したり、ケガをするおそれがあります。） |
| | ⃠ | 修理技術者以外の人は分解したり、修理改造はしない<br>（破損したり、けがをするおそれがあります。） |

# 部品の確認

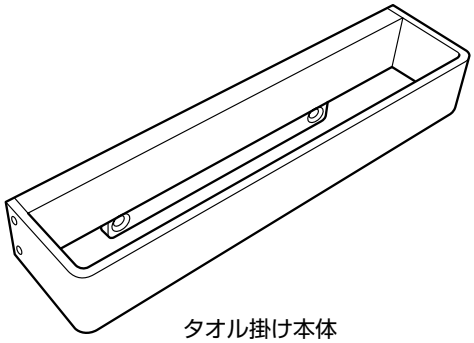

タオル掛け本体

皿タッピンねじφ4×40
（2本）

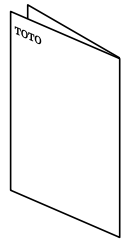


施工説明書
取扱説明書
（本書）

# 取り付け前のご注意

- 器具取り付け部の壁面には、図示位置に壁下地としてt12以上の合板を入れておいてください（壁下地の合板は両端を受木または間柱などにしっかり固定してください）。
- タイル・コンクリート壁の場合は固定ねじ位置に下穴をあけ、木ねじ用プラグを打ち込んでおいてください。
- 化粧鏡（照明・収納付）と併設する場合は、タオル掛けを先に取り付けてください（壁側の固定ねじが取り付けづらいため）。
  タオル掛けの取付位置は、下図を参照してください。

## レストルームドレッサーシステムシリーズ

〈170タイプ〉

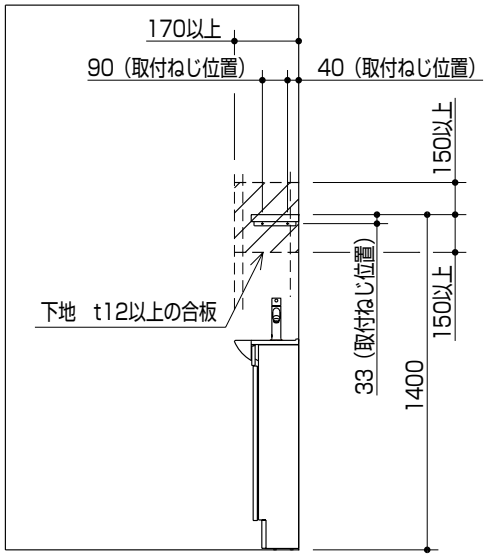


〈280タイプ〉

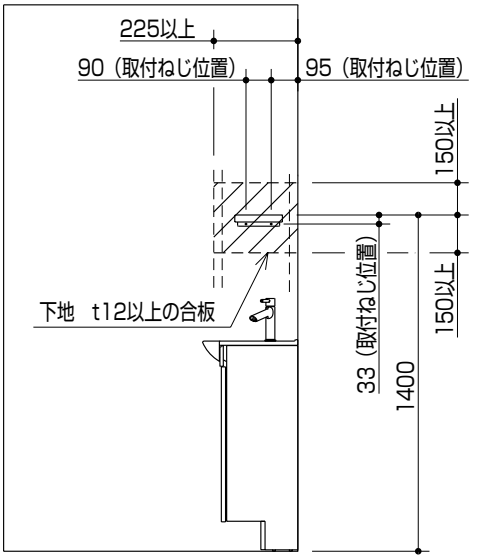


## ネオレストハイブリッドシリーズ（ワンデーリモデル手洗器付）

〈コーナータイプ〉

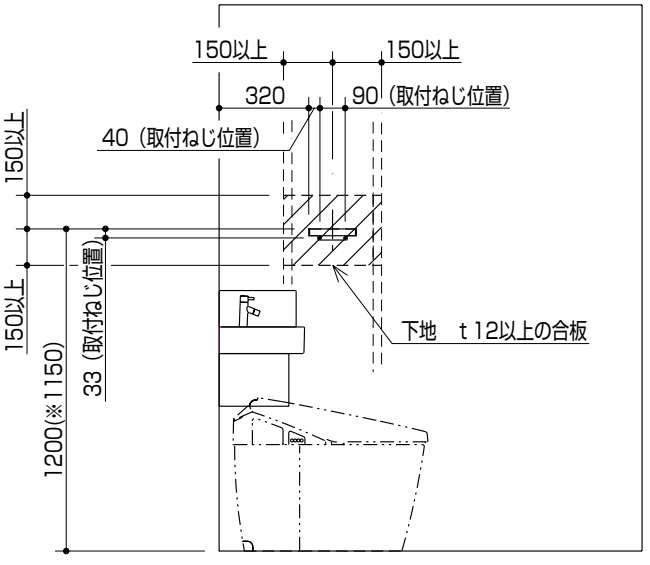


※ウォール/チャーム収納設置の場合

# 取付方法

①タオル掛け本体を取付位置に押しあて、水準器で水平を出してください。
②タオル掛け本体を皿タッピンねじφ4×40で固定してください。

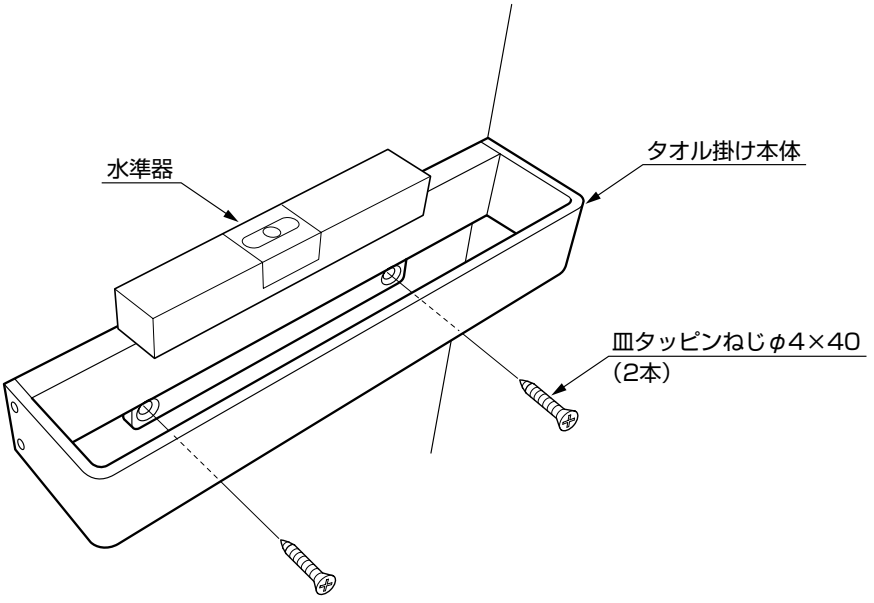


# お手入れの方法

■通常は柔らかい布などで水ぶきしてください。
汚れがひどいときは、適量をうすめた台所用洗剤（中性）を含ませた布又は、スポンジでふきとった後、水ぶきしてください。
次のものは、表面を侵したり、傷つける原因にもなりますので、使用しないでください。

（塩酸、強アルカリ性薬品、トイレ・バス用洗剤、住宅用洗剤、ベンジン、シンナー及びクレンザー、ナイロンたわしなど）

TOTO®

# 保証書

| | |
|---|---|
| 品　名 | タオル掛け |
| 品　番 | UGA467 |
| 保証期間 | お買い上げ日から1カ年 |
| お客様 | おなまえ　様<br>おところ〒 |
| 販売店名 | ㊞<br>〒　TEL　―　― |
| お取付日 | 年　月　日 |

この保証書は、保証書記載内容で無料修理を行うことをお約束するものです。
お買い上げ日から左記期間中故障が発生した場合は、この保証書をご提示のうえ、販売店又はTOTOメンテナンス（株）0120-1010-05に修理をご依頼ください。

★お客様へ
本書をお受け取りになるときに、販売店名、扱者印、お買い上げ日が記入されていることを確認してください。
本書は再発行いたしませんので大切に保存してください。

＜無料修理規定＞

1. 取扱説明書、本体貼付ラベル等の注意書にしたがった正常な使用状態で故障した場合には、表記の期間無料修理いたします。
2. 保証期間内に故障して無料修理を受ける場合は、お取付店にご依頼の上、出張修理に際して本書をご提示ください。
3. ご転居の場合は事前にお取付店にご相談ください。
4. ご贈答品等で本保証書に記入してあるお取付店に修理がご依頼できない場合には、もよりの当社事業所にご相談ください。
5. 保証期間内でも次の場合には有料修理になります。
   - 使用上の不注意、過失による不具合及び不当な修理や改造による故障及び損傷。
   - お取付後の移設等に起因する故障及び損傷。
   - 火災・地震・水害・落雷・その他の天災地変、公害や異常電圧による故障及び損傷。
   - 指定以外の電源（電圧・周波数）の使用による故障及び損傷。
   - 一般家庭用以外（例えば業務用での使用または車輌・船舶への搭載）に使用された場合の故障及び損傷。
   - 本書の提示がない場合。
   - 本書にお客様名、お取付店名、お取付日の記入のない場合、あるいは字句を書き替えられた場合。
   - 施工上の不注意、過失による場合。
6. 本書は日本国内においてのみ有効です。
7. 本書は再発行しませんので紛失しないよう大切に保管してください。
8. 無料修理により取り外された部品・製品は、TOTO㈱の所有となります。

サービス記録

| 年　月　日 | サ ー ビ ス 内 容 | 担　当　者 |
|---|---|---|
| | | |

※この保証書は本書に明示した期間、条件のもとにおいて無料修理をお約束するものです。したがってこの保証書によってお客様の法律上の権利を制限するものではありません。保証期間経過後の修理等についてご不明の場合は、もよりの当社事業所にお問い合わせください。


TOTO株式会社
〒802-8601　福岡県北九州市小倉北区中島2-1-1
お客様相談室　TEL 0120-03-1010

# TOTO

## TOTO株式会社

修理・取り扱いのご相談は

**まずお求めの取付店・販売店へ**

| | |
|---|---|
| 取付店 | 〒<br>印 |
| 販売店 | 電話　　— |

転居や贈答品などでお求めの取付店・販売店へご相談できない場合は下記TOTO窓口へ

**お客様専用窓口**

**商品のお問い合せは**

TOTO(株)お客様相談室へ

**TEL 0120-03-1010**
**FAX 0120-09-1010**

受付時間：平日　9：00～18：00
土・日・祝日　10：00～18：00
（夏期休暇・年末年始を除く）

**修理のご用命は**

TOTOメンテナンス（株）修理受付センターへ

**TEL 0120-1010-05**
**FAX 0120-1010-02**

受　付：年中無休
受付時間：関東・甲信越地区　8：00～20：00
上記以外の地区　9：00～20：00
訪問修理：年中無休（一部地域を除く）
営業時間：　9：00～18：00

**補修用部品のご購入は**

TOTOメンテナンス（株）TOTOパーツセンターへ

**TEL 0120-8282-55**
**FAX 0120-8272-99**

受付時間：平日　9：00～18：00
土・日・祝日　10：00～18：00
（夏期休暇・年末年始を除く）

インターネットホームページ　http://www.toto.co.jp/