施工説明書

2017.10

TOTO

リモコンスタンド

UGA282N

製品の機能が十分に発揮されるように、この施工説明書の内容にそって正しく取り付けてください。
取付後は、お客様にご使用方法を十分にご説明ください。
同梱の取扱説明書の最終ページの保証書に、必要事項を記入のうえ、必ずお客様にお渡しください。

安全上のご注意

お取り付け、ご使用前にこの「安全上のご注意」をよくお読みの上、正しくお取り付け、お使いください。
ここに示した注意事項は、安全に関する重要な内容ですので、必ずお守りください。
●表示と意味はつぎのようになっています。

⚠警告	誤った取り扱いをすると、「死亡又は重傷を負う可能性が想定される」内容です。
⚠注意	誤った取り扱いをすると、「人が傷害を負う可能性及び物的損害の発生が想定される」内容です。

●お守りいただく内容を図記号で区分し、説明しています。

🛇	してはいけない「禁止」の内容です。
❗	必ず実行していただく「強制」の内容です。

⚠注意	🛇禁止	**製品に強い力や衝撃を与えない** 製品が破損して、けがの原因となります。
	❗必ず守る	**取り付けに使用する部材は必ず付属部品および指定部品を使用する** 取り付けが不安定になり、使用中に落下してけがの原因となります。
		取付完了後、リモコンスタンドベース板固定にがたつきがないか確認する 使用中に落下して、けがの原因となります。

取付前のご注意

本製品にスティックリモコン・らくらくリモコンを取り付けることはできません。

部品の確認

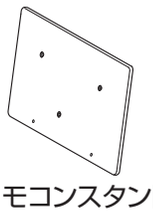
リモコンスタンド
ベース板

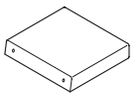
リモコンスタンド
ホルダー

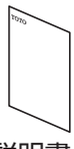
施工説明書（本書）

化粧ナット
（2個）

リモコン
プレート
固定ねじ（3個）

ベース板
固定ねじ
（2個）

取扱説明書

使いかた

障害物・壁材色によってはリモコンの受信状態が悪くなり、リモコンを操作しても本体が反応しないことがあります。その場合は、リモコンの位置を変えて操作するようにしてください。

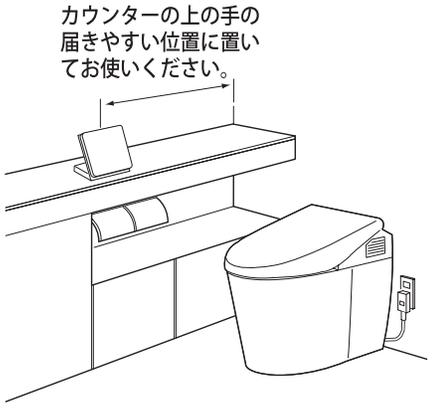

リモコンスタンドの組立方法

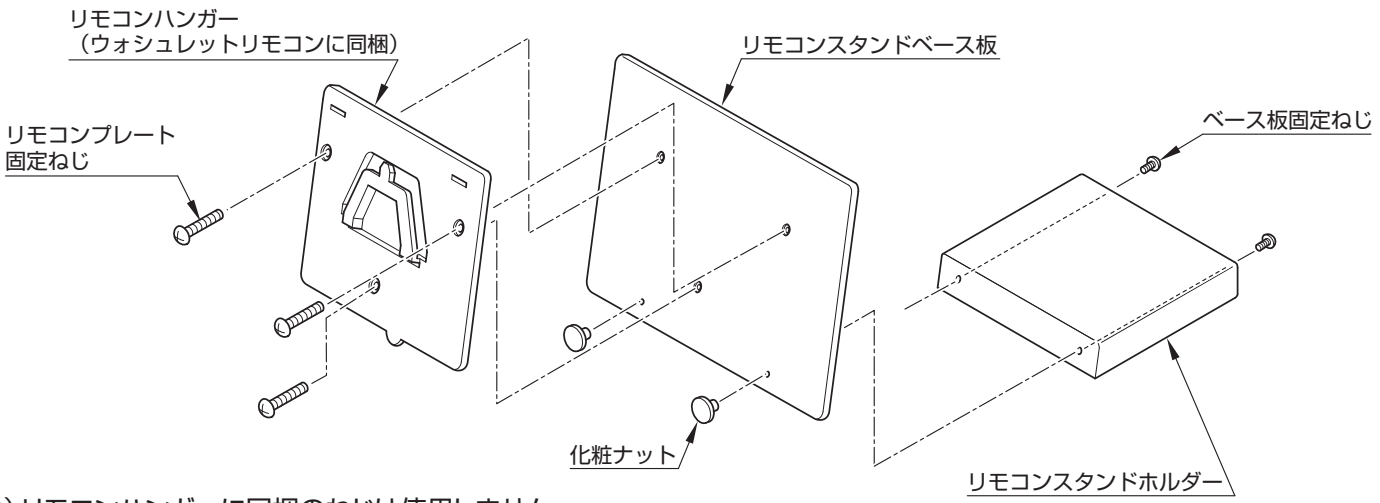

注）リモコンハンガーに同梱のねじは使用しません。
　　リモコンスタンドに同梱のねじをご使用ください。
　　リモコンハンガーの形状はウォシュレット品番により異なる場合があります。