GH05571 2008.02

TOTO

施工説明書
取扱説明書
保証書付

リモコンスタンド

（UGA468/UGA282N）

お客様へ

■ このたびは、リモコンスタンドをお求めいただきまして、まことにありがとうございます。
この説明書は大切に保存しておいてください。
■ 添付の保証書には、お取付店名、お取付日、扱者印が記入してあることを確認してください。
■ 器具を正しくお使いただくためにご使用前にこの説明書をよくお読みください。

お取付け工事店様へ

■ 製品の機能が十分に発揮されるように、この本書の内容にそって正しく取付けてください。
■ 取付け後は、お客様にご使用方法を説明し、この説明書をお渡しください。

安全に関するご注意

お取付け、ご使用前にこの「安全に関するご注意」をよくお読みの上、正しくお取付け、お使いください。
この説明書では、製品を安全に正しくお使いいただき、あなたや他の人々への危害や財産への損害を未然に防止するために、いろいろな表示をしています。その表示と意味はつぎのようになっています。

⚠ 警告	誤った取り扱いをすると、「死亡又は重傷を負う可能性が想定される」内容です。
⚠ 注意	誤った取り扱いをすると、「人が傷害を負う可能性及び物質的損害の発生が想定される」内容です。
⃠	このような絵表示は、禁止の行為であることを告げるものです。
❗	このような絵表示は、行為を抑制したり指示する内容を告げるものです。

取付上の注意

⚠ 注意	❗ 必ず守る	**工事完了後、リモコンスタンドベース板の固定にがたつきがないか確認する** ・使用中に落下してけがをするおそれがあります。

使用上の注意

⚠ 警告	⃠ 禁止	**ストーブなどを近づけない、たばこなどの火気類を近づけない** ・変形、変色、火災の原因となります。
⚠ 注意	⃠ 禁止	**直射日光にあたらないようにする** ・変形、変色の原因となります。
	⃠ 禁止	**お手入れをするときは、適量にうすめた中性洗剤を使用し、次のものは使わない** (塩酸、強アルカリ性薬品、トイレ・バス用洗剤、住宅用洗剤、ベンジン、シンナー、クレンザー、ナイロンたわしなど) ・表面に傷がついたり、変色や変質の原因になります。
	⃠ 禁止	**リモコンスタンドに過剰な力や衝撃を与えない** ・取り付けが不安定になり、落下してけがをしたり故障するおそれがあります。

取り付け前のご注意

本製品にスティックリモコン・らくらくリモコンを取付けることはできません。

部品の確認

リモコンスタンドベース板

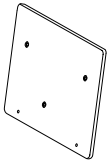

リモコンスタンドホルダー

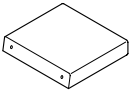

化粧ナット（2個）

リモコンプレート固定ねじ（3個）

ベース板固定ねじ（2個）

使いかた

障害物・壁材色によってはリモコンの受信状態が悪くなり、リモコンを操作しても本体が反応しないことがあります。その場合は、リモコンの位置を変えて操作するようにしてください。

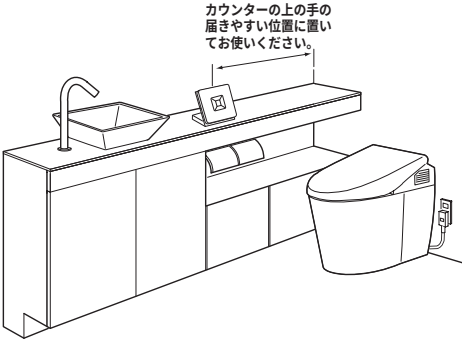

リモコンスタンドの組立方法

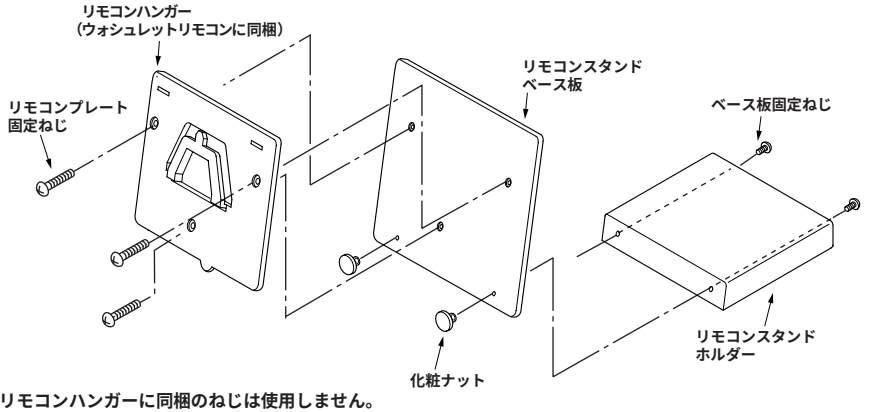

注）リモコンハンガーに同梱のねじは使用しません。
リモコンスタンドに同梱のねじをご使用ください。

【フラットリモコンの場合】

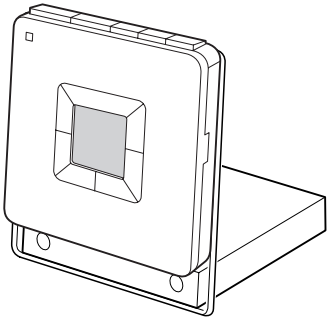

【オートサウンドリモコンの場合】

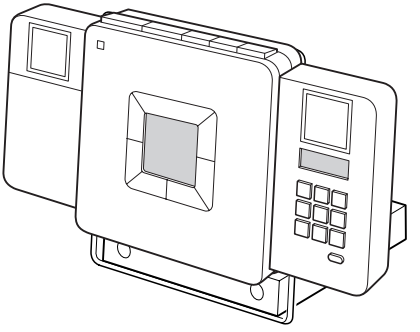

お手入れのしかた

■通常はよく絞った柔らかい布などで水ぶきしてください。
汚れがひどいときは、適量にうすめた中性洗剤を含ませた布またはスポンジでふきとった後、水ぶきしてください。
次のものは表面を侵したり、傷つける原因になりますので、使用しないでください。

（塩酸、強アルカリ性薬品、トイレ・バス用洗剤、住宅用洗剤、ベンジン、シンナー、クレンザー、およびナイロンたわしなど）

TOTO®

保証書

品　番	リモコンスタンド　UGA468/UGA282N
保証期間	お買い上げ日から2カ年
お客様	おなまえ　　様 おところ〒
販売店名	㊞ 〒　　TEL　　－　　－
お買い上げ日	年　　月　　日

この保証書は、保証書記載内容で無料修理を行うことをお約束するものです。
お買い上げ日から左記期間中故障が発生した場合は、この保証書をご提示のうえ、販売店又はTOTOメンテナンス（株）0120-1010-05に修理をご依頼ください。

★お客様へ
本書をお受け取りになるときに、販売店名、扱者印、お買い上げ日が記入されていることを確認してください。
本書は再発行いたしませんので大切に保存してください。

〈無料修理規定〉

1. 取扱説明書、本体貼付ラベルなどの注意書にしたがった正常な使用状態で故障した場合には、表記の期間無料修理いたします。
2. 保証期間内に故障して無料修理を受ける場合は、お取付店またはTOTOメンテナンス㈱にご依頼のうえ、出張修理に際してこの保証書をご提示ください。
3. ご贈答品などでこの保証書に記入してあるお取付店に修理がご依頼できない場合には、TOTOメンテナンス㈱にご相談ください。
4. 保証期間内でも次の場合には有料修理になります。
   - 使用上の不注意、過失による不具合及び不当な修理や改造による故障及び損傷。
   - お取付後の移設などに起因する故障及び損傷。
   - 火災・地震・水害・落雷・その他の天災地変、公害ガス害（硫化水素ガス）、塩害による故障及び損傷。
   - 一般家庭用以外（例えば業務用の長時間使用、車輌、船舶への搭載）に使用された場合の故障および損傷。
   - 砂やゴミかみによる不具合。
   - この保証書の提示がない場合。
   - この保証書にお客様名・お取付店名・お取付日の記入のない場合、あるいは字句を書替えられた場合。
5. この保証書は日本国内においてのみ有効です。
6. この保証書は再発行しませんので紛失しないよう大切に保管してください。
7. 無料修理により取り外された部品・製品は、TOTO（株）の所有となります。

※この保証書は本書に明示した期間、条件のもとにおいて無料修理をお約束するものです。したがってこの保証書によってお客様の法律上の権利を制限するものではありません。保証書期間経過後の修理等についてご不明の場合は、もよりの当社事業所にお問合わせください。

TOTO株式会社

〒802-8601 福岡県北九州市小倉北区中島2-1-1

商品のお問合せはTOTO（株）お客様相談室へ
TEL 0120-03-1010
FAX 0120-09-1010
受付時間：平日　9:00～18:00
土・日・祝日　10:00～18:00
（夏期休暇・年末年始を除く）
インターネットホームページ　http://www.toto.co.jp/

修理のご用命はTOTOメンテナンス（株）修理受付センターへ
TEL 0120-1010-05
FAX 0120-1010-02
受　付：年中無休
受付時間：関東・甲信越地区8：00～20：00
上記以外の地区9：00～20：00
訪問修理：年中無休（一部地域を除く）
営業時間：9：00～18：00

補修部品のご購入はTOTOメンテナンス（株）TOTOパーツセンターへ
TEL 0120-8282-55
FAX 0120-8272-99
受付時間：平日　9:00～18:00
土・日・祝日　10:00～18:00
（夏期休暇・年末年始を除く）