施工説明書

2015.2

TOTO

バックパネル

品番：UGA499

製品の機能が十分に発揮されるように、この施工説明書の内容にそって正しく取り付けてください。
取付け後は、お客様にご使用方法を十分にご説明ください。

安全上のご注意

お取付け、ご使用前にこの「安全上のご注意」をよくお読みの上、正しくお取付け、お使いください。
この説明書では、製品を安全に正しくお使いいただき、あなたや他の人々への危害や財産への損害を未然に防止するために、いろいろな表示をしています。
その表示と意味はつぎのようになっています。

⚠ 警告	誤った取り扱いをすると、「死亡又は重傷を負う可能性が想定される」内容です。
⚠ 注意	誤った取り扱いをすると、「人が傷害を負う可能性及び物質的損害の発生が想定される」内容です。
⃠	してはいけない「禁止」の内容です。
❗	必ず実行していただく「強制」の内容です。

⚠ 警告	❗ 必ず守る	バックパネル取付位置の壁裏に補強する ・バックパネル落下によりけがをするおそれがあります。
		屋外及び傾斜のあるような壁面、振動の激しい場所に取り付けない ・取り付けが不安定になり、落下してけがをするおそれがあります。
		取付面がタイル・コンクリート壁の場合は、市販のコンクリート用プラグ（現場手配）を使用する ・取り付けが不安定になり、落下してけがをするおそれがあります。
⚠ 注意	❗ 必ず守る	工事完了後、バックパネルの傾き・がたつきがないか確認する ・使用中に落下してけがをするおそれがあります。

取り付け前のご注意

・器具取り付け部の壁面には、図示位置の壁下地として t12 以上の合板（JAS 規格相当品）を入れておいてください（壁下地の合板は両端を受け木または間柱などにしっかりと固定してください）。
・タイル／コンクリート壁の場合は、現物に合わせて固定ねじ位置に下穴をあけ、市販のコンクリート用プラグ（現場手配）を打ち込んでおいてください。

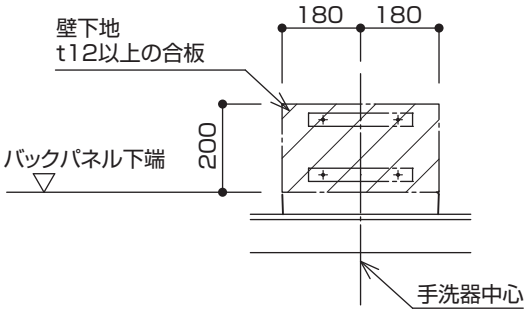

UGA499A

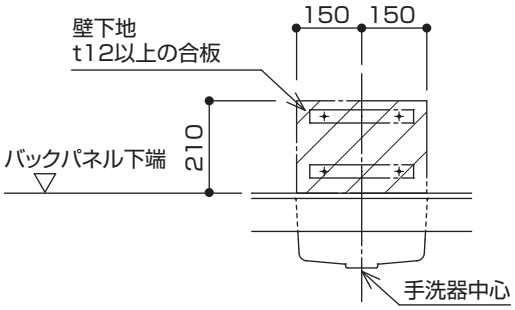

UGA499B

部品の確認

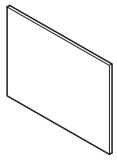
バックパネル本体

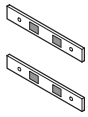
バックパネル
固定材セット（2個）

皿タッピンねじ
φ4×30（4本）

施工説明書
（本紙）

取扱説明書

取付方法

取付位置

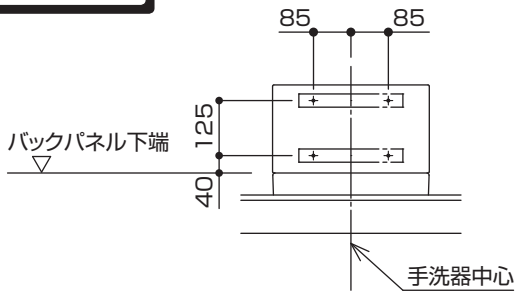

UGA499A

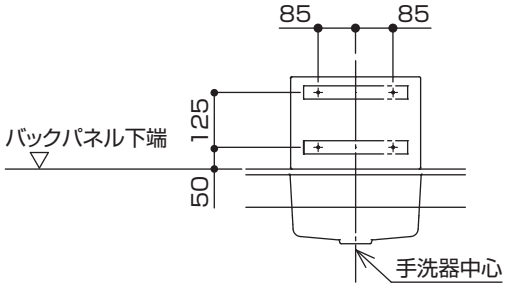

UGA499B

①取付位置をけがき、下穴（Φ2.5）をあけ
バックパネル固定材をねじで固定します。

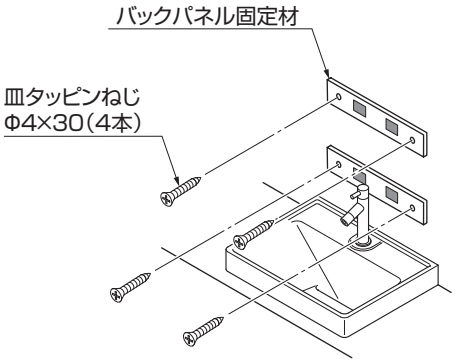

②バックパネルとバックパネル固定材の面ファスナー
をしっかりはり合わせ固定します。

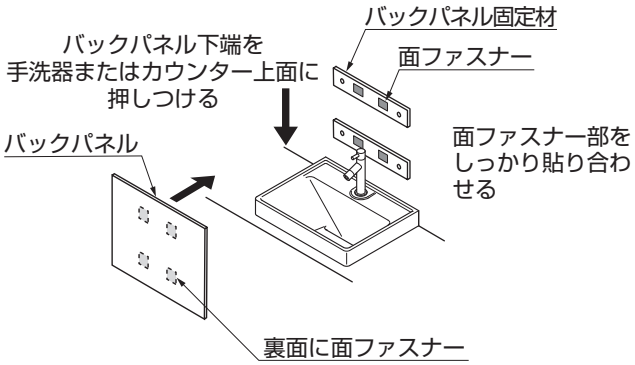

ポイント

脱落防止のため、面ファスナーは通常のものよりかたいタイプを使用しています。取り付けの際には、面ファスナーの部分を強く押し込んでください。

③バックパネルの全周にシリコーン系シール剤（別途
手配）を塗布します。
（水が浸入し、カビ発生の原因となります。）
※TOTO おすすめシリコーン系シール剤（別途手配）
メジシール（クリア）：YG903S

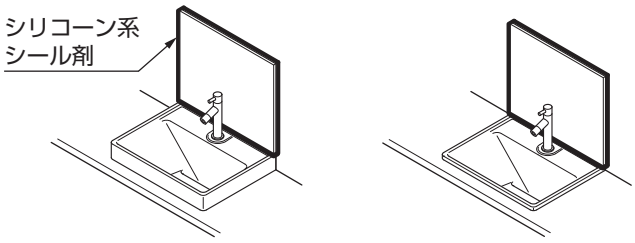

UGA499A　UGA499B