TOTO

レストパルF I型

UWKCA／UWKCB／UWKDA／UWKDB

このダイジェスト版は、おおよその施工の流れをご理解いただくためのものです。
施工にあたっては、施工説明書本編とあわせてご確認ください。
施工説明書本編にある安全上のご注意、施工上のご注意を必ずお守りください。

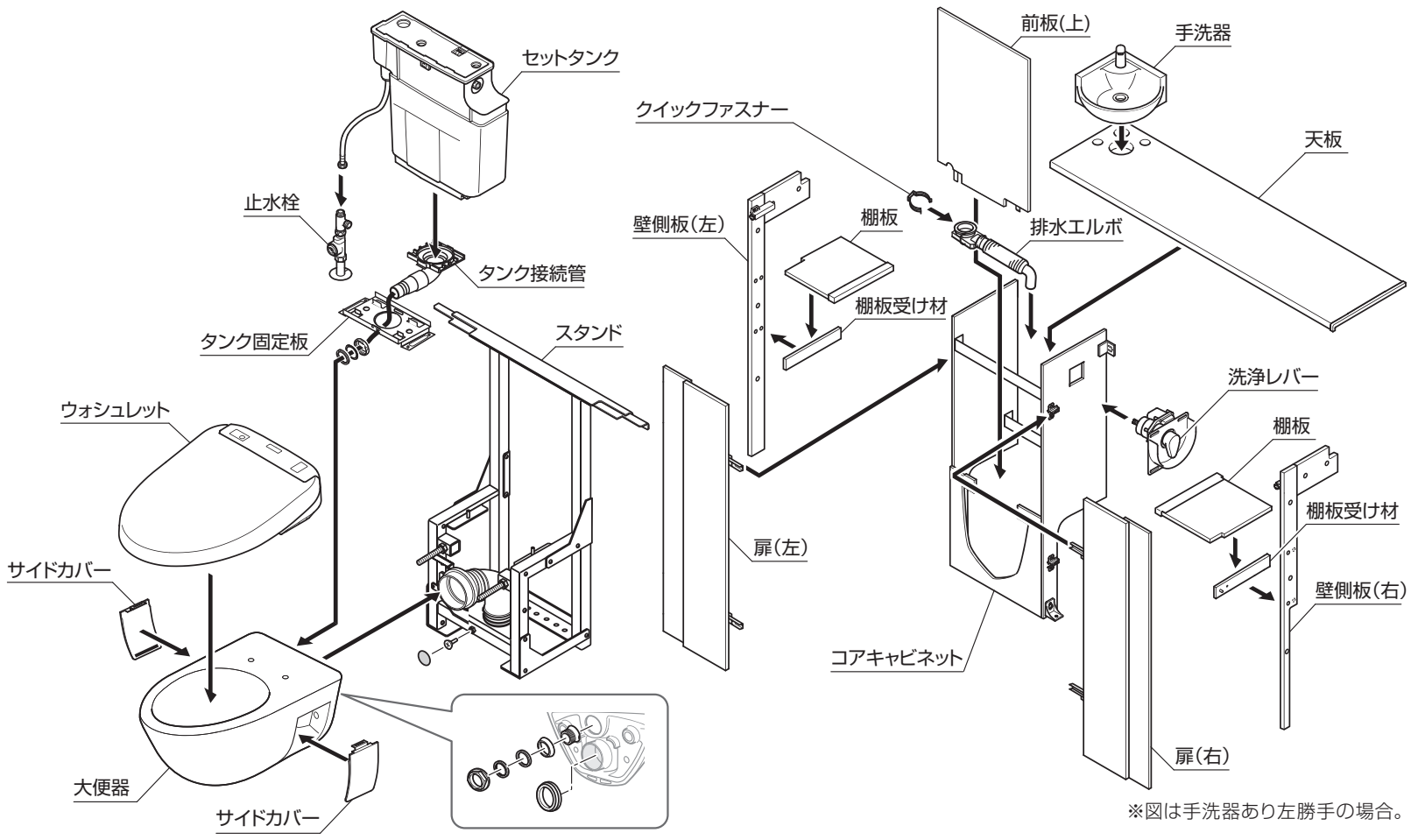

※図は手洗器あり左勝手の場合。

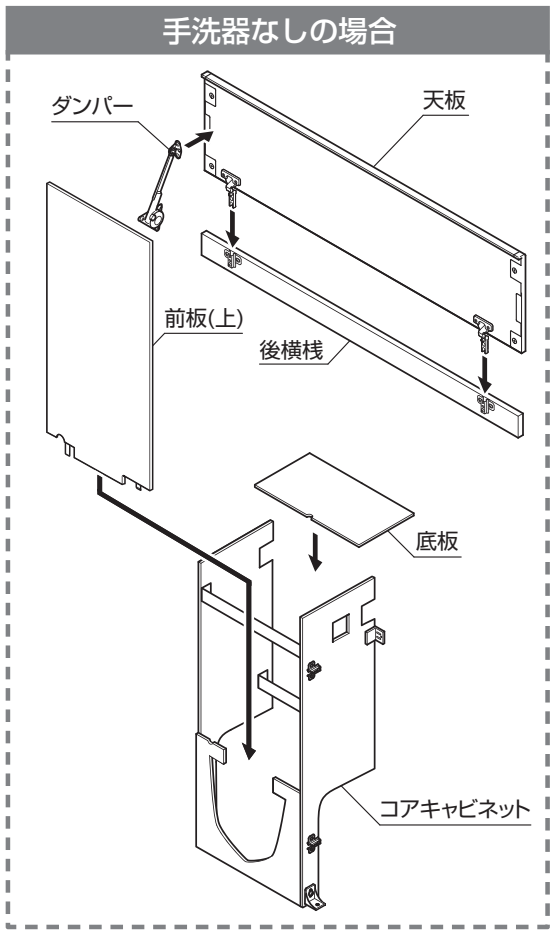

ステップ1 1 後横桟 2 スタンド 3 壁側板

床排水(排水心200mm)	本編 P.19▶P.21
床排水(排水心135mm)・壁排水	本編 P.21▶P.24

2 3 4 5 6 7

1 後横桟

手洗器なしの場合

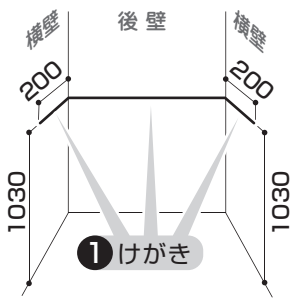

手洗器ありの場合

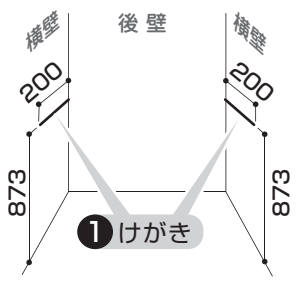

手洗器なしの場合のみ

❷ 後横桟カット・穴あけ

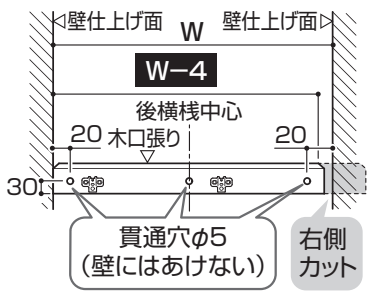

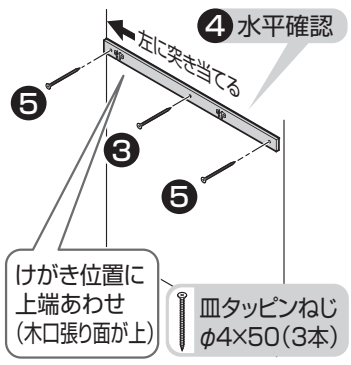

1 スタンド

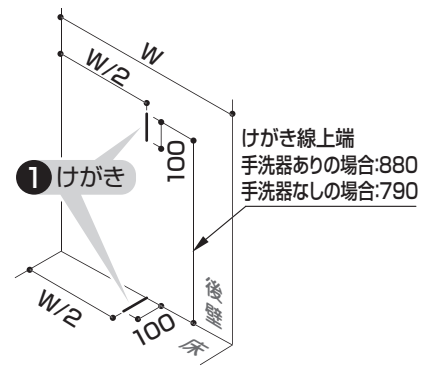

皿タッピンねじ
φ4×8(左右計4本)

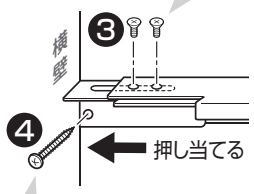

なべタッピンねじ
φ6×50(左右計2本)

❷

なべタッピンねじ
φ6×50(14本)

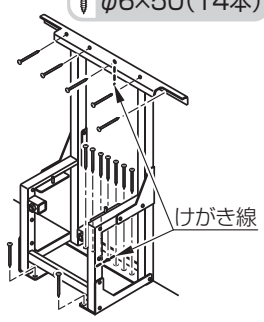

大便器固定ボルト
M16×180(2本)

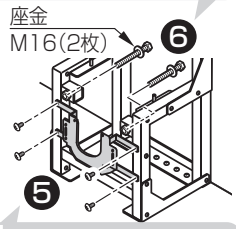

バインドタッピンねじ
φ4×8(4本)

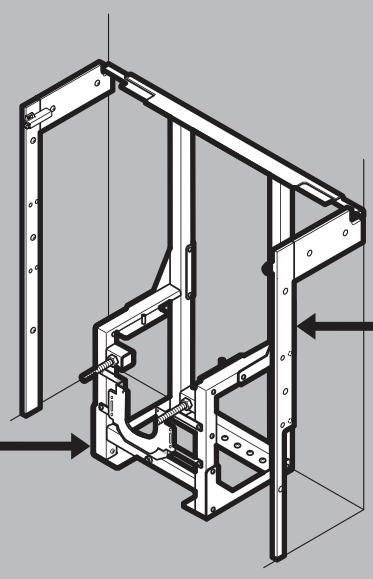

※図は手洗器ありの場合。
手洗器なしの場合は、後横桟も取り付けが必要です。

1 左右の壁側板

タイプ	A
床排水(排水心200mm)	289
床排水(排水心135mm)・壁排水	225

トラスタッピンねじ
φ4×50(左右計10本)

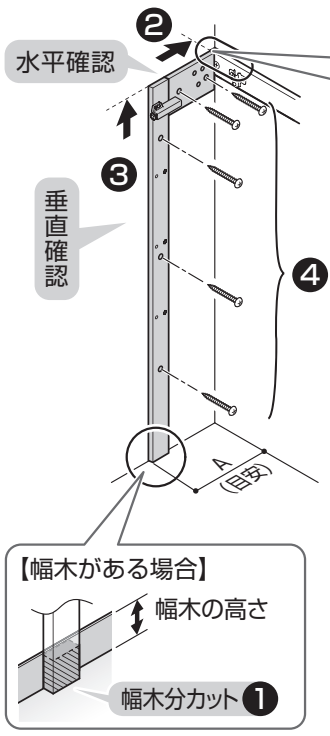

手洗器なしの場合

❷ 後横桟に突き当てる

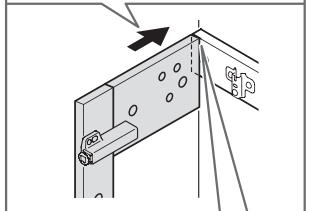

❸ 後横桟と上端あわせ

手洗器ありの場合

❷ 後壁に突き当てる

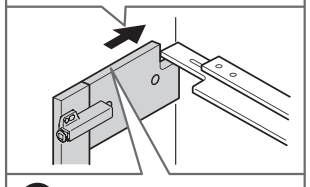

❸ 上端高さをけがき線にあわせる

既存給水流用の場合

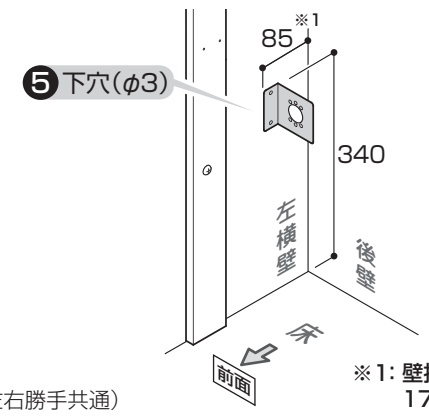

(左右勝手共通)

※1: 壁排水左抜きの場合、170mm

1 止水栓・分岐金具

給水新設

床給水

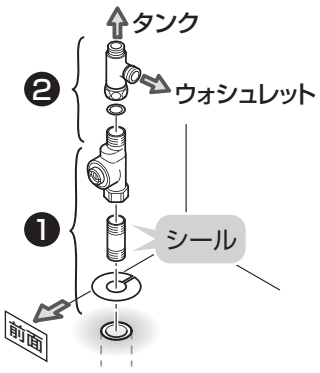

壁給水

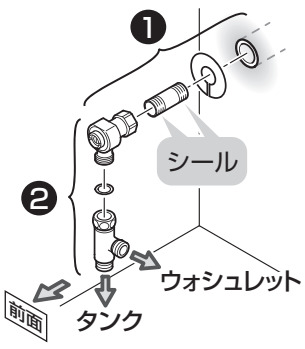

既存給水流用

床給水

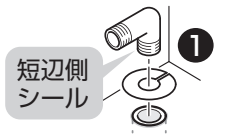

壁給水

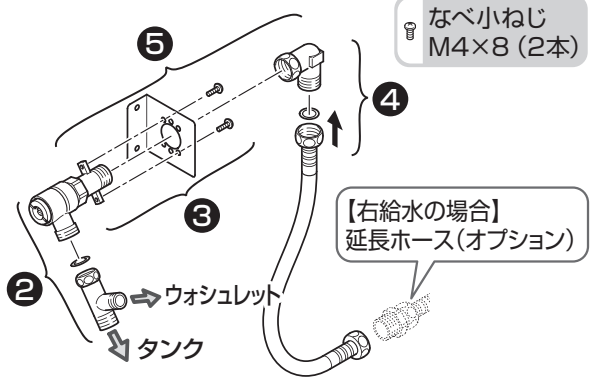

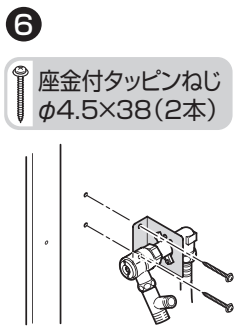

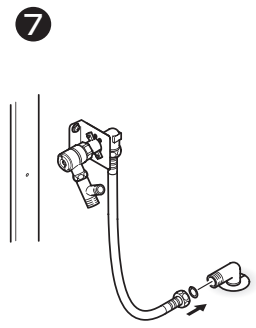

※図は床給水

1 排水接続管

【床排水】

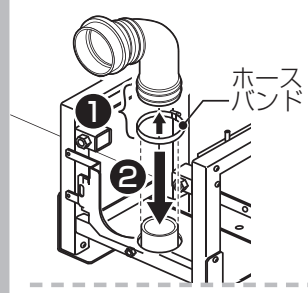

【後ろ抜き】

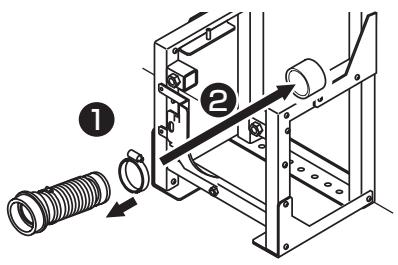

【左右抜き】

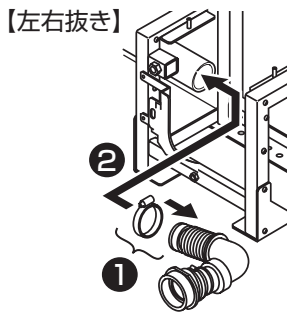

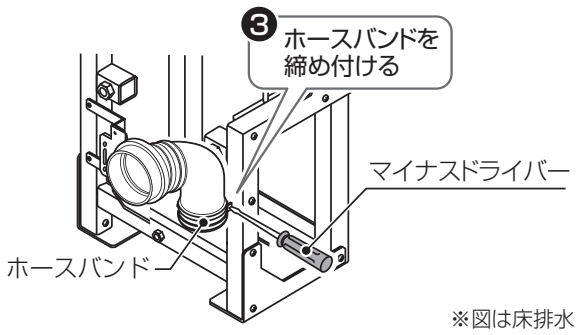

※図は床排水

【左右抜きの場合のみ】

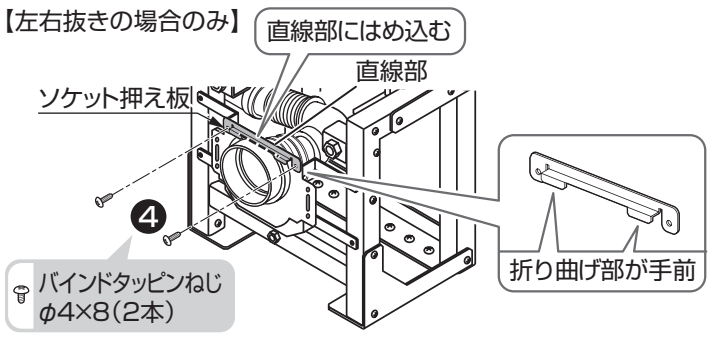

4 止水栓

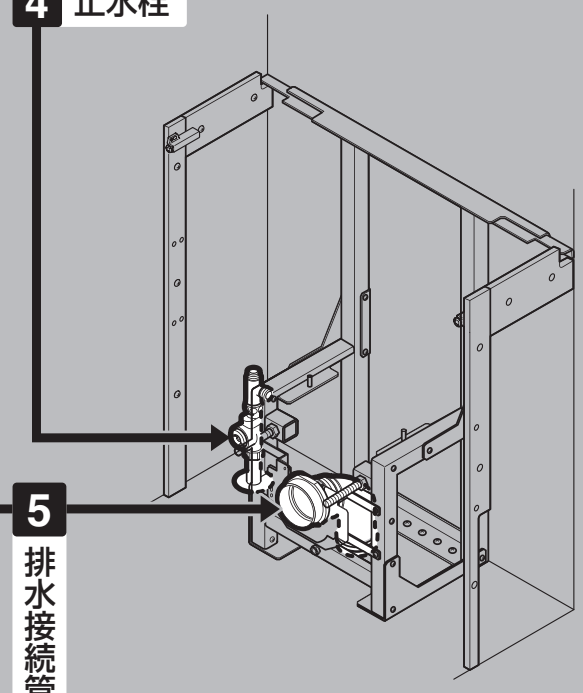

5 排水接続管

※図は手洗器ありの場合。

1 コアキャビネット

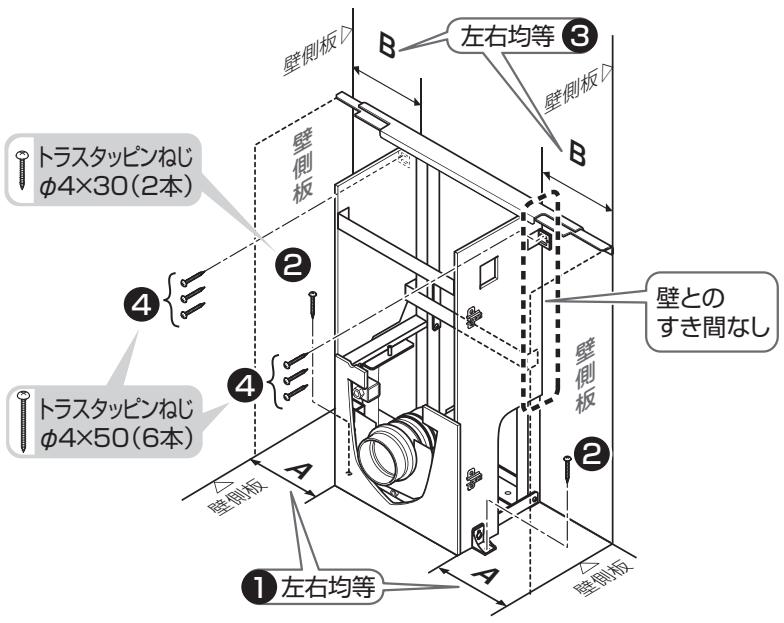

1 取り付けの準備

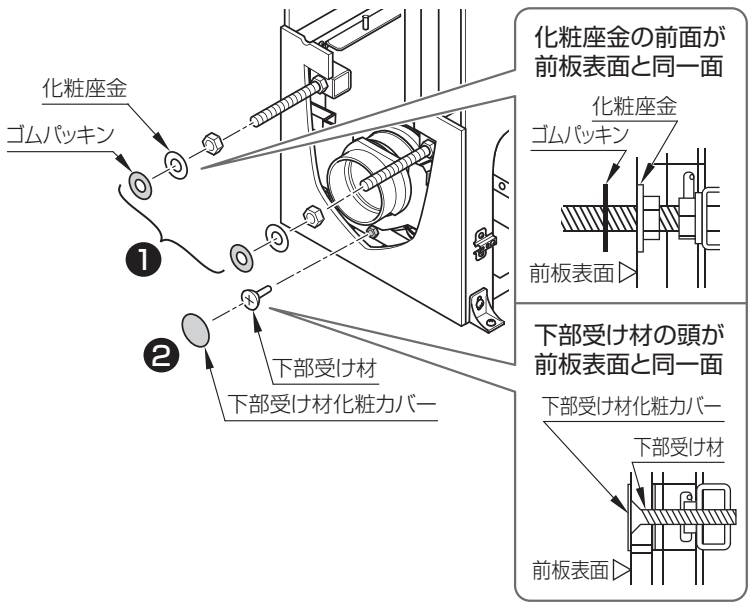

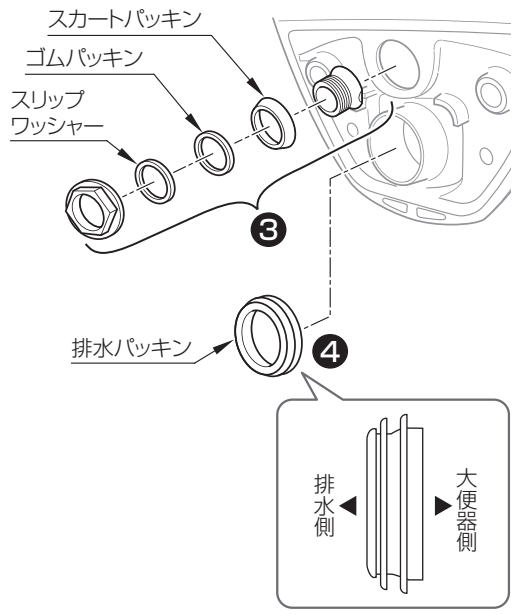

1 タンク接続管

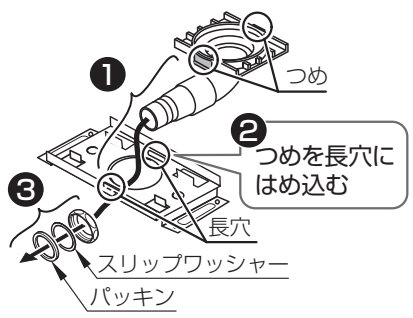

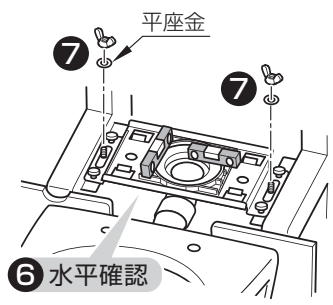

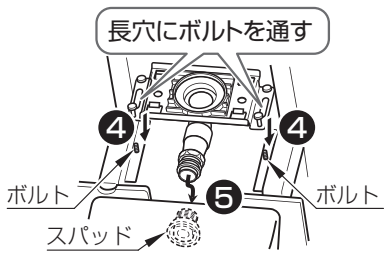

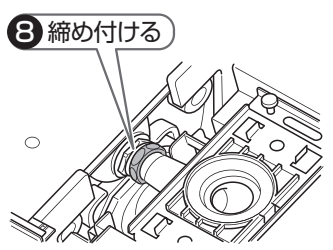

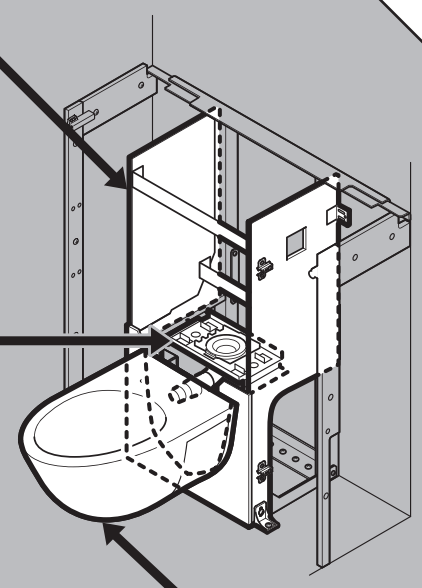

6 コアキャビネット

8 タンク接続管

7 大便器

※図は手洗器ありの場合。

2 大便器

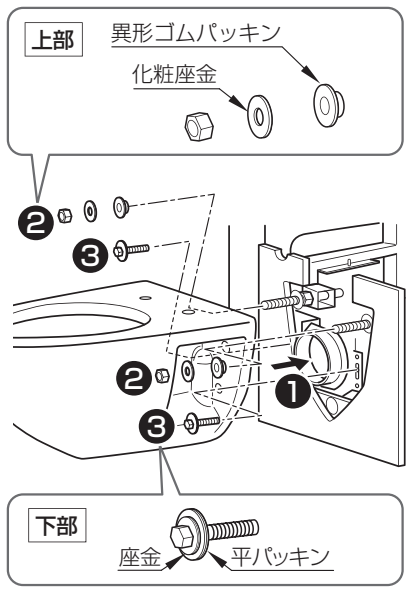

1 セットタンク

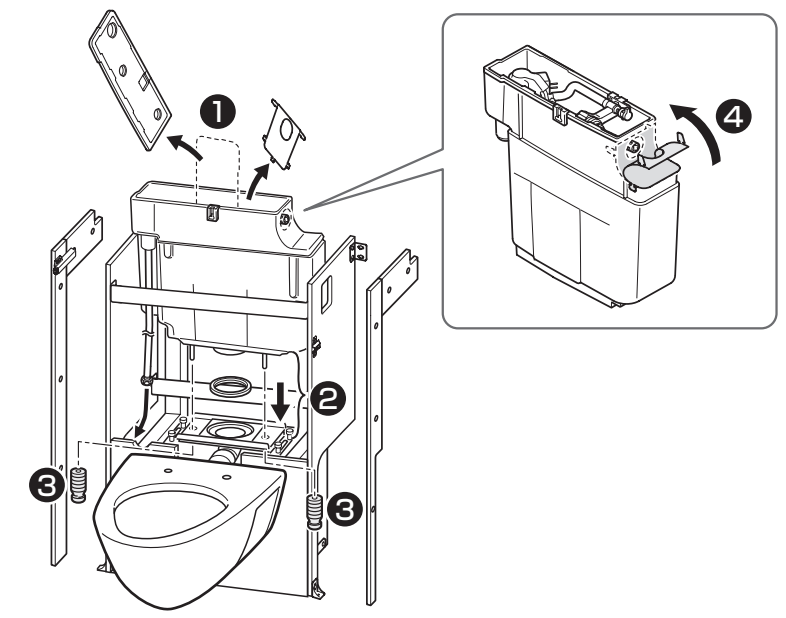

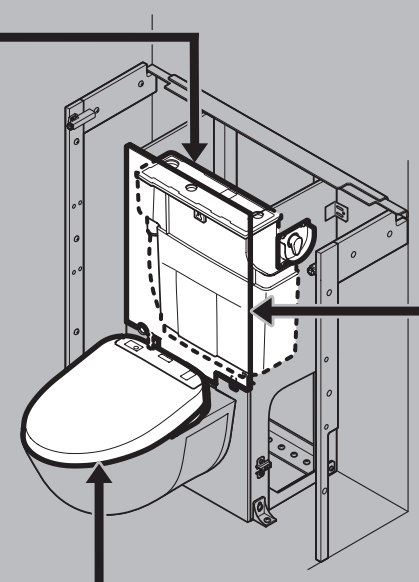

※図は手洗器ありの場合。

1 前板（上）

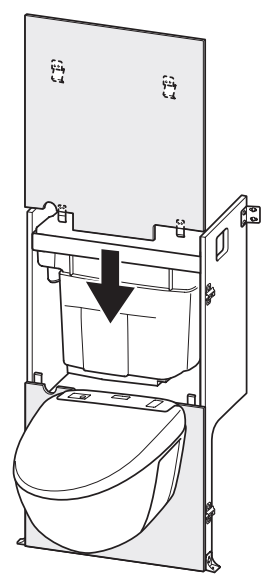

2 洗浄レバー

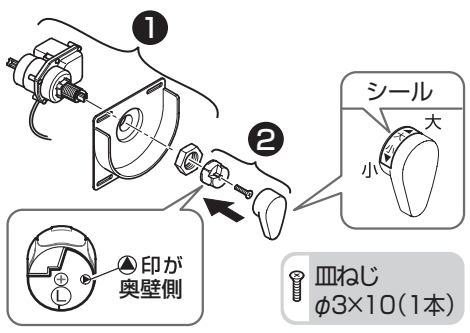

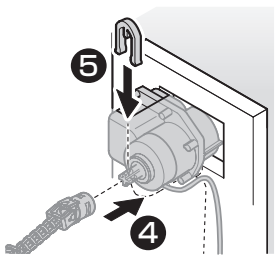

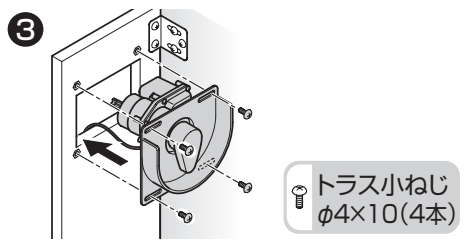

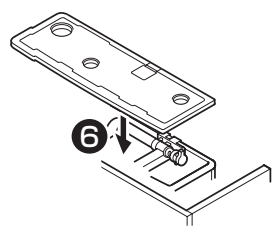

1 ウォシュレットの設置

2 ホース・コードのはめ込み

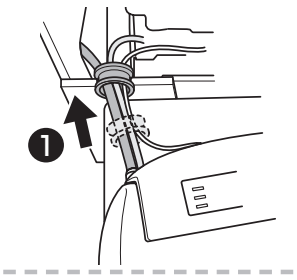

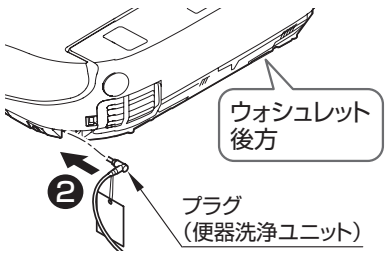

3 ホースの接続

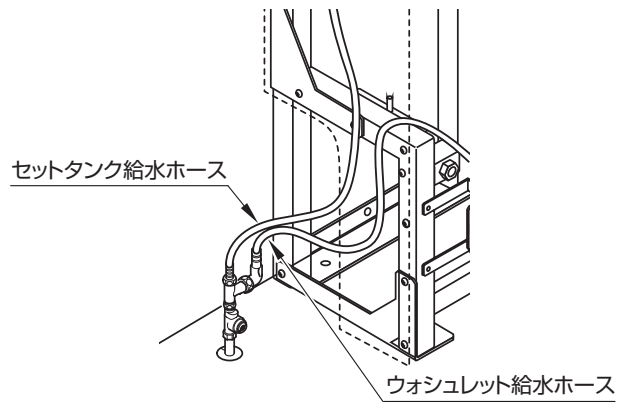

4 リモコンの設定・作動確認

床排水（排水心200mm） 本編 P.33
床排水（排水心135mm）・壁排水 本編 P.37

1 棚板

棚板設置場所

手洗器なしタイプ

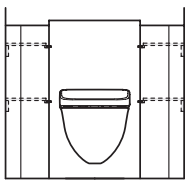

手洗器ありタイプ

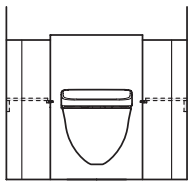

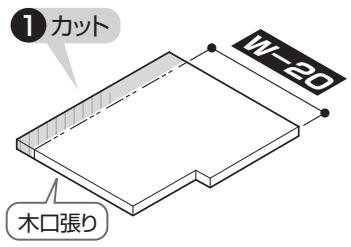

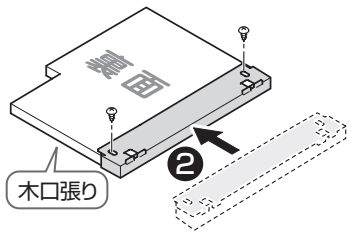

※図は右側の棚板

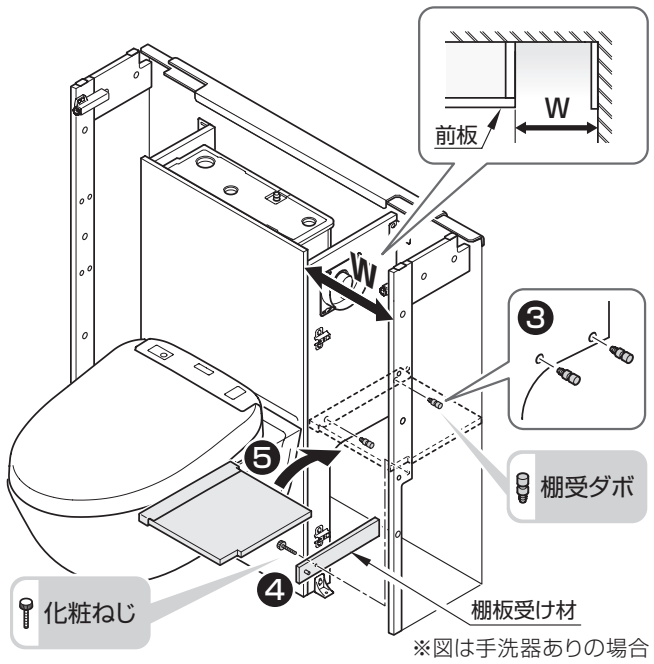

※図は手洗器ありの場合

2 扉

仕上げ状態（目安）

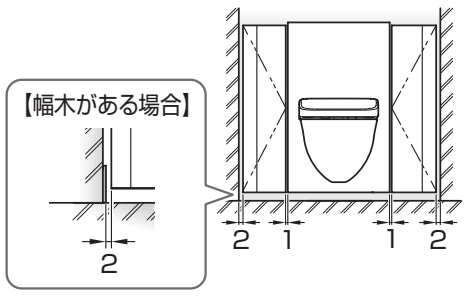

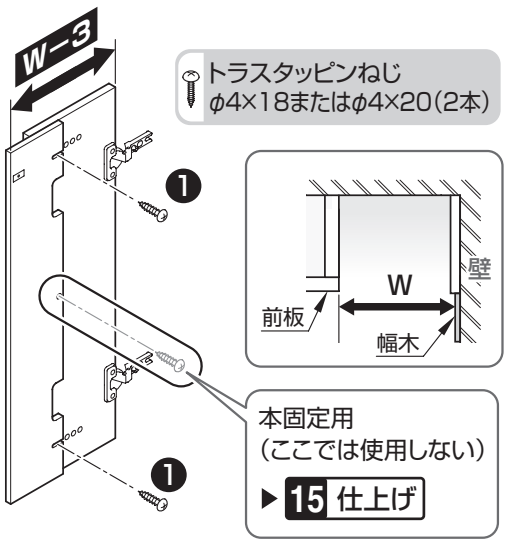

❷ ラベルの張り付け

Ⓐ止水栓ラベル（GH04207Z）

Ⓑ便器洗浄ラベル（GH04208V）

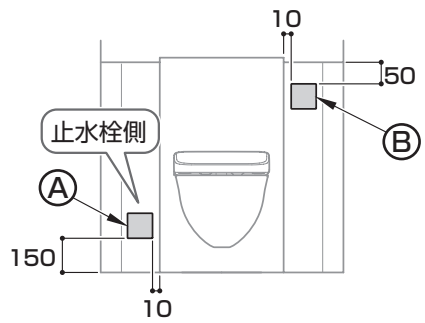

❸ 扉の組み付け

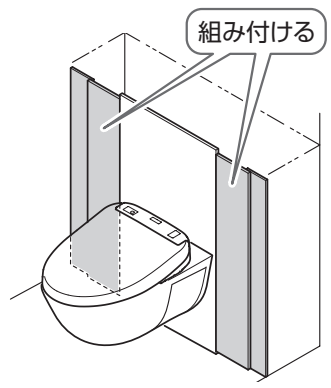

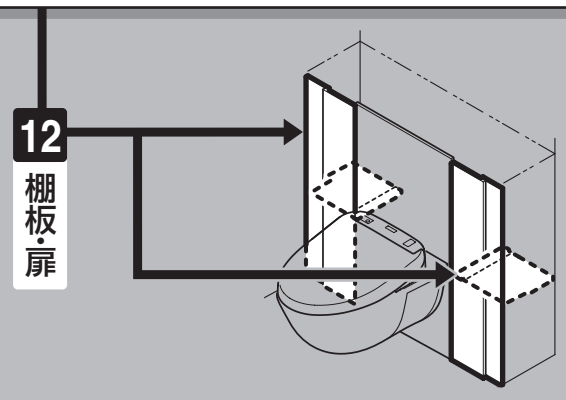

※図は手洗器ありの場合。

手洗器あり

1 排水セット

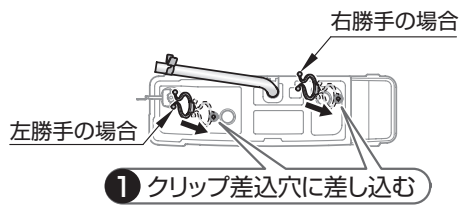

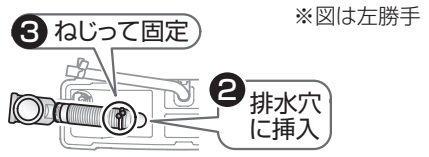

2 加工

❶ W寸法測定

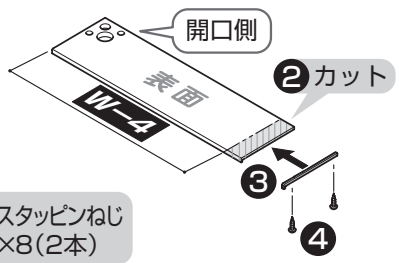

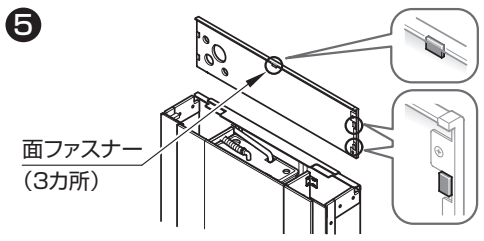

3 手洗器

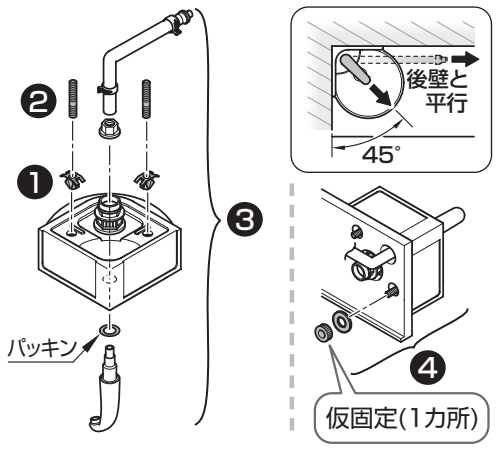

4 天板

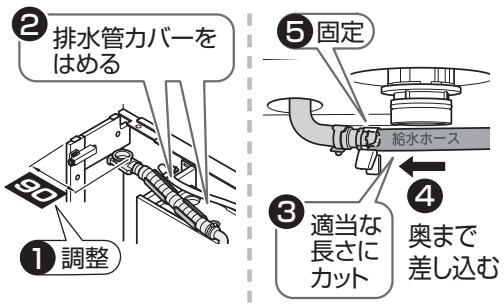

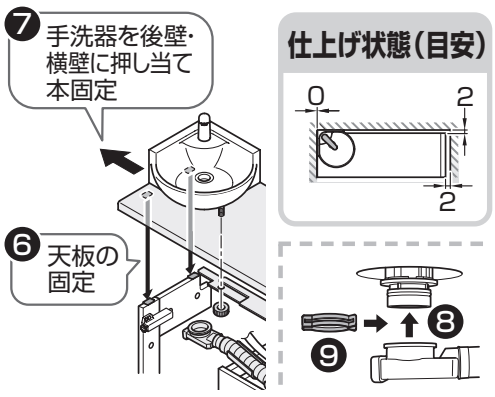

手洗器なし

1 加工

❶ W寸法測定

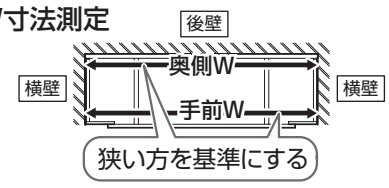

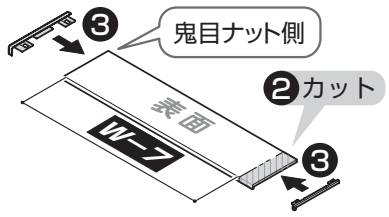

2 天板

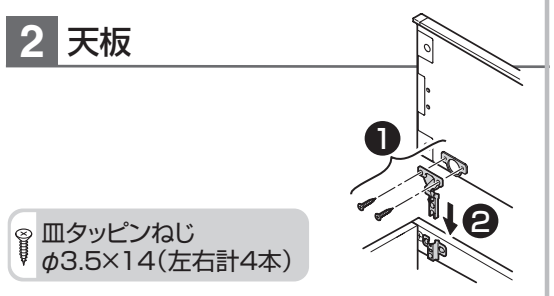

❸ 調整

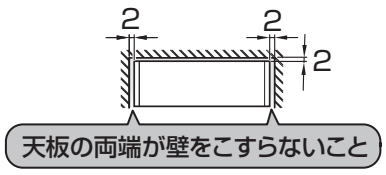

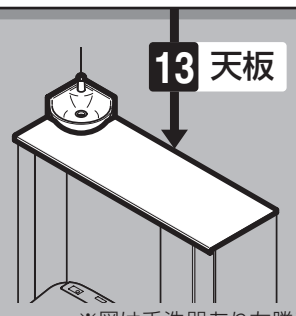

※図は手洗器あり左勝手の場合。

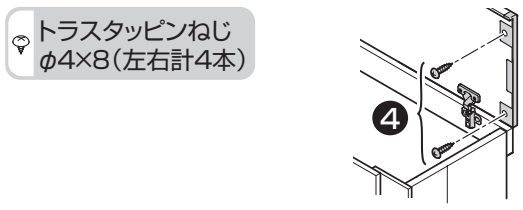

3 ダンパー

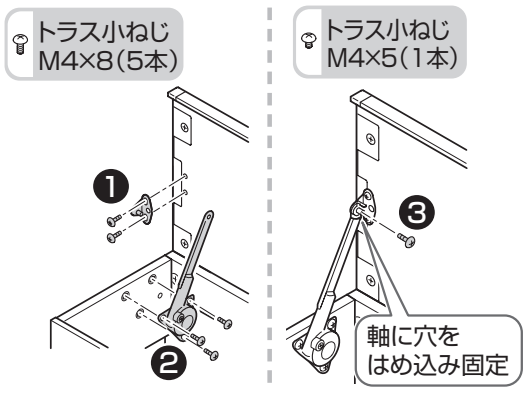

4 底板

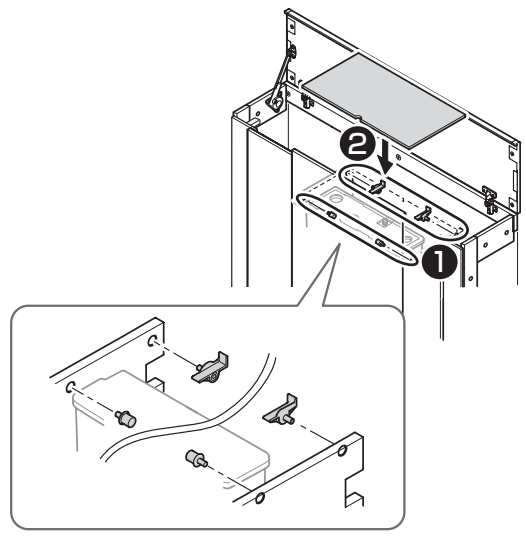

14 リモコン

1 取り付け

2 動作確認

床排水(排水心200mm)	本編 P.37
床排水(排水心135mm)・壁排水	本編 P.41

15 仕上げ

1 クッション

【手洗器なしタイプ】前板
【手洗器ありタイプ】天板前面

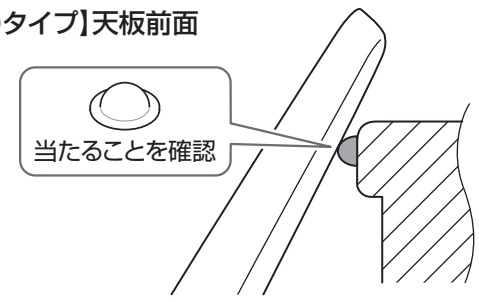

2 扉の本固定

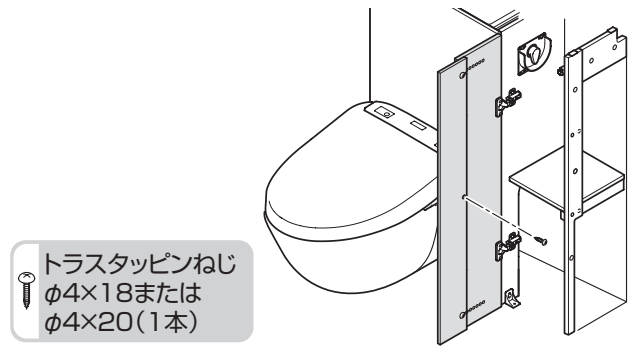

MEMO