TOTO

レストルームドレッサー システムシリーズ

Mサイズ/Lサイズ　ブラケットタイプ　(ULF　2A/3A/4A/5A/6A)

このダイジェスト版は、おおよその施工の流れをご理解いただくためのものです。
施工にあたっては、施工説明書本編とあわせてご確認ください。
施工説明書本編にある安全上のご注意、施工上のご注意を必ずお守りください。

※右に示すイラストは、本商品の一例です。
トイレ寸法や商品選定タイプにより、
部材の形状や設置位置、取付方法などが異なります。

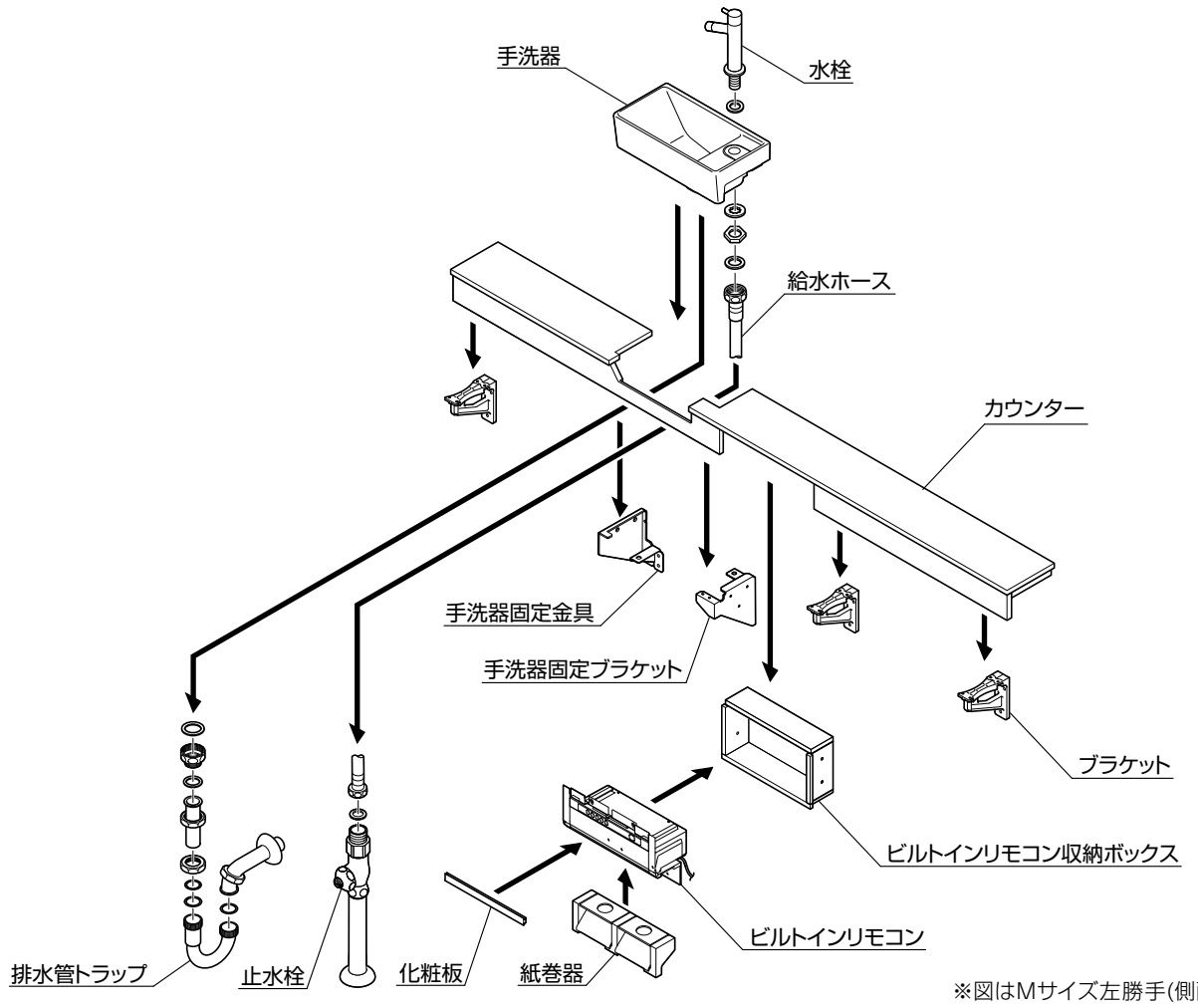

※図はMサイズ左勝手(側面設置)の場合。

工事店様へ

【Mサイズの場合】
□カウンターの補強ダンボールは、切欠部保護のため、カウンターを取り付ける直前まで外さないでください。

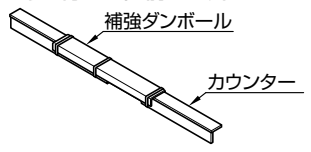

※止水栓は必ず製品同梱の専用止水栓を取り付けてください。

ステップ1　1 施工前の準備　2 給水管・止水栓　本編 P.22▶P.23　ステップ2　ステップ3　ステップ4　ステップ5

1 施工前の準備

1 基準線・手洗器中心(A寸法)をけがく

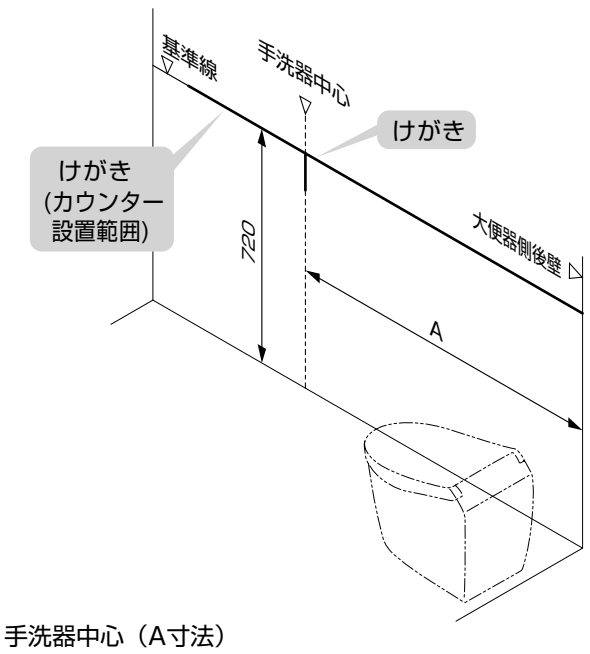

手洗器中心（A寸法）

【Mサイズ】	カウンター長さ X	壁から手洗器中心（A寸法）
1方エプロン	1227～1485	X−225
	1486～1942	1260
2方エプロン	1201～1455	X−196
	1456～1476	X−216
	1477～1916	1260

手洗器中心（A寸法）

【Lサイズ】	カウンター長さ X	壁から手洗器中心（A寸法）
1方エプロン	1432～1485	X−225
	1486～1942	1260
2方エプロン	1438～1476	X−216
	1477～1916	1260

※対面設置の場合は、プラン図より手洗器中心(A寸法)の位置をけがいてください。

1 給水管・止水栓

※止水栓は必ず製品同梱の専用止水栓を取り付けてください。

壁給水

【ハンドル式水栓の場合】

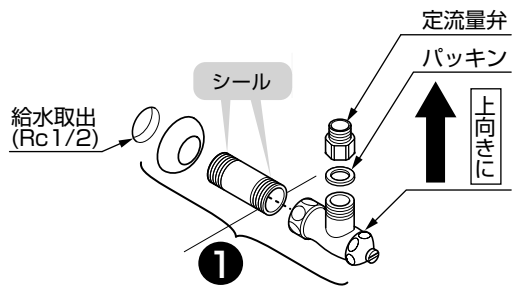

【ボトルトラップの場合】

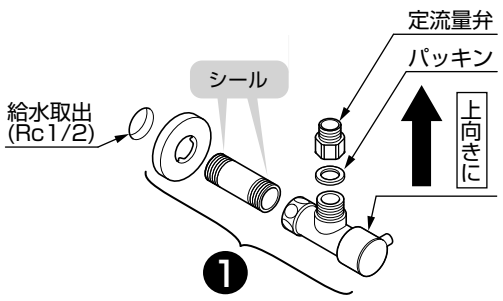

【自動水栓の場合】

床給水

【ハンドル式水栓の場合】

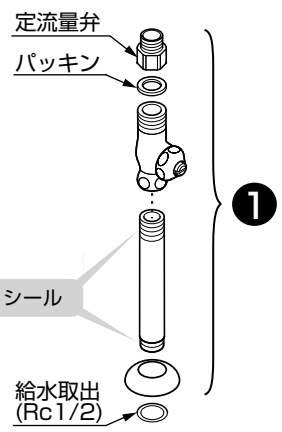

【自動水栓の場合】

2 給水管・止水栓

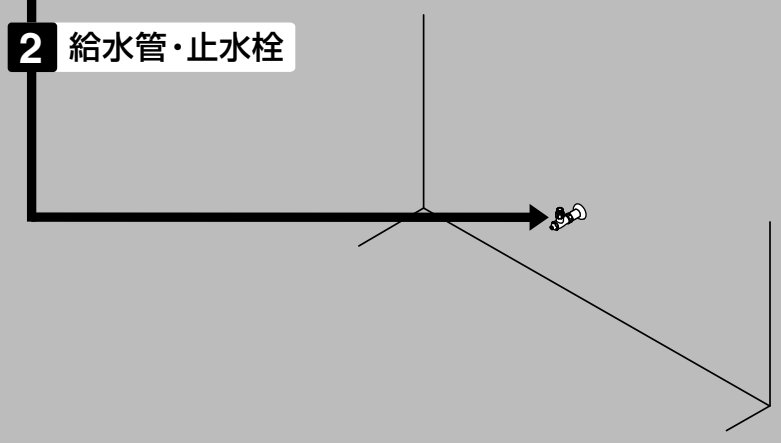

1 Mサイズ用手洗器固定金具(Mサイズのみ)

▶A寸法は 1 施工前の準備 参照

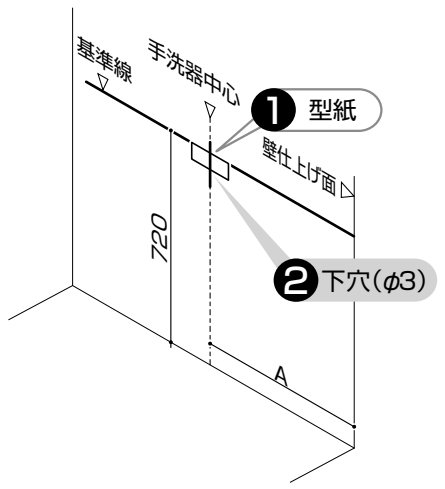

※左右勝手共通

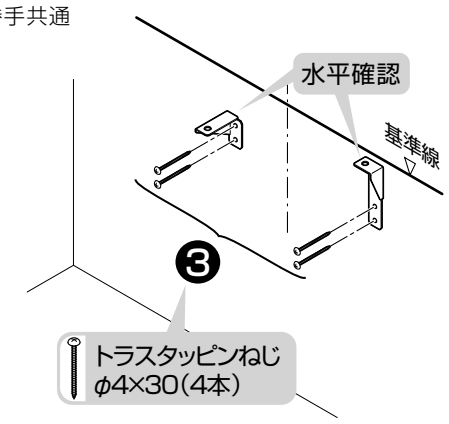

2 手洗器固定ブラケット(Mサイズのみ)

※左右勝手共通

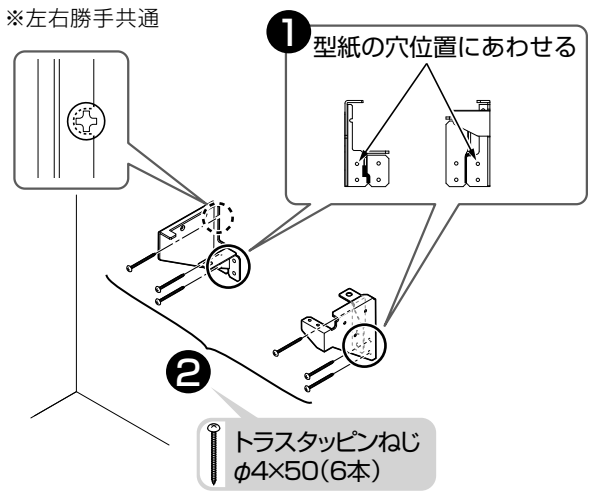

3 ビルトインリモコン収納ボックス
(Mサイズでビルトインリモコンありの場合)

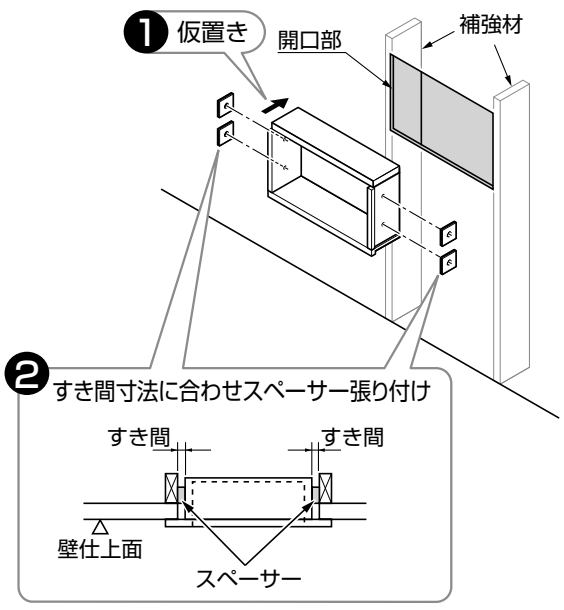

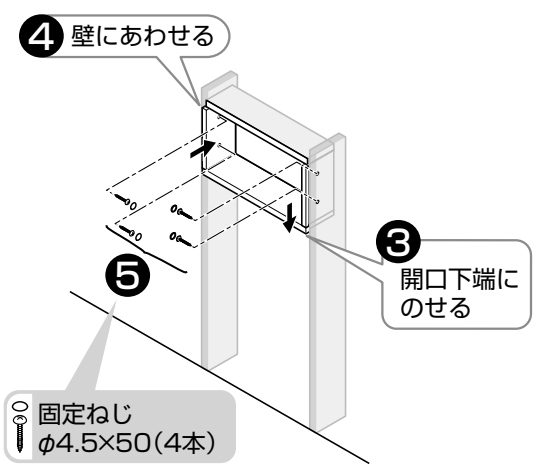

4 カウンター

❶ ブラケットの位置確認

▶ブラケット位置は本編P26参照

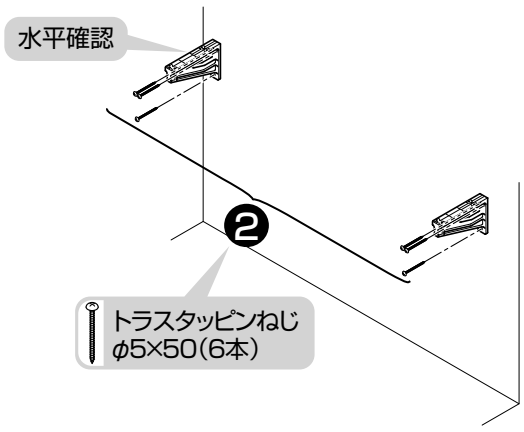

ブラケット(小)がある場合

【Mサイズ】

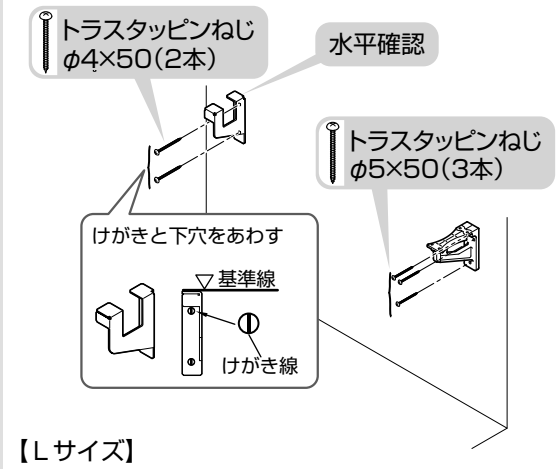

【Lサイズ】

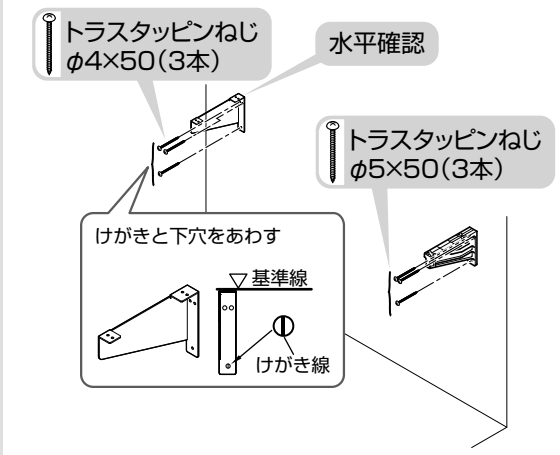

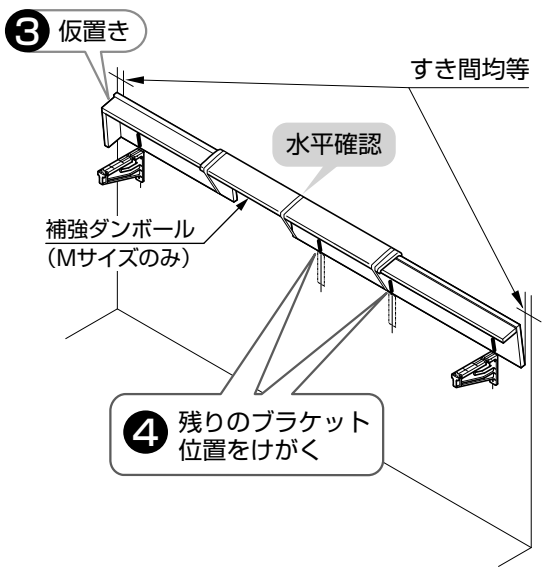

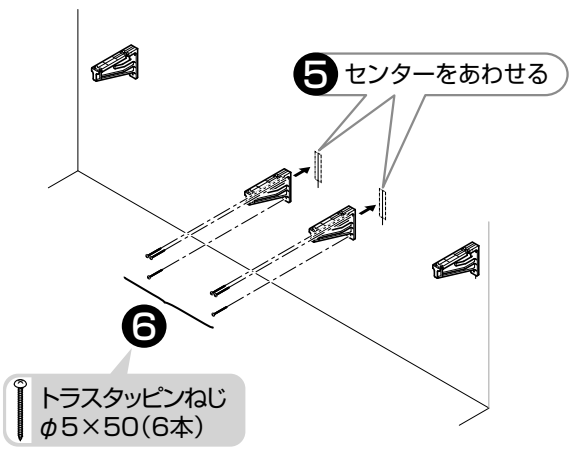

❼ 【Mサイズの場合】補強ダンボールを外す

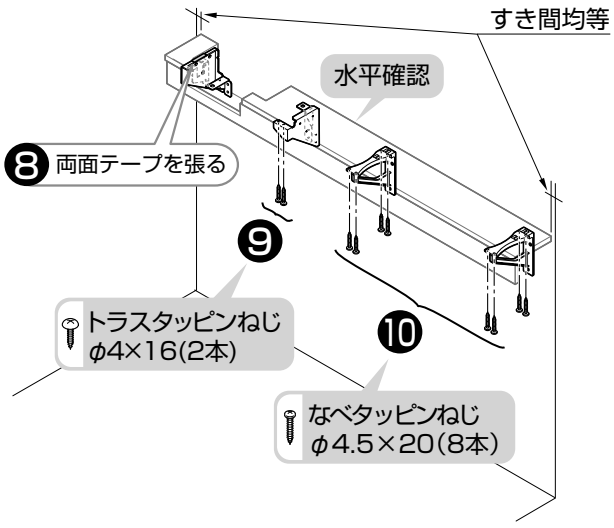

ブラケット(小)がある場合

【Mサイズ】　【Lサイズ】

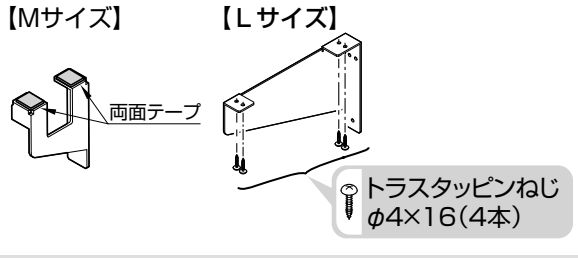

2方エプロンの場合

【左勝手の場合】

❶ 皿タッピンねじ φ4×10(3本)

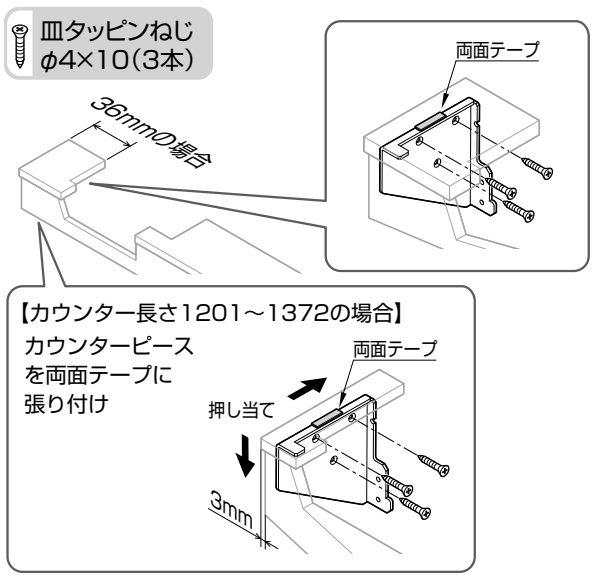

【右勝手の場合】

❶ 皿タッピンねじ φ4×10(3本)　トラスタッピンねじ φ4×16(2本)

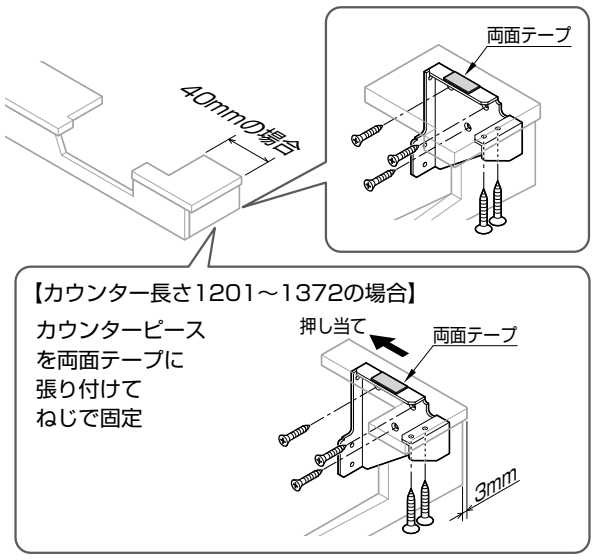

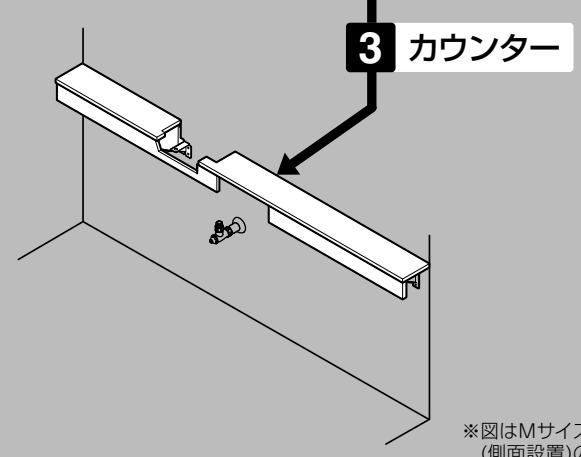

※図はMサイズ左勝手(側面設置)の場合。

1 ビルトインリモコン

❶
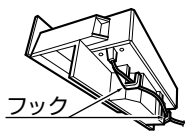

❷
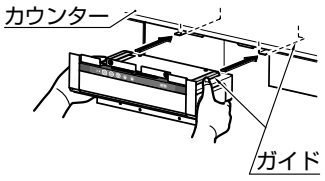

❸
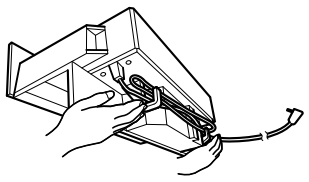

❹ ナベ小ねじ φ4×10(2本)
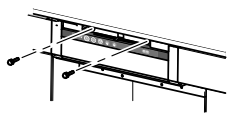

❺
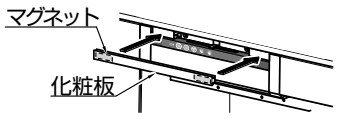

1 排水金具

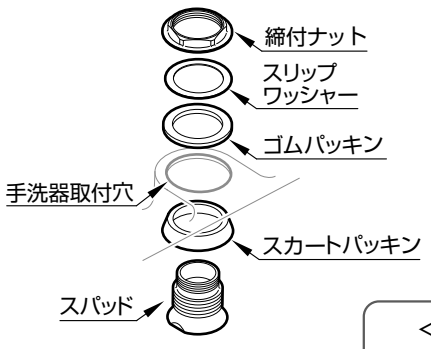

<完成図>
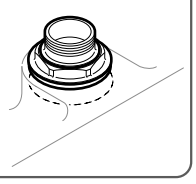

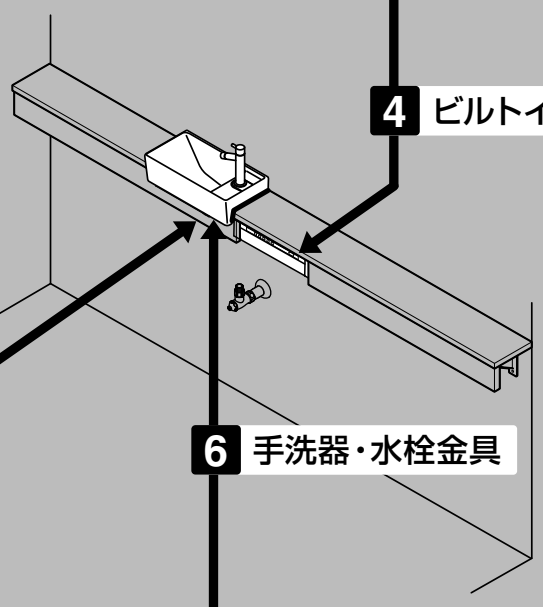

※図はMサイズ左勝手(側面設置)の場合。

1 手洗器・水栓金具

※Lサイズ(ボウル一体タイプ)の場合は水栓金具のみ

Mサイズの場合

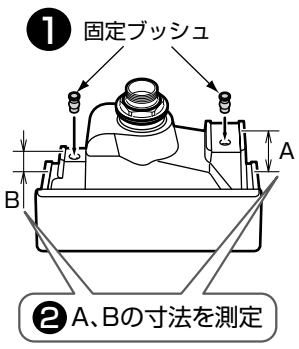

Lサイズ(ベッセルタイプ)の場合

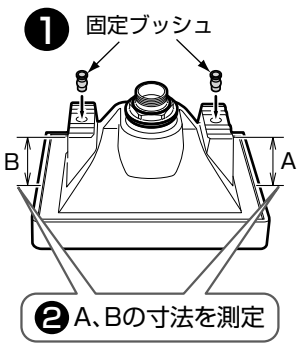

❸ クッション材を張る

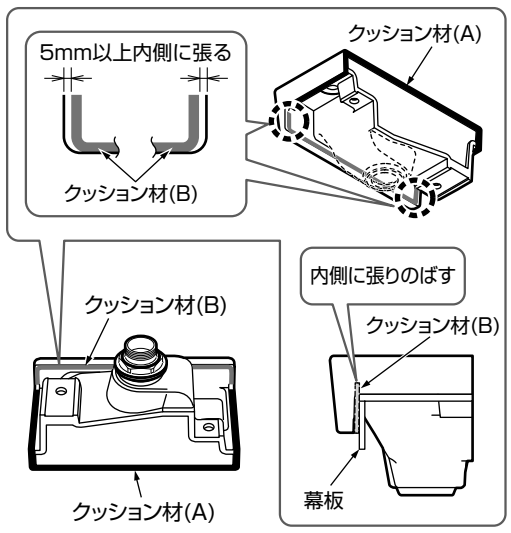

❸ クッション材を張る

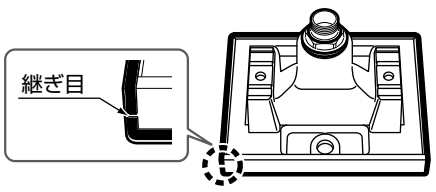

❹ 水栓本体の取り付け(全タイプ共通)

ハンドル式水栓の場合

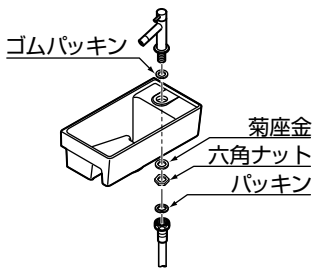

吐水口の向き

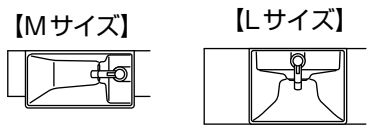

参照 自動水栓の取り付けは、自動水栓施工説明書参照

Mサイズの場合

トラス小ねじ φ5×52(2本)

❺
❷のA、Bを用いて、下記枚数分のスペーサー(t2)を固定ブッシュに張り付ける

左側：
(89−A)÷2
＝ 枚数

右側：
(39−B)÷2
＝ 枚数

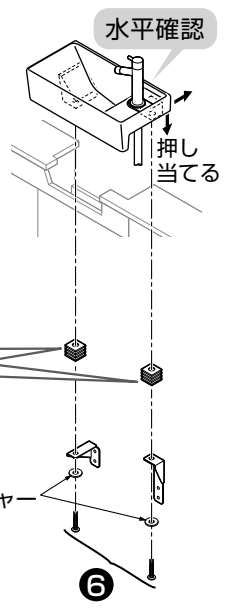

Lサイズ(ベッセルタイプ)の場合

トラス小ねじ φ5×52(2本)

❺
❷のA、Bを用いて、下記枚数分のスペーサー(t2)を固定ブッシュに張り付ける

左側/右側：
(97−A)÷2
＝ 枚数

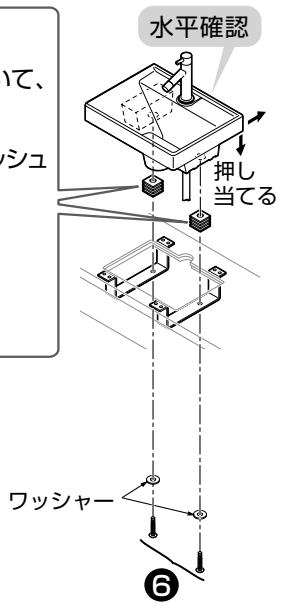

参照 電気温水器・自動水栓の取り付けは、それぞれの施工説明書を参照

ハンドル式水栓の場合

1 ハンドル式水栓給水管の取り付け

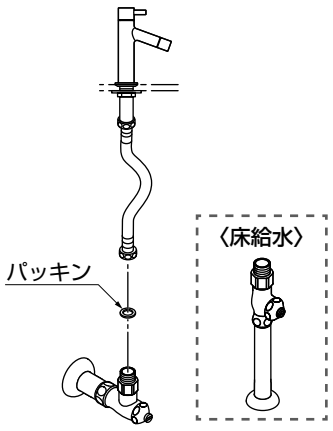

電気温水器付自動水栓の場合

2 電気温水器の取り付け

▶取付位置は本編P.34参照

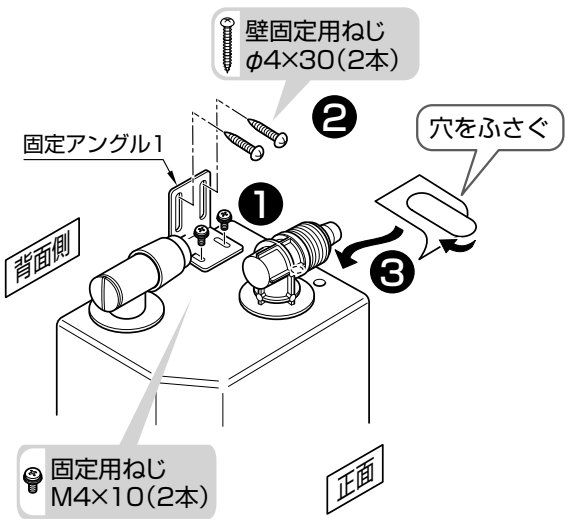

3 電気温水器の接続

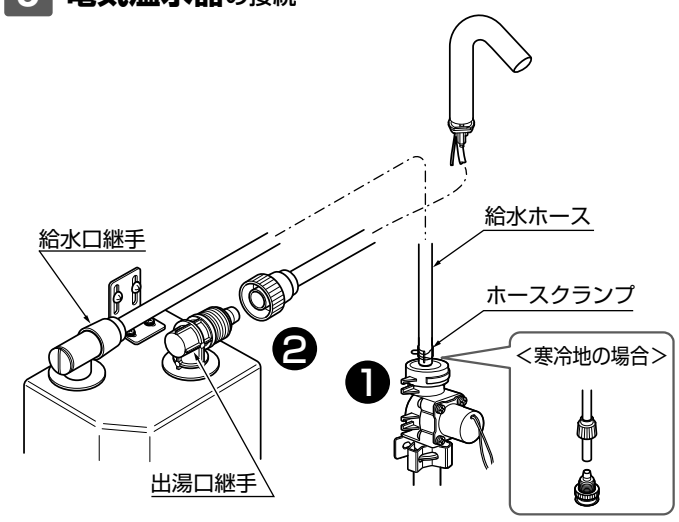

4 排水管

一般トラップ

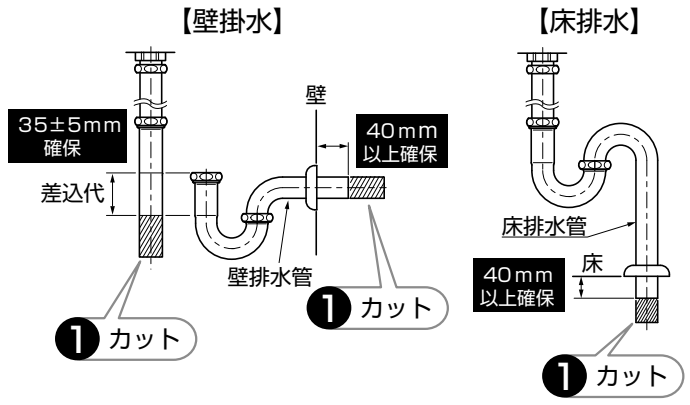

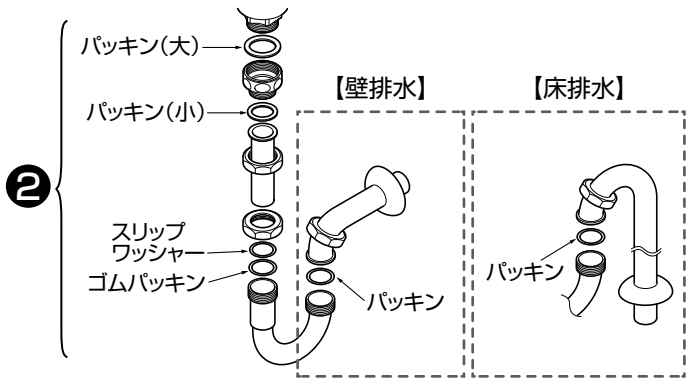

ボトルトラップ

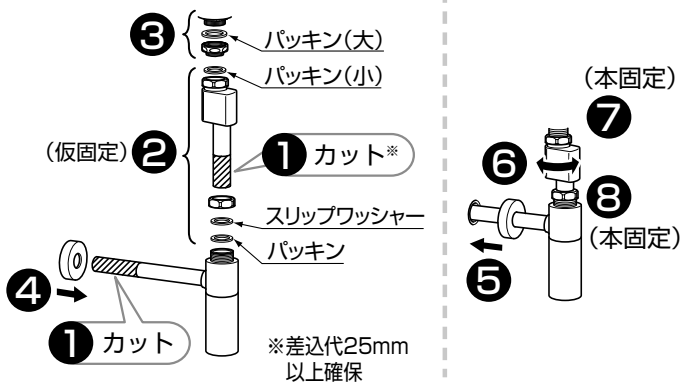

7 給排水

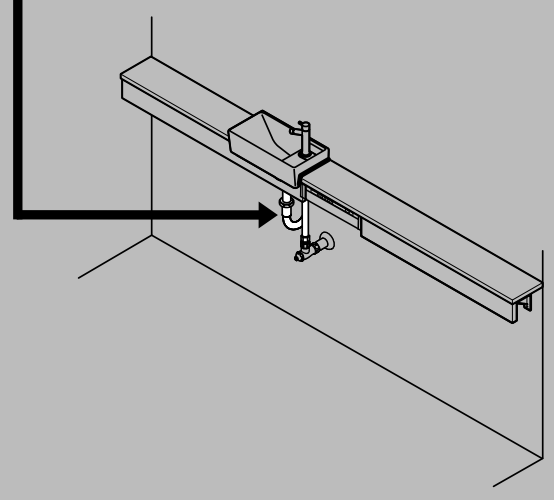

※図はMサイズ左勝手(側面設置)の場合。

▶紙巻器設置位置は本編P.8参照

1 紙巻器固定材(ビルトインリモコンなしの場合のみ)

トラスタッピンねじ
φ4×16(5本)

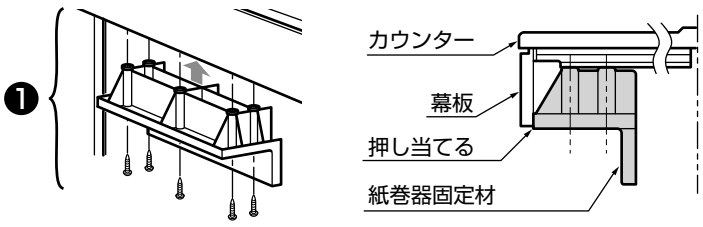

2 紙巻器(ビルトインリモコンあり／なし共通)

メタル製紙巻器

なべ座金組込小ねじ
M4×10(4本※)

※ビルトインリモコンありの場合は3本固定

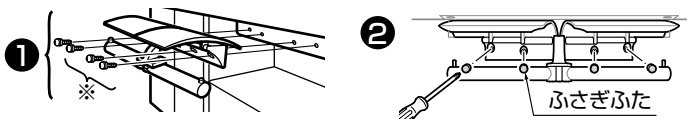

ビルトインリモコンありの場合

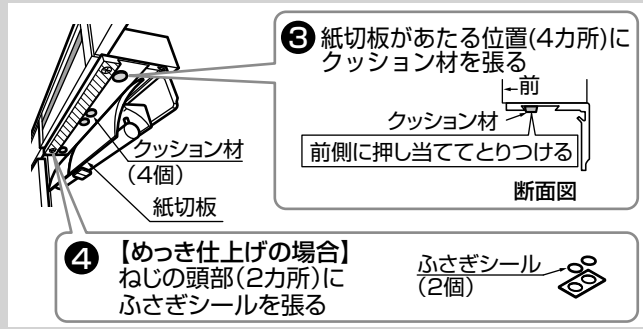

樹脂製紙巻器

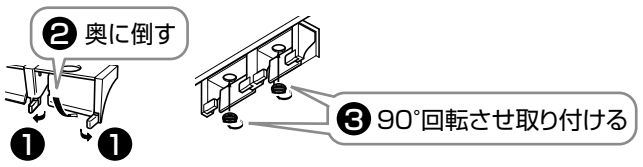

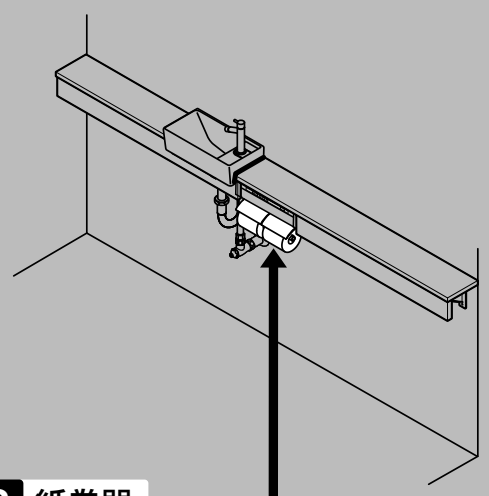

8 紙巻器

※図はMサイズ左勝手(側面設置)の場合。

9 シリコーン系シール剤

1 シリコーン系シール剤

Mサイズ・Lサイズ(ベッセルタイプ)

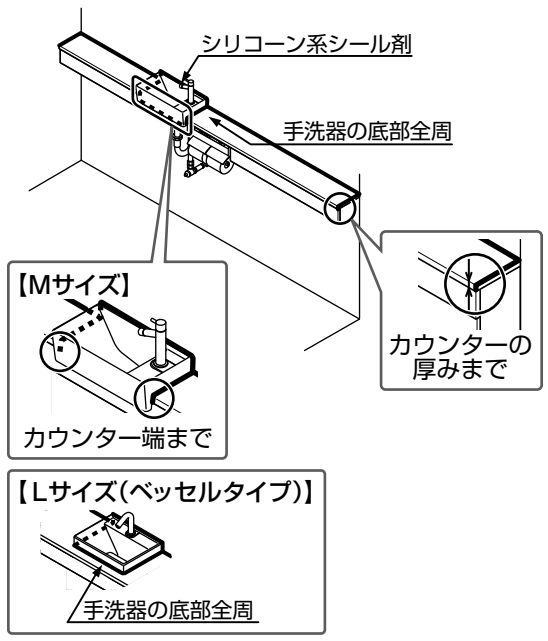

Lサイズ(ボウル一体タイプ)

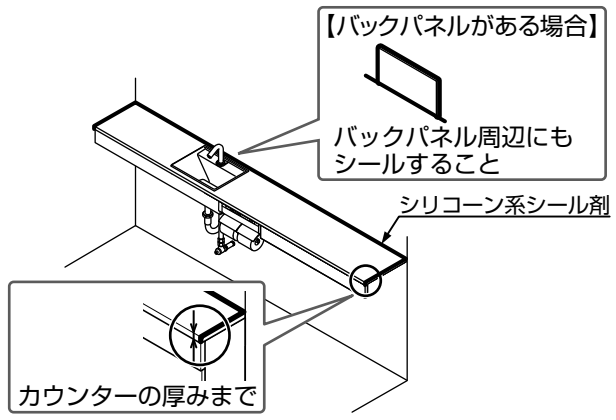

10 ビルトインリモコン組み合わせ設定

1 組み合わせ設定

▶本編P.41参照

お引き渡し前に、必ず点検してください。