GH05975Z 2021.3

誤記訂正あり（次回改訂時に修正予定）
・対象ページ：P13

TOTO

施工説明書

レストルームドレッサー　プレミアムシリーズ

Mサイズ　カウンターキャビネット（ULN B）
M/Lサイズ　ハーフキャビネット（ULN C/D/L/M）

◆“ウォシュレット”はTOTOの登録商標です。

商品の機能が十分に発揮されるように、この施工説明書の内容に沿って正しく取り付けてください。
取付後は、お客様にご使用方法を十分にご説明ください。
本書は左勝手を基準に説明しております。本書に記載の寸法の単位はmmです。

本書とあわせて、各部材に付属の説明書やちらしをご確認のうえ、正しく取り付けてください。

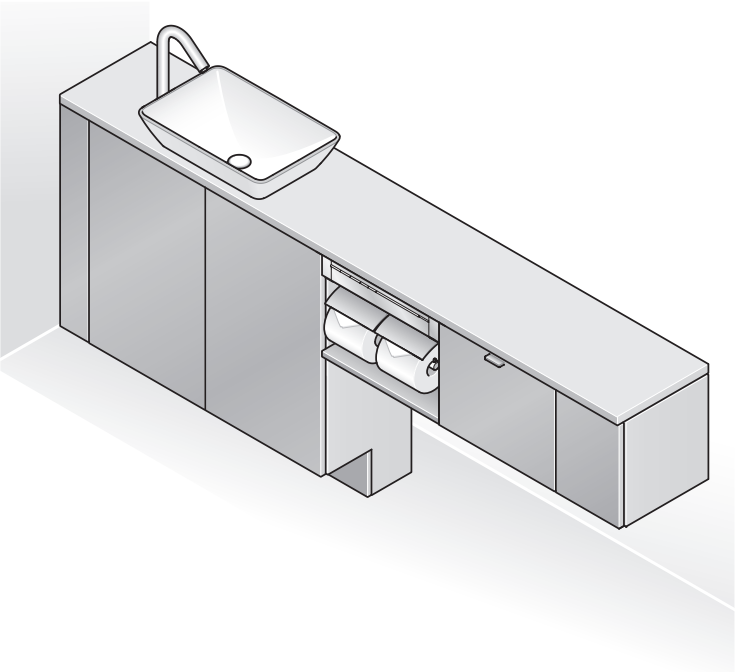

商品の確認　2

1. 商品タイプの確認　2
2. 商品の構成　3
3. 施工ダイジェスト　4

情報編　7

1. 安全上のご注意　8
2. 取付前のご注意　10
3. 部品の確認　24

手順編　33

工事店様へ

□取扱説明書の最終ページの保証書に、必要事項を記入のうえ、必ずお客様にお渡ししてください。
お渡しできない場合は、目立つ場所に置いてください。

商品タイプの確認

商品タイプにより施工手順が異なります。

お施主様のお宅は、どのタイプですか？

手洗器

Mサイズ

ベッセルタイプ(角形)

品番:ULN∗1～

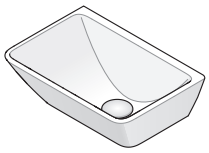

手洗器なし

品番:ULN∗N～

Lサイズ

ベッセルタイプ(丸形)

品番:ULN∗2～

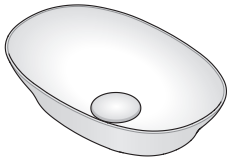

手洗器なし

品番:ULN∗N～

ベッセルタイプ(角形)

品番: ULN∗3～

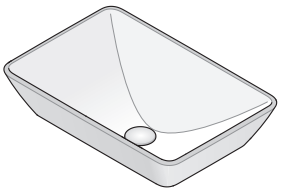

ボウル一体タイプ

品番: ULN∗4～

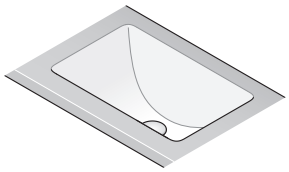

手洗器位置

※図は1方エプロン･Lサイズ ベッセルタイプ(角形)の場合

側面設置

左勝手

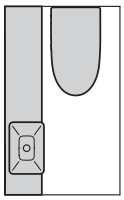

右勝手

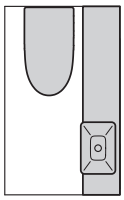

水栓金具

※手洗器ありの場合のみ

自動水栓

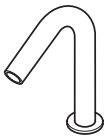

ハンドル式水栓

ベッセルタイプ(丸形／角形)

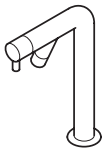

ボウル一体タイプ

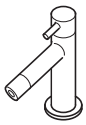

エプロン形状

※図はLサイズベッセルタイプ(角形)の場合

1方エプロン

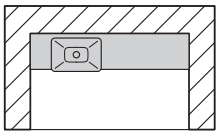

2方エプロン

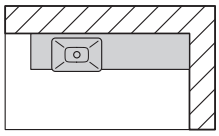

カウンタータイプ

※図は断面図を示す

木質製カウンター

マーブライトカウンター

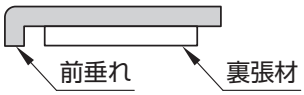

クリスタルカウンター

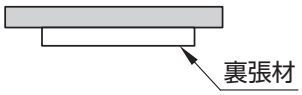

商品の構成

商品タイプにより構成が異なります。

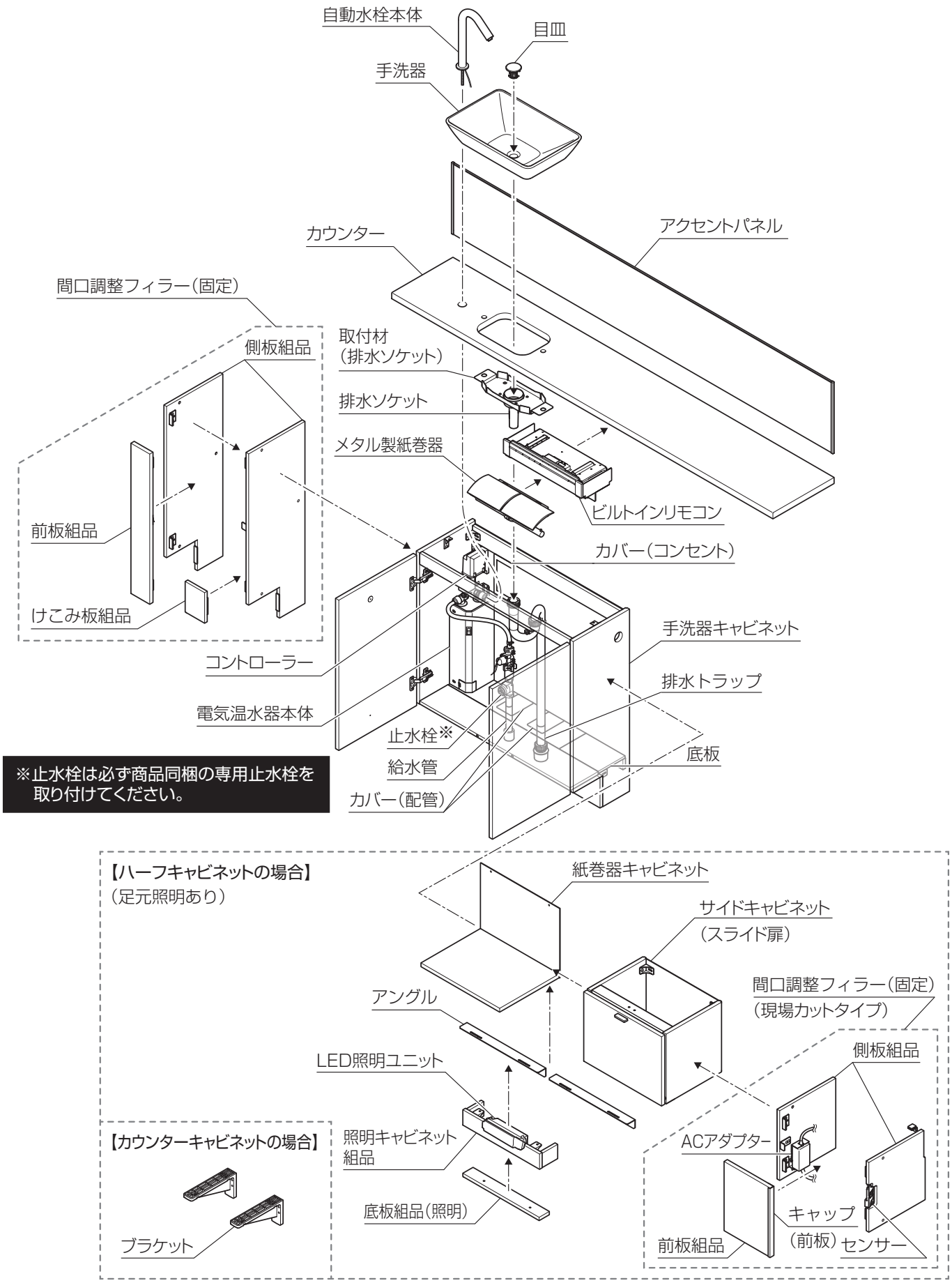

※止水栓は必ず商品同梱の専用止水栓を取り付けてください。

※図は側面設置／Lサイズ／ベッセルタイプ（角形）／左勝手／ビルトインリモコン有／自動水栓／床給水・床排水／メタル製紙巻器／木質製カウンターの場合

施工ダイジェスト

施工ダイジェストはおおよその施工の流れをご理解いただくためのものです。
施工にあたっては、手順編の内容を十分に確認し、安全上のご注意、施工上のご注意を必ずお守りください。

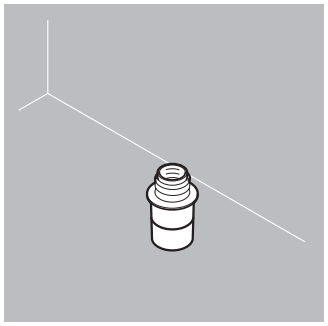

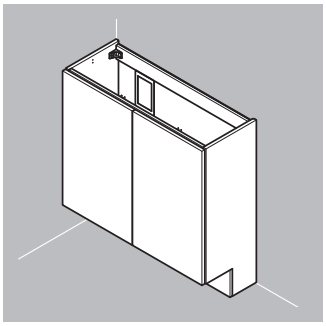

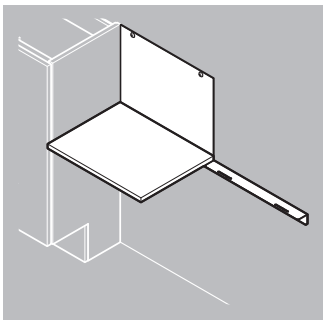

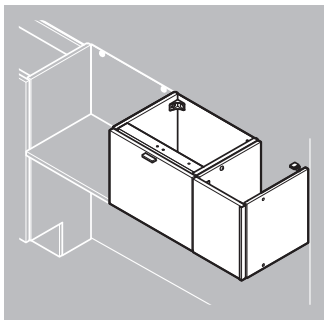

0. 施工前の準備

▶ 本編 P.34

1. 排水ソケット

【VU40】

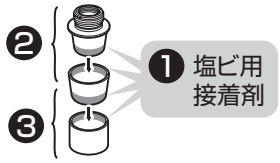

【VP40】

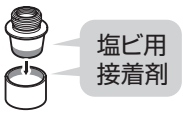

2. ブラケット ★

▶ 本編 P.37

3.間口調整フィラー サイドキャビネット 手洗器キャビネット

1.キャビネット(穴あけ)

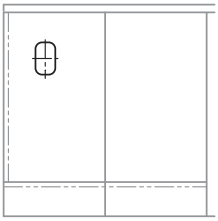

2.化粧縁

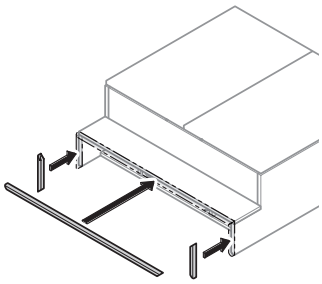

3.手洗器キャビネット

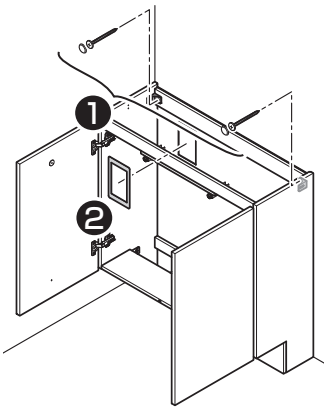

けがき→下穴φ3
十字穴付低頭タッピンねじ
4.5×50(2本)キャップ付

4.止水栓

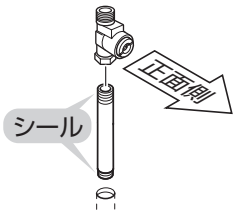

5.紙巻器キャビネット

1.アングル・背板

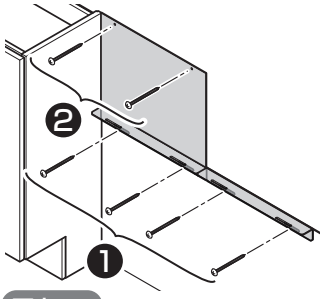

下穴φ3
❶ 十字穴付トラスタッピンねじ
4×50(4本)

けがき→下穴φ3
❷ 十字穴付トラスタッピンねじ
4×50(2本)

2.底板

❶

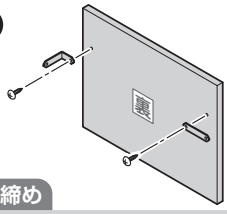

手締め
十字穴付トラスタッピンねじ
4×12(2本)

❷

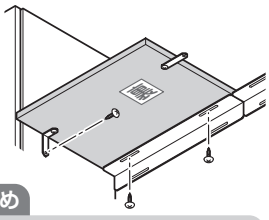

手締め
十字穴付トラスタッピンねじ
4×12(3本)

6.サイドキャビネット 間口調整フィラー

1.サイドキャビネット

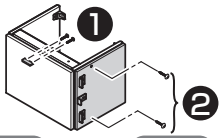

手締め
❶ 十字穴付
トラス小ねじ
M3×20(2本)

手締め
❷ 十字穴付トラス
タッピンねじ
4×20(2本)

❸

けがき→下穴φ3
十字穴付トラスタッピンねじ
4×50(4本)

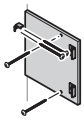

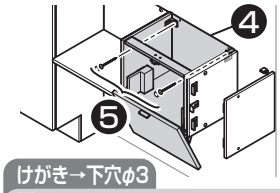

けがき→下穴φ3
十字穴付低頭タッピンねじ
4.5×50(2本)キャップ付

手締め
十字穴付トラスタッピンねじ
4×12(1本)

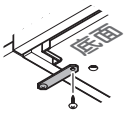

2.間口調整フィラー

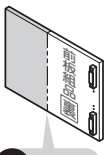

❶ カット

手締め
十字穴付トラスタッピンねじ
4×12(2本)

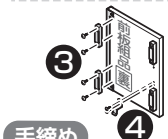

手締め
❸ 十字穴付トラスタッピンねじ
4×20(4本)
❹ 十字穴付トラスタッピンねじ
4×12(2本)

下記仕様の施工ダイジェストです。「★」の工程は下記仕様の施工には不要です。

タイプ	ハーフキャビネット(両扉)	水栓金具	自動水栓・一般地
手洗器	Lサイズ・ベッセルタイプ(角形)	給排水位置	床給水・床排水
エプロン	1方エプロン	紙巻器	メタル製
ビルトインリモコン	なし	カウンター	木質製

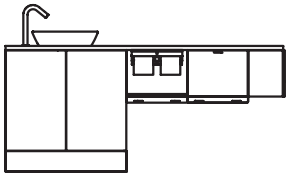

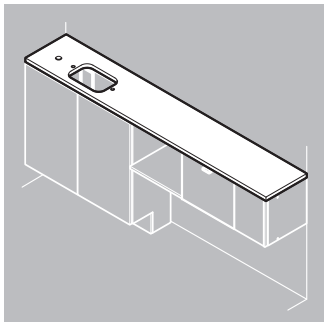

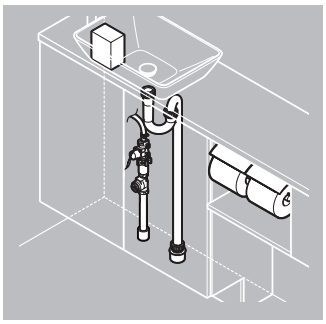

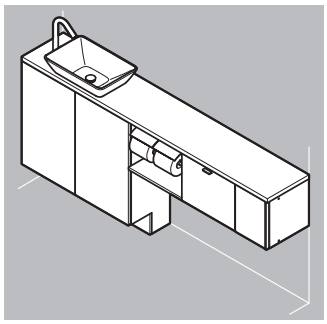

7.足元照明 ★

▶ 本編 P.56

8.カウンター

1.ブラケット ★

▶ 本編 P.59

2.キャビネット(加工)

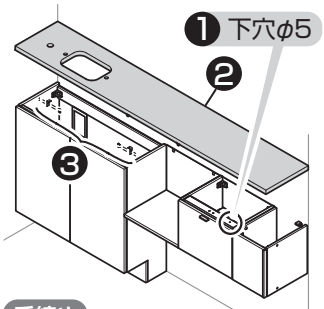

手締め
十字穴付トラスタッピンねじ
4×12(各2本)

3.カウンター

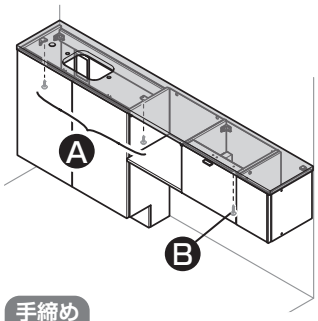

手締め
Ⓐ 十字穴付トラスタッピンねじ
4×12(アングル材1個につき1本)

手締め
Ⓑ 十字穴付トラスタッピンねじ
4×20(1本)

9.ビルトインリモコン ★

▶ 本編 P.70

10.アクセントパネル ★

▶ 本編 P.71

11.手洗器・水栓金具

1.排水ソケット

手締め
十字穴付座金組込
なべ小ねじ
M4×12、鉄(4本)

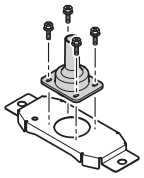

2.クッション材

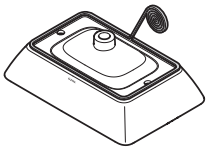

3.手洗器・パッキン・目皿

❶

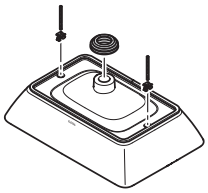

手で仮締め
クリップナット
(2個)
寸切ボルト
M6×65、鉄(2本)

ばね座金
M6(2個)
平座金
M6(4個)
ローレットナット
M6(2個)

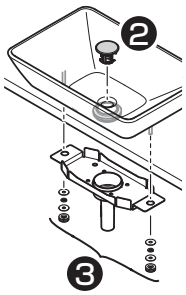

4.水栓金具

▶ 参照 自動水栓施工説明書

12.フレキホース・コントローラー

1.コントローラー・機能部・スパウト連結ホース

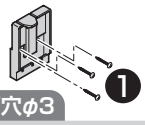

けがき→下穴φ3
十字穴付トラスタッピンねじ
4×30(3本)

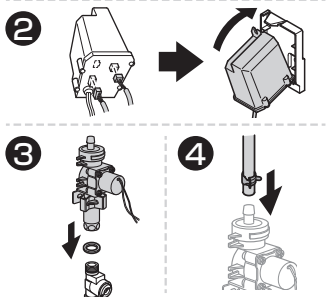

13.排水トラップ

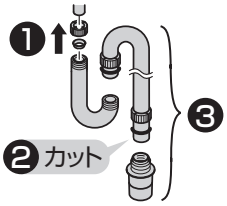

14.紙巻器

1.取付材(紙巻器)

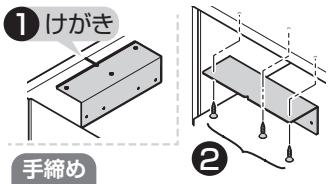

手締め
十字穴付皿タッピンねじ
4×12(3本)

2.紙巻器

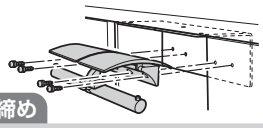

手締め
十字穴付座金組込なべ小ねじ
M4×8(4本)

15.試運転・確認

▶ 本編 P.90

16.カバー(配管)

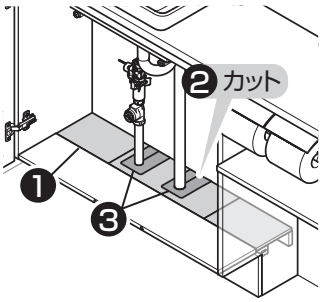

17.ラベル

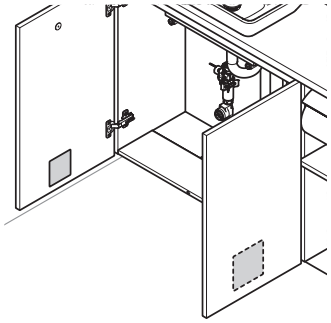

18.シリコーン系シール剤

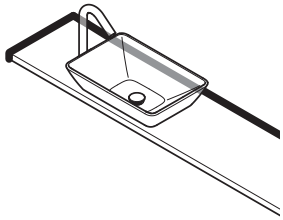

19.ビルトインリモコンの組み合わせ設定★

▶ 本編 P.101

20.照明付化粧鏡の動作確認★

▶ 本編 P.104

MEMO

情報編

1. 安全上のご注意 ▶ 8

2. 取付前のご注意 ▶10

	取付前の確認	10
	専用大便器	10
1	設置寸法	11
2	給排水位置	14
3	補強材位置	18
4	電気工事	19
5	コンセント位置	19
6	幅木	22
7	窓枠	23
8	必要工具	23

3. 部品の確認 ▶24

1.安全上のご注意

安全のために必ずお守りください。

お取付前にこの「安全上のご注意」をよくお読みのうえ、正しく取り付けてください。
ここに示した注意事項は、安全に関する重要な内容となりますので、必ずお守りください。

●表示と意味はつぎのようになっています。

⚠警告	誤った取り扱いをすると、「死亡または重傷を負う可能性が想定される」内容です。
⚠注意	誤った取り扱いをすると、「人が傷害を負う可能性および物的損害※の発生が想定される」内容です。

●お守りいただく内容を絵表示で区分し、説明しています。

🛇	してはいけない「禁止」の内容です。
❗	必ず実行していただく「強制」の内容です。

※物的損害とは、家屋・家財および家畜・ペットにかかわる拡大損害を示します。

⚠警告

分解禁止

修理技術者以外の人は分解したり、修理・改造はしない
本書記載の内容は、除きます。火災、感電、破損によるけが・重大事故、止水・吐水不良などの不具合により、水漏れして家財などをぬらす財産損害発生の原因となります。

ぬれ手禁止

ぬれた手で、スイッチやコンセント部分、電源プラグに触れない
感電の原因となります。

水場使用禁止

浴室など水がかかったり湿気の多い場所には設置しない
火災や感電の原因となります。商品本体・ねじ類の腐食により、落下してけがのおそれがあります。

接触禁止

雷が発生しているときは、電源プラグに触れない
感電の原因となります。

禁止

器具取付用のねじ固定部の壁裏には、配管・配線を通さない
火災や感電の原因となります。
水漏れして家財などをぬらす財産損害発生の原因となります。

給水および排水管の真下部にコンセントを設置したり、フレキホースとコンセントを接触させない
結露水などにより、コンセントに水がかかり、火災や感電の原因となります。

ガタついているコンセントは使わない
火災や感電の原因となります。

電源コード・電源プラグが破損するようなことをしない
傷つけたり、加工したり、無理に曲げたり、ねじったり、引っ張ったり、重い物を載せたり、束ねたり、挟み込んだり、加熱したりしない
傷んだまま使用すると、感電・ショート・火災の原因となります。

電源プラグやコードが傷んだりコンセントの差し込みがゆるいままで使用しない
火災や感電の原因となります。

コンセントや配線器具の定格を超える使いかたをしない
たこ足配線などで定格を超えると、発熱による火災の原因となります。

指定する電源(交流100V)以外では使用しない
火災の原因となります。

屋外および傾斜のあるような壁面、振動の激しい場所に取り付けない
取り付けが不安定になり、倒れたり落下してけがのおそれがあります。

水道水および飲用可能な井戸水・地下水以外は使用しない
皮膚の炎症などを起こす原因となります。

アース接続

アース(D種接地)工事がされていることを確認する
アース工事がされていないと故障や漏電のとき、感電する原因となります。アース工事は、お近くの工事店に依頼してください。

必ず守る

工事完了後、商品の傾きやがたつきがないか確認する
商品が落下したり、外れたりしてけがのおそれがあります。

壁固定ねじ取付位置には、必ず壁裏に補強材を入れる
商品が転倒・落下してけがのおそれがあります。

商品を取り付ける柱・間柱は腐食などで強度不足でないことを確認する
商品が転倒・落下してけがのおそれがあります。

取付面がタイル・コンクリート壁の場合は、コンクリート用プラグ(現場手配)を使用する
取り付けが不安定になり、落下してけがのおそれがあります。

機器の設置は専門業者が行う
また、電気工事は関連する法令・法規に従って有資格者(電気工事士)が行う
火災や感電の原因となります。水漏れして家財などをぬらす財産損害発生の原因となります。
商品が破損・落下してけがのおそれがあります。

電源プラグは根元まで確実に差し込む
火災や感電の原因となります。

警告

必ず守る

コンセント位置・電源コードの取り回しは、本説明書に記載された位置・方法・注意事項を厳守する
結露水などにより、コンセントに水がかかり、火災や感電の原因となります。

電源プラグを抜くときは、必ずプラグ本体を持って引き抜く
電源プラグ・コードの傷みによる火災や感電の原因となります。

コンセントは水や小水がかからない位置に設置する
コンセントに水がかかり、感電・発火の原因となります。

手洗器クッション材の張り付けおよび必要箇所へのシリコーン系シール剤の塗布(コーキング)は確実に行う
水などが浸入してコンセントにかかり、火災や感電の原因となります。

接着剤・両面テープは、容器など記載の注意表示に従い、正しく使用する
誤った使い方をすると、人体に影響が出たり、使用部材の損傷や劣化の原因になります。

注意

禁止

カウンターの上に乗って作業しない
カウンターが破損したり落下したりして、けがのおそれがあります。

商品に強い力や衝撃を与えない
商品が破損・落下してけがをするおそれがあります。
水漏れして家財などをぬらす財産損害発生の原因となります。

フレキホースが破損するようなことをしない
傷つけたり、加工したり、無理に曲げたり、ねじったり、引っ張ったり、重い物を載せたり、束ねたり、挟み込んだり、加熱したりしない
フレキホースが破損し、水漏れして家財などをぬらす財産損害発生の原因となります。

電源コードは指定された機器以外に使用しない
機器故障の原因となります。

止水栓を開けたままで給水フィルターをはずさない
水が噴き出し、家財などをぬらす財産損害発生の原因となります。

必ず守る

商品の壁への固定が完了するまで、もたれたり、物を載せたりしないよう十分注意する
倒れや落下によりけがのおそれがあります。

設置工事に使用する部材は必ず付属部品および指定部品を使用する
取り付けが不安定になり、使用中に落下してけがの原因となります。
水漏れして家財などをぬらす財産損害発生の原因となります。

推奨位置以外に設置する場合は、安全性を十分に確認する
取り付けが不安定になり、使用中に落下してけがのおそれがあります。

商品の取り付け・加工は、本説明書に記載された方法・注意事項を厳守する
商品が破損・落下してけがのおそれがあります。

商品周囲のすきま処理は、本説明書に記載された方法・注意事項を厳守する
水が浸入して家財などをぬらす財産損害発生の原因となります。

給水・排水接続は、本説明書に記載された方法・注意事項を遵守する
水漏れして家財などをぬらす財産損害発生の原因となります。

ねじ部の固定は、本説明書に記載された方法・注意事項を遵守する
商品が破損・落下してけがのおそれがあります。

水平器を用いて水平に設置する
収納物が落下してけがのおそれがあります。

工事完了後、給排水管から水漏れがないか確認する
水漏れして家財などをぬらす財産損害発生の原因となります。

給水フィルター・給水フィルター付水抜栓を取り付けるときは接続部やフィルターふたを確実に締める
水漏れして家財などをぬらす財産損害発生の原因となります。

※止水栓は必ず商品同梱の専用止水栓(フィルター付き)を取り付けてください。

凍結による破損の予防を行う
凍結すると商品の一部が破損し、水漏れして家財などをぬらす財産損害発生の原因となります。

凍結のおそれがある地域では、配管部材などに保温材を巻く
また寒冷地用の場合は水抜きを行う
自動水栓は、自動水栓施工説明書内「寒冷地用の水抜き方法」を参照し、凍結予防を確実に行う
凍結すると器具の一部が破損し、水漏れして家財などをぬらす財産損害発生の原因となります。

カットした面は滑らかに仕上げる
滑らかに仕上げないとお客様の手が触れ、けがのおそれがあります。

金属露出部や鋭利な部位を扱うときは、軍手などを使用する
取付時にけがのおそれがあります。

切削などの加工時は、防護マスクなどの安全防具を使用する
けがのおそれがあります。

パネル取扱い時は手袋を使用する
けがのおそれがあります。

粉塵は電気掃除機で清掃の上、掃除機に収集された粉塵をビニール袋に回収密閉して破棄する

アクセントパネル本体や角に過度の衝撃を与えない
割れてけがのおそれがあります。

2.取付前のご注意

施工や運搬、清掃時に触れる可能性のある金属類は、陶器と接触しないようにしてください。
金属類が陶器表面をこすり、スジ状の跡が付くおそれがあります。

取付前の確認

アクセントパネルを設置する場合

・取り付けは建築壁の構造を確かめて確実に取り付けてください。
　取り付けを誤ると、使用中にアクセントパネルが落下し、けがをするおそれがあります。
・クロスが既に張られている場合には、アクセントパネル張り付け範囲をはがしてください。
・釘やねじの飛び出しがないことを確認してください。はがれや浮き・割れの原因になります。

専用大便器

レストルームドレッサープレミアムシリーズと組み合わせる大便器は、**ビルトインリモコンの設置有無**で異なります。
下記に従って、大便器を選択してください。

ビルトインリモコンを設置する場合

・必ず右に示す専用の大便器を設置してください。
・専用品以外の大便器を設置された場合、ビルトインリモコンは
　作動いたしませんので、十分ご注意ください。
・専用大便器の品揃えは右記の3種類です。

ビルトインリモコンを設置しない場合

一般の大便器を設置してください。

専用大便器
ネオレストNX （レストルームドレッサー専用品）
ネオレストAHW （レストルームドレッサー専用品）
ネオレストRHW （レストルームドレッサー専用品）

MEMO

1 設置寸法

・快適にご使用いただくために、以下のトイレ寸法を確保してください。
・設置される大便器の前出寸法によってトイレの必要寸法が異なりますので、ご注意ください。
・トイレスペースの奥行き寸法に応じて、紙巻器や手すりなどの使い勝手に配慮した適切な位置に手洗器を設置してください。
・ドアとの位置関係を事前にご確認ください。ドアとの位置によってドア枠とカウンターなどが干渉してしまうことがあります。
・商品を設置する床面や壁面に6/1000mm以上の不陸がないことを確認してください。
床・壁面が6/1000mm以上の不陸がある場合、商品に著しい段差やすき間が生じることがあります。
・アクセントパネルを設置する場合、壁面に2/1000mm以上の不陸がないことを確認してください。
壁面が2/1000mm以上の不陸がある場合、アクセントパネルとカウンターにすき間が生じることがあります。

側面設置の場合

・本図は左勝手の場合です。右勝手の場合は左右反転となります。
・リモコンを壁に設置する場合は、カウンター側の横壁に設置してください。
ただし、Lサイズで大便器中心からカウンター側の横壁までが600mmを越える場合は、カウンターと反対側の横壁に設置してください。

立管タイプ以外の場合

Mサイズ

【1方エプロン】

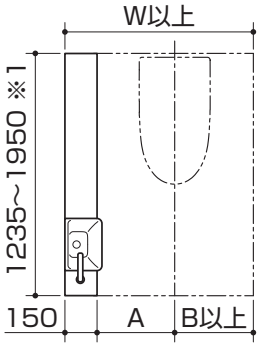

【2方エプロン】

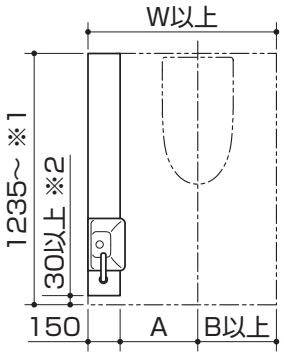

エプロン形状	キャビネットタイプ	大便器	W	A	B
1 方エプロン	共通 ※9	ネオレスト AH/RH/DH	810	280 ～ 410 ※4※5※6	350
		GG・ピュアレスト EX/QR	815 ※3	280 ～ 410 ※3※5※6	
		ネオレスト NX ※7※8	815	280 ～ 410	385
		FD	890※10	365 ～ 435	375
2 方エプロン	カウンターキャビネット	ネオレスト AH/RH/DH	780	280 ～ 410 ※5※6	350
		GG・ピュアレスト EX/QR	815 ※3	280 ～ 410 ※3※5※6	
		ネオレスト NX ※7※8	815	280 ～ 410	385
		FD	890※10	365 ～ 435	375
	ハーフキャビネット ※9	ネオレスト AH/RH/DH	780	280 ～ 410 ※4※5※6	350
		GG・ピュアレスト EX/QR	815 ※3	280 ～ 410 ※3※5※6	
		ネオレスト NX ※7※8	865	330 ～ 410	385
		FD	890※10	365 ～ 435	375

※1 商品タイプや便器によって最小奥行き寸法が異なります。
※2 指の挟みこみ防止のため、30mm 以上のすき間確保が必要です。
※3 左勝手でピュアレスト EX/QR にウォシュレット SB をセットする場合は、W=850、A=350 となります。
※4 ハーフキャビネットの右勝手でネオレスト AH/RH(室内暖房付) で壁排水リモデル便器を設置する場合、A=350 以上となります。
※5 ハンドグリップをカウンター側の横壁に設置する場合は、A=345 までとなります。
※6 レストルームドレッサー専用のインテリア・バーをカウンター側の横壁に設置する場合は、A=390 までとなります。
※7 ハンドグリップを設置する場合は、カウンターと反対側の横壁に設置となります。
※8 木製手すり、インテリア・バーを設置する場合は、カウンターと反対側の横壁に設置となります。
※9 ハーフキャビネットで、壁排水便器左右抜きタイプを選択する場合、キャビネット扉と干渉するおそれがあるため、カウンター側に大便器排水管を抜くことができません。
※10 FD とセットする場合は、960mm まで設置可能です。

Lサイズ

【1方エプロン】

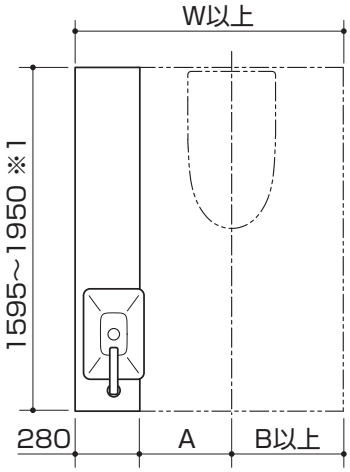

【2方エプロン】

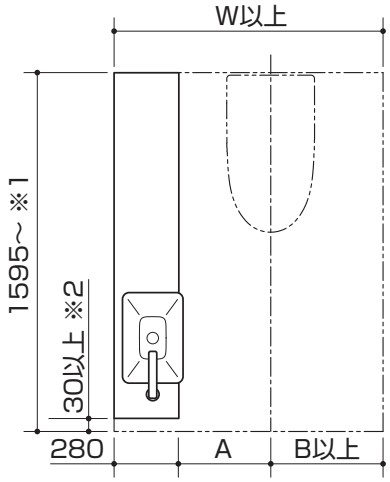

エプロン形状	大便器	W	A	B
1 方エプロン ※7	ネオレスト AH/RH/DH	940	280～410 ※4※5	350
	GG・ピュアレスト EX/QR	945 ※3	280～410 ※3※5	
	ネオレスト NX ※6	1050	385～410	385
2 方エプロン ※7	ネオレスト AH/RH/DH	910	280～410 ※4※5	350
	GG・ピュアレスト EX/QR	945 ※3	280～410 ※3※5	
	ネオレスト NX ※6	1050	385～410	385

※1 商品タイプや便器によって最小奥行き寸法が異なります。
※2 指の挟みこみ防止のため、30mm以上のすき間確保が必要です。
※3 左勝手でピュアレストEX/QRにウォシュレットSBをセットする場合は、W=1040、A=410となります。
※4 右勝手でネオレストAH/RH(室内暖房付)で壁排水リモデル便器を設置する場合、A=350以上となります。
※5 レストルームドレッサー専用のインテリア・バーをカウンター側の横壁に設置する場合は、A=380までとなります。
※6 木製手すり、インテリア・バーを設置する場合は、カウンターと反対側の横壁に設置となります。
※7 壁排水便器左右抜きタイプを選択する場合、キャビネット扉と干渉するおそれがあるため、カウンター側に大便器排水管を抜くことができません。

MEMO

立管タイプの場合

【Mサイズ】

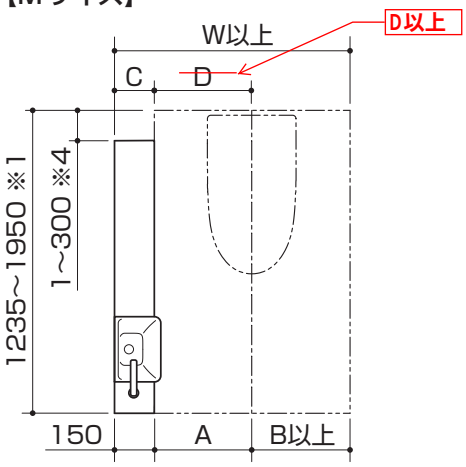

サイズ	キャビネットタイプ	大便器	W	A	B	C	D
M サイズ	カウンターキャビネット	ネオレスト AH/RH/DH ※2※3	855	355～410	350	155～210	350 ~~～405~~
		GG・ピュアレスト EX/QR ※2※3	855	355～410			
		ネオレスト NX	925	390～410	385	155～175	385 ~~～405~~

※1 商品タイプや便器によって最小奥行き寸法が異なります。
※2 ハンドグリップを設置する場合は、カウンターと反対側の横壁に設置となります。
※3 木製手すり、インテリア・バーを設置する場合は、カウンターと反対側の横壁に設置となります。
※4 立管幅が250未満では壁排水便器左右抜きでカウンター側に抜くことはできません。

MEMO

2 給排水位置

・設備側給水管の取り出しは壁・床仕上げ面と同一面としてください。
・設備側排水管の取り出しは壁排水の場合、壁仕上げ面と同一面としてください。
ベッセルタイプ(丸形)の場合の床排水は床仕上げ面と同一面、ベッセルタイプ(角形)・ボウル一体タイプの場合の床排水は床仕上げ面より40±10で取り出してください。
・電気温水器を設置する場合も同位置になります。
・ただし、ベッセルタイプ(丸形)の場合、排水管(φ32)への接続に際しては排水用アダプター(現場手配)をご用意ください。
・給水圧力は、最低必要水圧:0.05MPa(流動時)最高水圧:0.75MPa(静止時)です。この圧力範囲でご使用ください。

Mサイズ

参照 大便器の給排水位置は、大便器の施工説明書をご覧ください。

ベッセルタイプ(角形)

【左勝手】※キャビネット中心と手洗器中心が下図のように異なりますのでご注意ください。

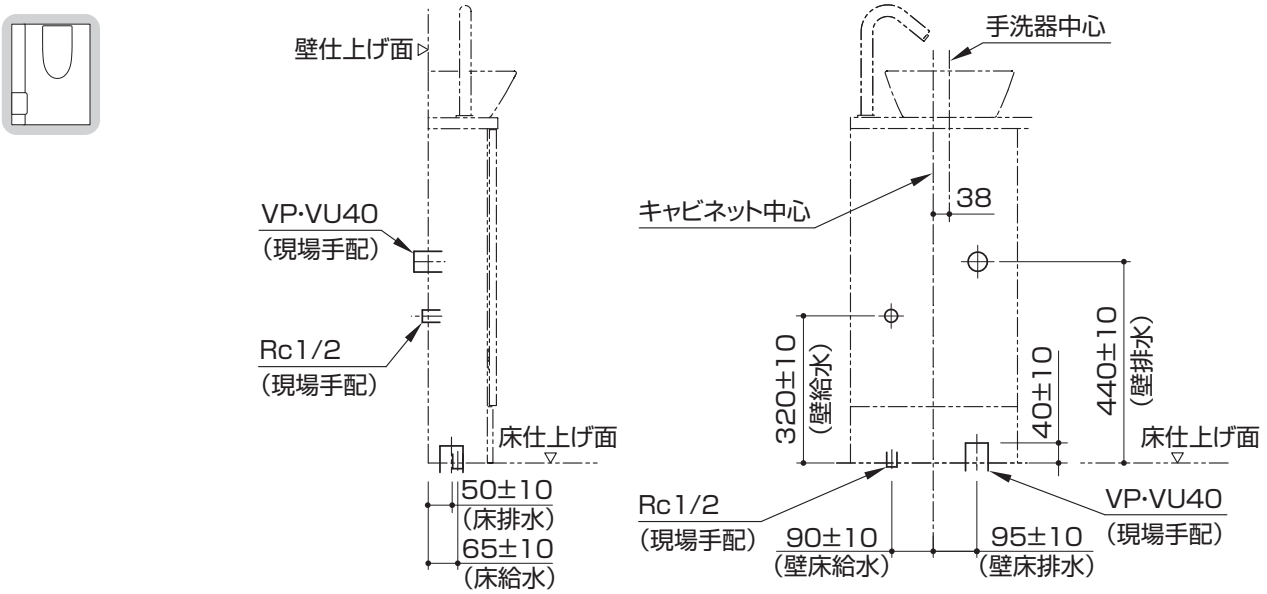

【右勝手】※キャビネット中心と手洗器中心が下図のように異なりますのでご注意ください。

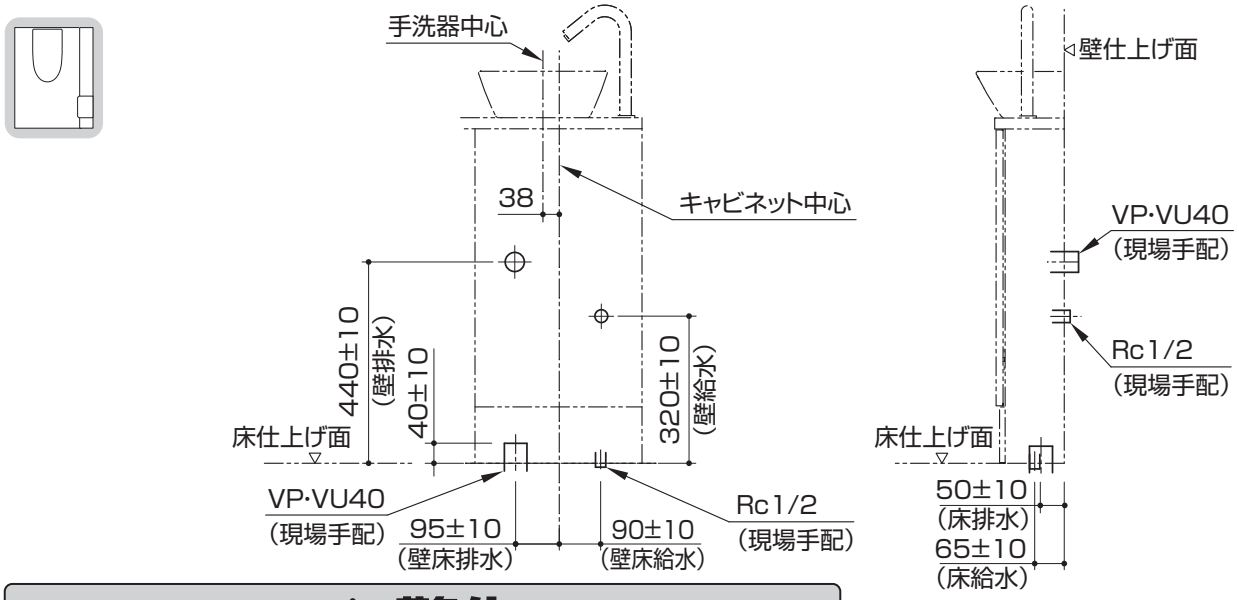

⚠警告

禁止

器具取付用のねじ固定部の壁裏には配管・配線をしない
火災や感電・水漏れして財産損害発生の原因となります。

Lサイズ

参照 大便器の給排水位置は、大便器の施工説明書をご覧ください。

ベッセルタイプ（丸形）

【左勝手】

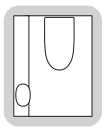

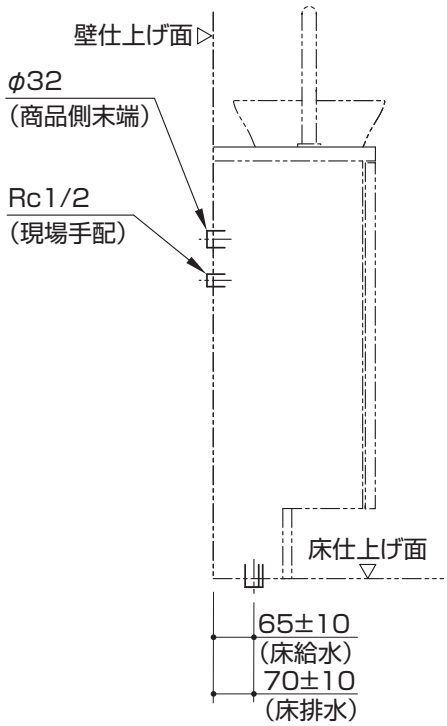

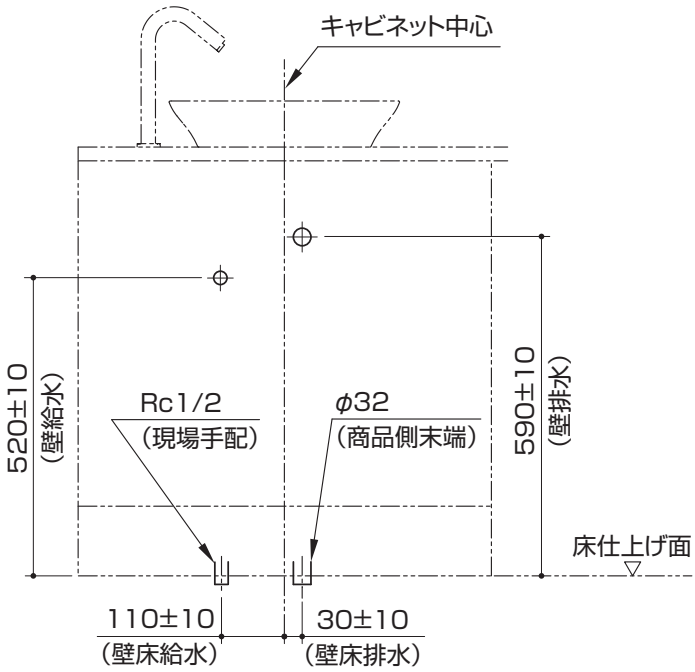

【右勝手】

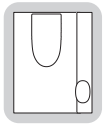

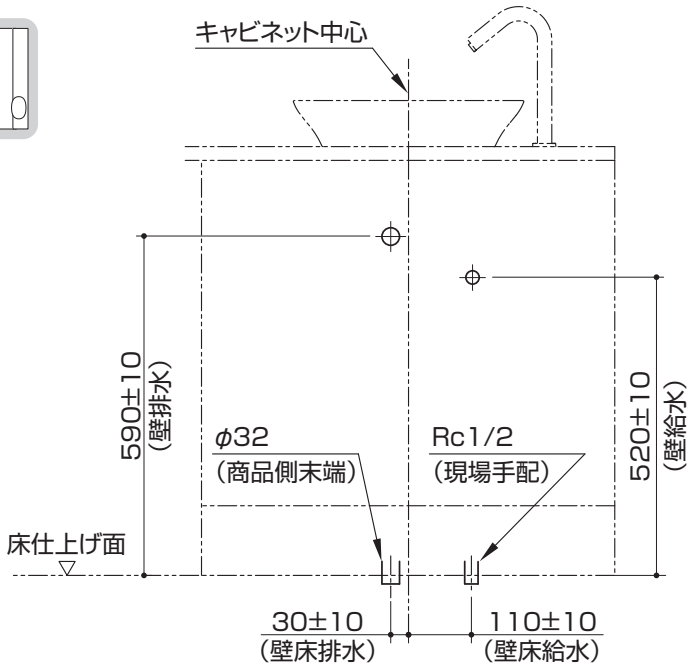

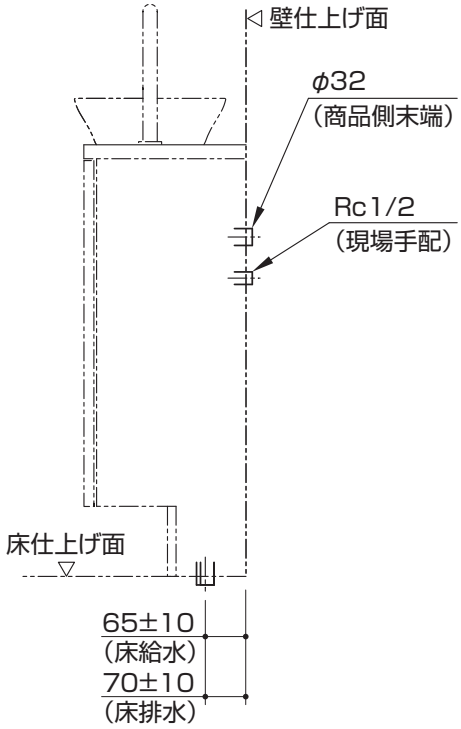

⚠警告

器具取付用のねじ固定部の壁裏には配管・配線をしない
火災や感電・水漏れして財産損害発生の原因となります。

ベッセルタイプ（角形）

【左勝手】

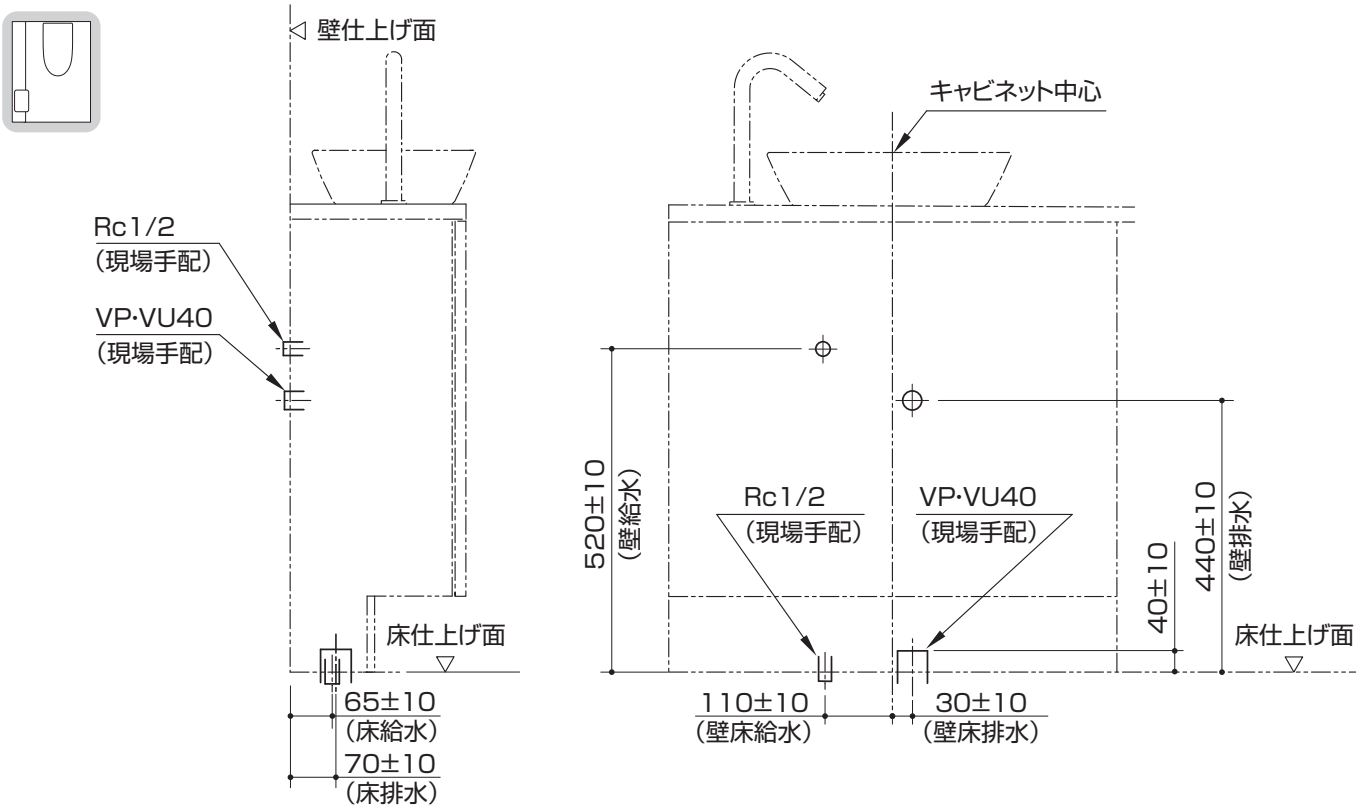

【右勝手】

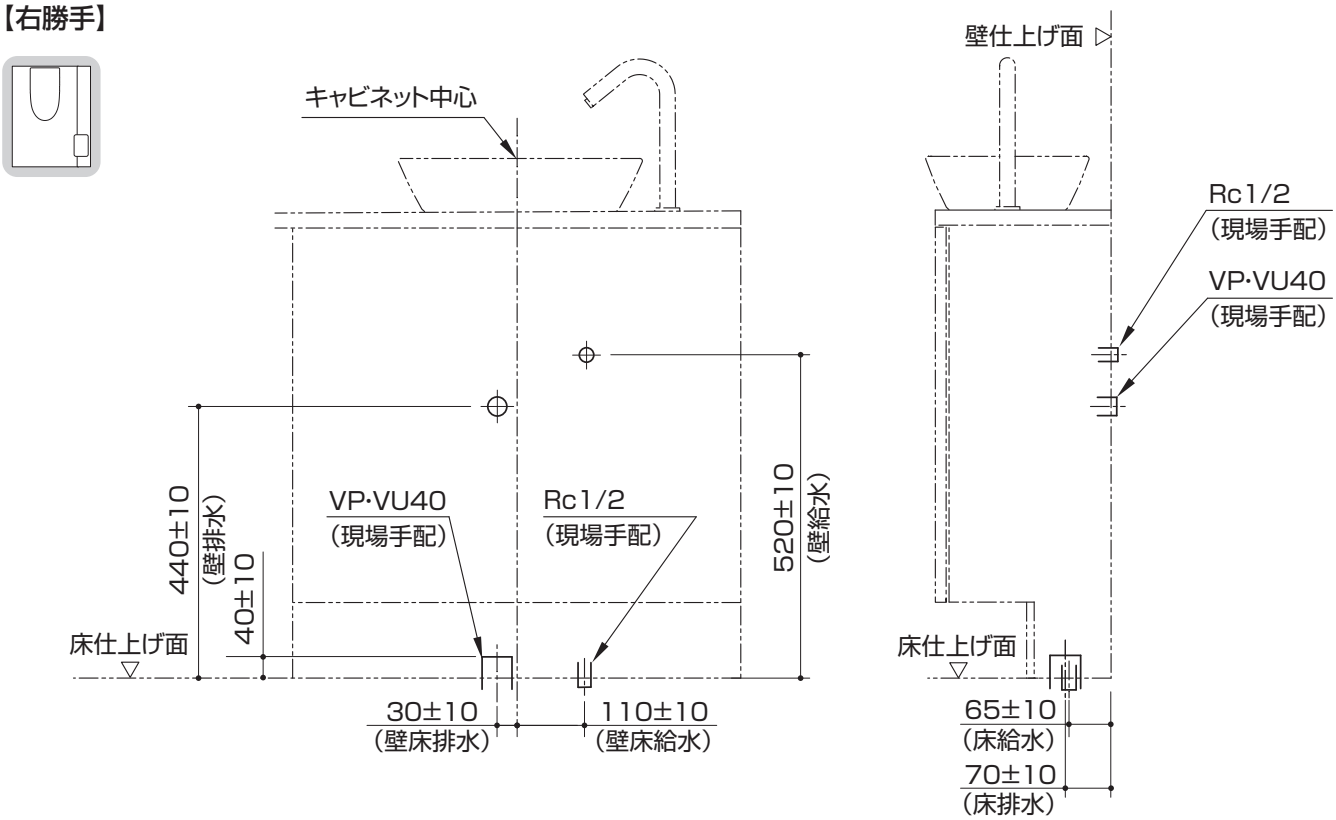

⚠警告

禁止

器具取付用のねじ固定部の壁裏には配管･配線をしない

火災や感電･水漏れして財産損害発生の原因となります。

ボウル一体タイプ

【左勝手】

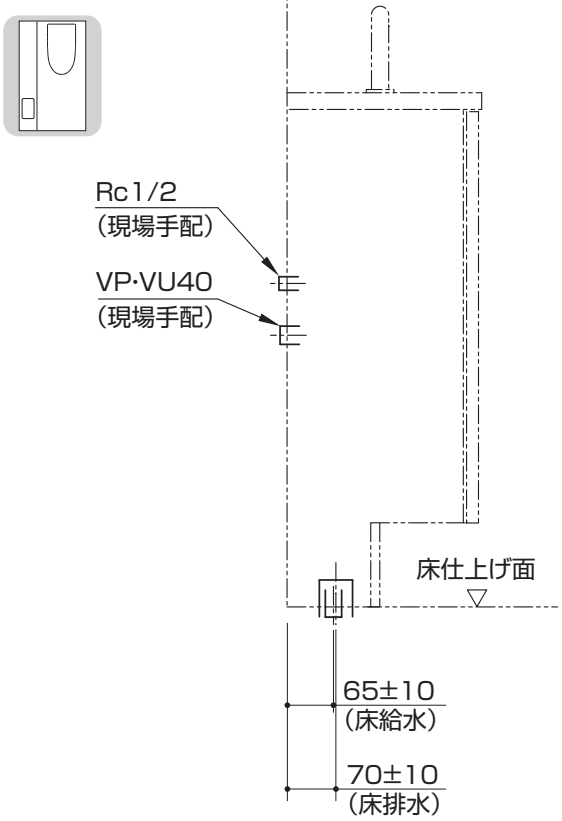

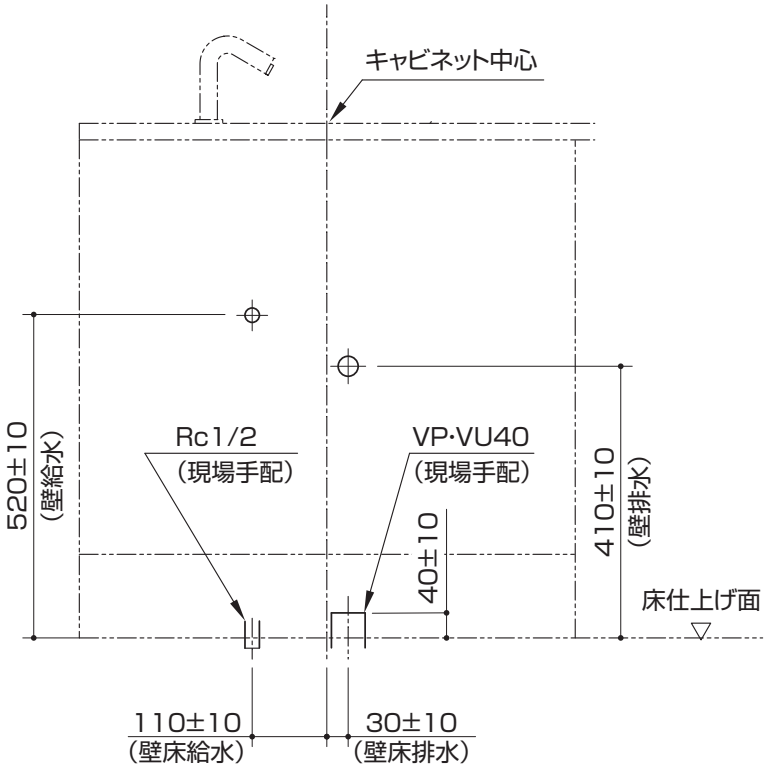

【右勝手】

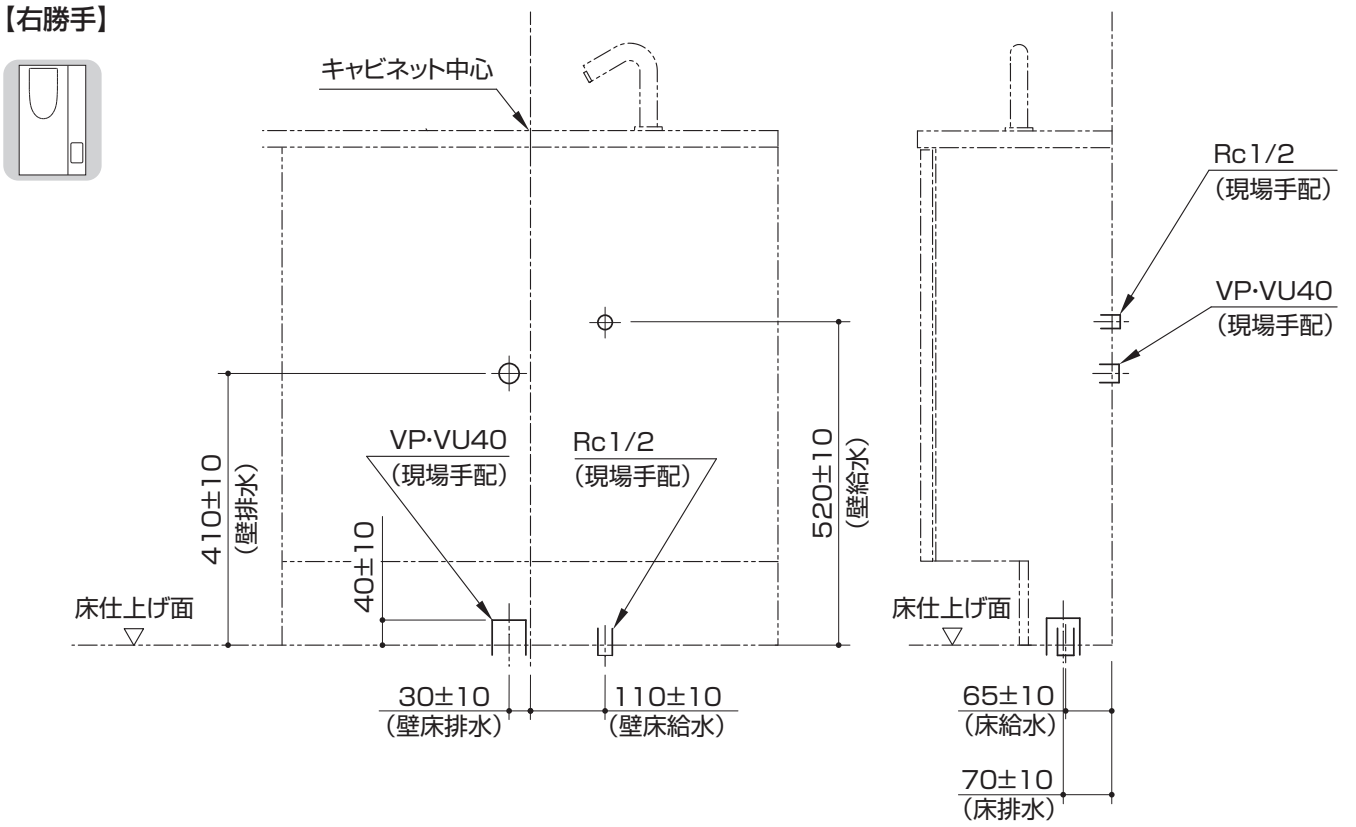

⚠警告

禁止

器具取付用のねじ固定部の壁裏には配管･配線をしない

火災や感電･水漏れして財産損害発生の原因となります。

3 補強材位置（必ず入れる）

ねじ位置については下記URL内の「ねじ位置情報」をご覧ください。
[URL]
https://search.toto.jp/contents/navi/construction/wl/default.htm

・建築工事（別途工事）にて、手洗器およびカウンター、周辺部材の壁取付面には、あらかじめ t12 以上の合板（JAS 規格相当品）を入れておいてください。（右図斜線部）合板は受木または間柱などに固定してください。
・タイル・コンクリート壁の場合は、固定ねじ位置に下穴をあけ、木ねじ用プラグを打ち込んで固定してください。（アクセントパネルの場合を除く）

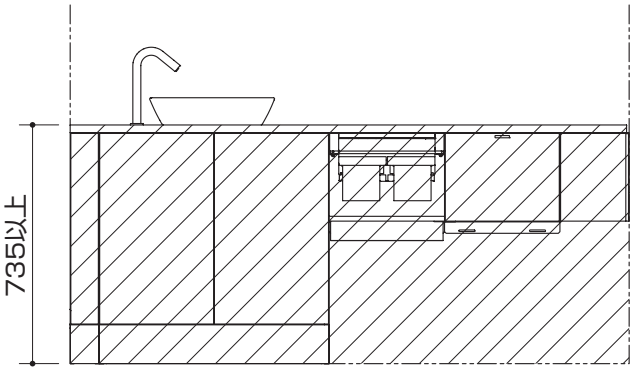

間口調整フィラーが付く場合

間口調整フィラーを設置する側の側面壁（下図の斜線範囲）にも、t12以上の合板（JAS規格相当品）を入れてください。
合板は受木または間柱に固定してください。

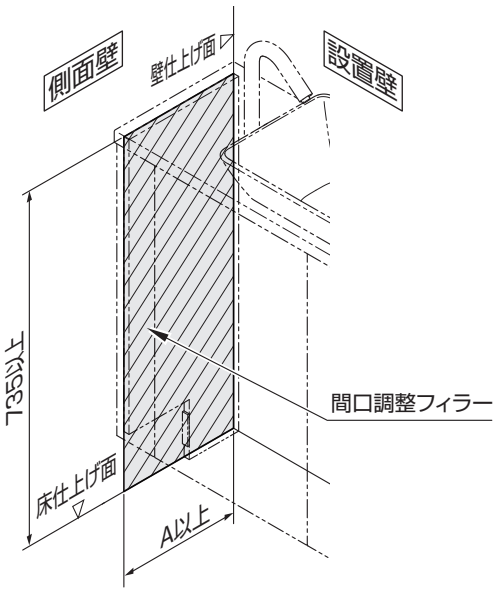

タイプ	A
Mサイズ	125
Lサイズ	255

アクセントパネルを設置する場合

・取付可能壁下地は、t12 以上の合板（JAS 規格相当品）のみです。
例えば、以下の壁下地にはアクセントパネルを取り付けることはできません。
［取り付けできない壁下地の例］　石膏ボード・タイル壁、コンクリート壁
・壁下地の範囲は下図のとおりです。壁下地の合板は両端を受木または間柱などにしっかりと固定してください。
・クロスが既に張られている場合には、アクセントパネル外寸法より 10mm 程度内側の範囲をはがしてください。

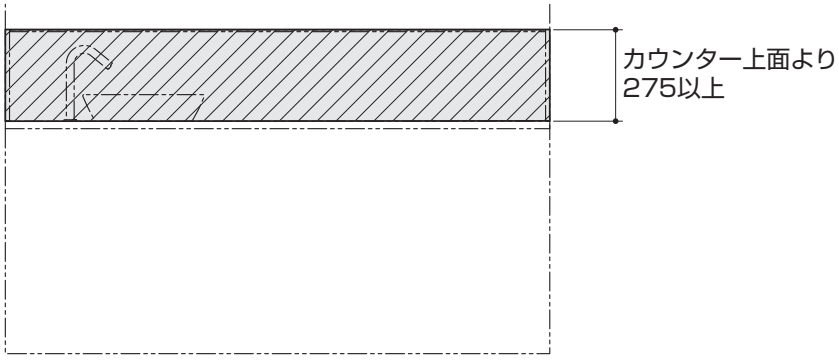

4 電気工事

各器具および大便器の消費電力をご確認のうえ、適切な配線を行ってください。

器　　具		定格消費電力	定格電源
電気温水器		505W ※2	AC100V (50/60Hz)
ビルトインリモコン		待機時2W(作動時5W)	
自動水栓		待機時0.4W(最大3W)	
		作動時0.6W(最大5W)	
照明付化粧鏡		8.6W	
足元照明		4.3W	
専用大便器※1	ネオレストNX (レストルームドレッサー専用品)	一般地1281W	
	ネオレストAHW/RHW (レストルームドレッサー専用品)	一般地1379W (寒冷地1419W)	

※1　一般地：流動方式兼用
　　寒冷地：ヒーター付便器・水抜併用方式
※2　沸き上がり温度38℃、タンク容量約1L、元止め式の場合

・上表の各器具以外の電気器具を設置する場合は消費電力をご確認のうえ、適切な配線を行ってください。

5 コンセント位置

大便器側（参考）

本商品と組み合わせるウォシュレット用のコンセントは、大便器を挟んで給水栓と反対側に接地用端子の付いた接地極付きの壁埋込式１口コンセントを設置してください。
※ピュアレストEXおよびQR(ヒーター付便器・水抜併用方式)にウォシュレットを設置する場合は、接地用端子の付いた接地極付きの壁埋込式２口コンセントを設置してください。
※FDを設置する場合は、FDの施工説明書をご確認ください。

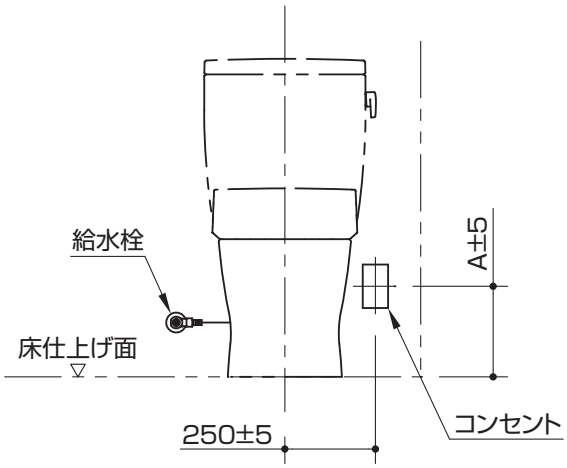

大　便　器	A
ネオレスト AH/AHW・RH/RHW・DH (床排水・壁排水後ろ抜き)	250
ネオレスト AH/AHW・RH/RHW・DH (壁排水左右抜き)	350
ネオレストNX	250
GG	250
ピュアレストEX・QRなど	250

手洗器側

自動水栓・電気温水器・ビルトインリモコンを設置する場合は図を参照し、本商品を施工前に壁仕上げのうえコンセントを壁仕上げ面に設置してください。背面を開口してカバーする仕様になります。

コンセント	設置機器		
	自動水栓	電気温水器	ビルトインリモコン
接地用端子の付いた接地極付きの壁埋込式2口コンセント	○	○	○
	○	○	–
壁埋込式2口コンセント	○	–	○
壁埋込式1口コンセント	○	–	–
	–	–	○

Mサイズ

※キャビネット中心と手洗器中心が下図のように異なりますのでご注意ください。

【左勝手】

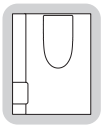

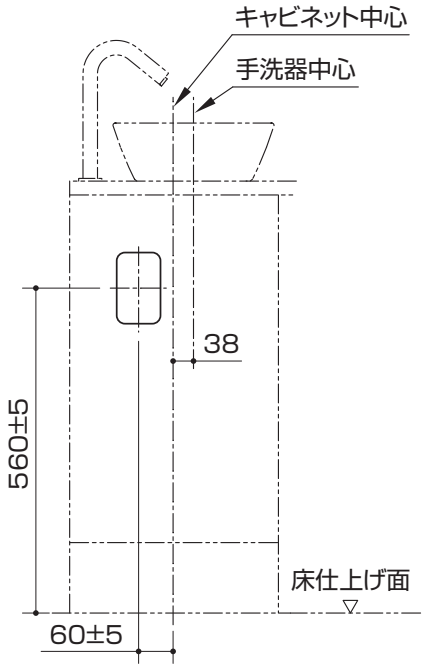

【右勝手】

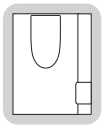

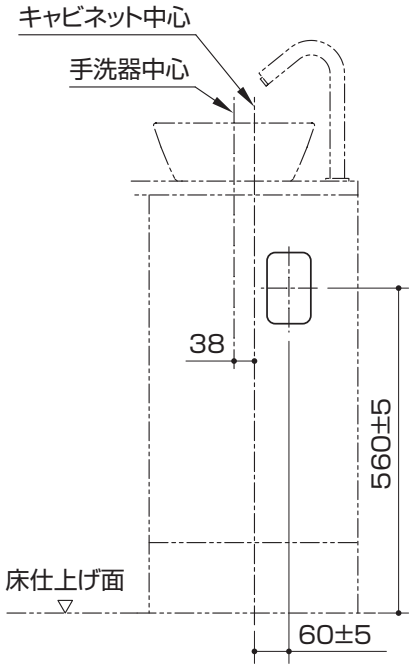

⚠警告

禁止

器具取付用のねじ固定部の壁裏には配管・配線をしない
火災や感電・水漏れして財産損害発生の原因となります。

Lサイズ

ベッセルタイプ(丸形)・ベッセルタイプ(角形)・ボウル一体タイプとも共通です。(図はベッセルタイプ(角形))

【左勝手】

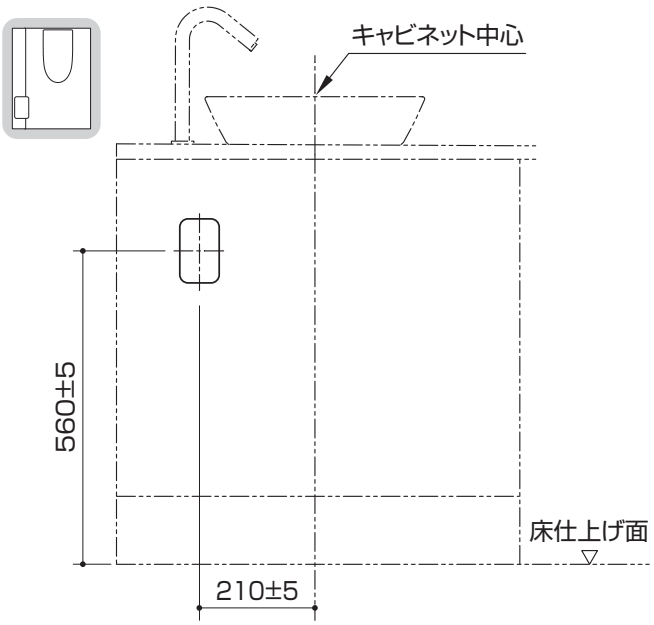

【右勝手】

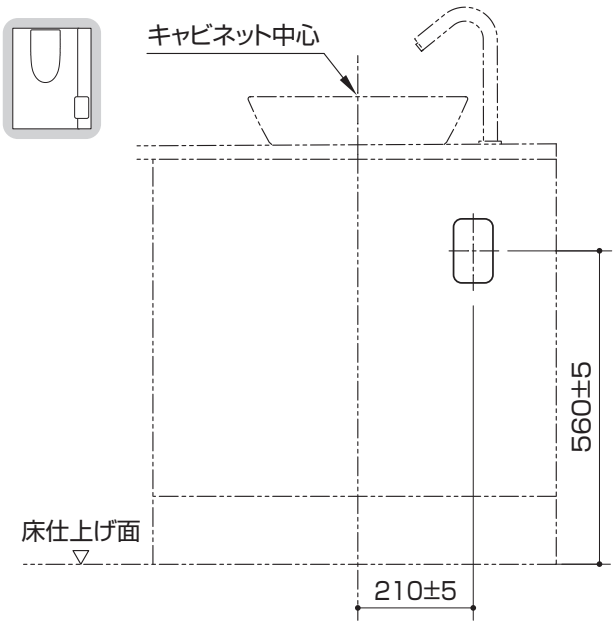

⚠警告

禁止

器具取付用のねじ固定部の壁裏には配管・配線をしない
火災や感電・水漏れして財産損害発生の原因となります。

足元照明がある場合

壁埋込式
1口コンセントを
設置してください。

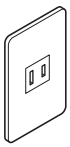

壁埋込式
1口コンセント

⚠警告

禁止

器具取付用のねじ固定部の壁裏には配管・配線をしない
火災や感電・水漏れして財産損害発生の原因となります。

【左勝手】

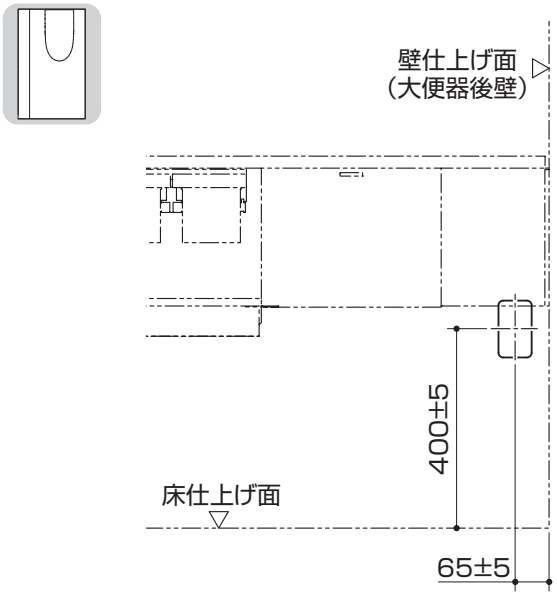

【右勝手】

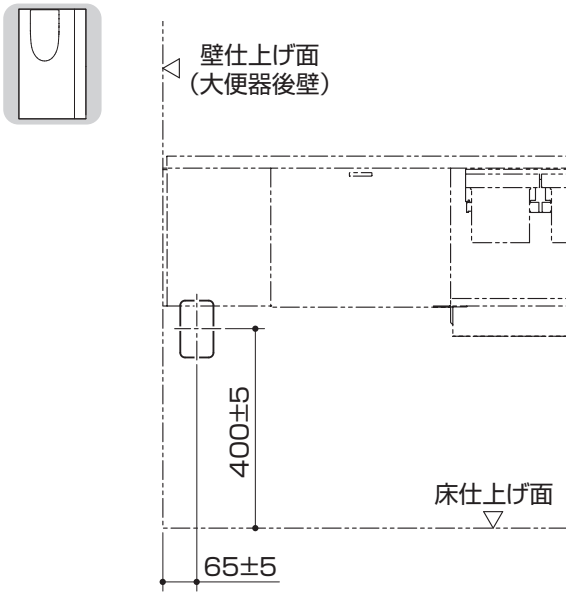

6 幅木

「キャビネット幅」分の幅木をカットしてください。
※使用する幅木は高さ75mm以下、厚さ10mm以下にしてください。商品と干渉したり、商品側がカットできなくなります。

	C
Mサイズ	180
Lサイズ	359

キャビネット種類		キャビネット幅
手洗器キャビネット	Lサイズ	718
	Mサイズ	360
サイドキャビネット		

※1 間口調整フィラーを設置する場合には、幅木を設置しないでください。
※2 間口調整フィラー(収納)は商品側のカットも可能です。間口調整フィラー(固定)は幅木をカットしてください。

1方エプロンの場合

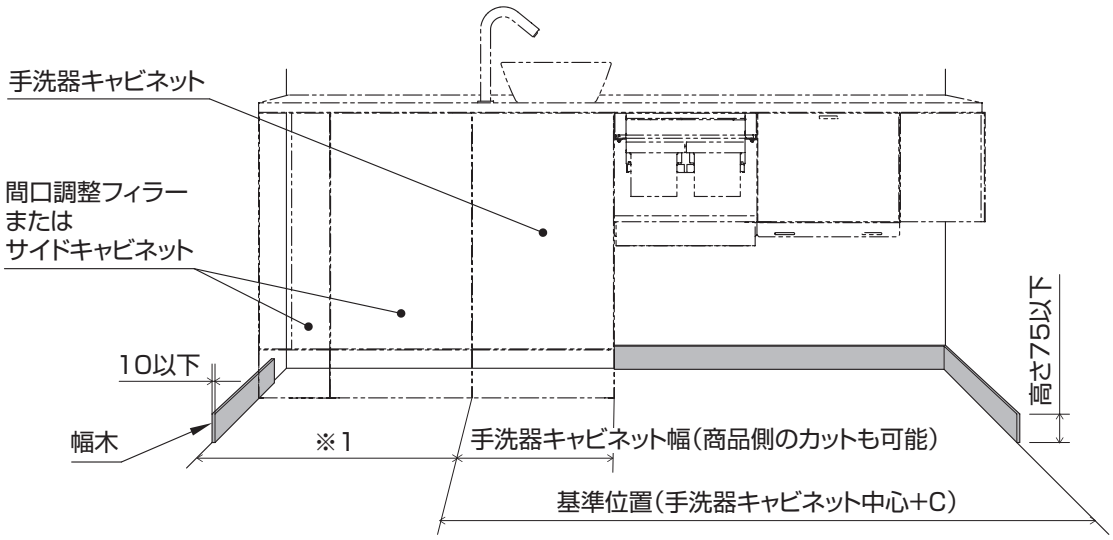

※手洗器キャビネット中心:P.35参照

2方エプロンの場合

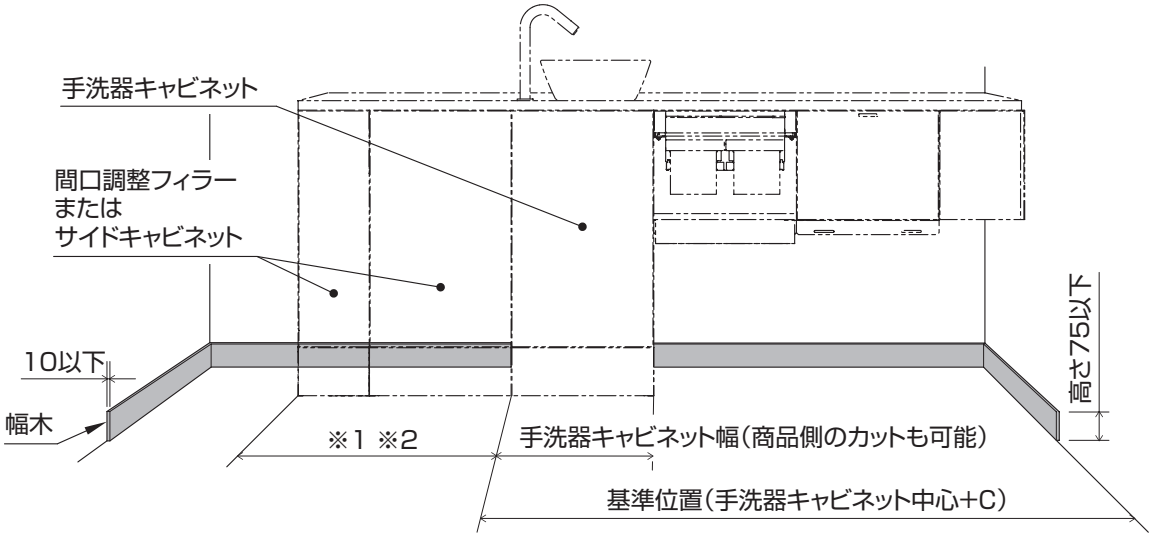

※手洗器キャビネット中心:P.35参照

カウンター側面壁まですき間なく設置する場合

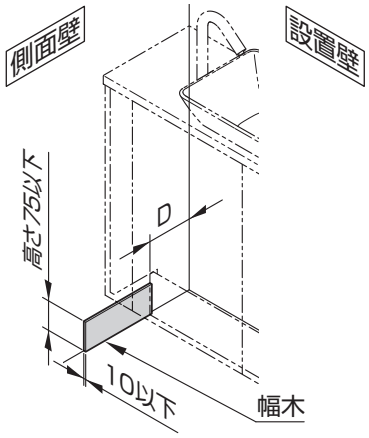

	D
Mサイズ	145
Lサイズ	140

7 窓枠

・窓がある場合、下図のような制約が付きます。事前に商品と干渉しないことをご確認ください。
・周辺部材（鏡・バックパネル・手すり・壁付け石けん受け等）の取り付けに関しては、各説明書をご参照ください。

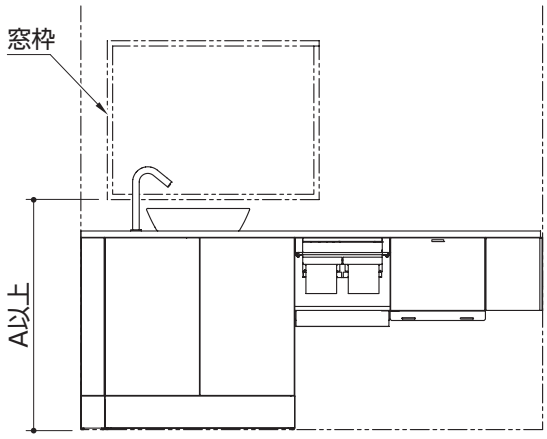

タイプ			A
アクセントパネルあり	Mサイズ	ベッセルタイプ（角形）	1075
	Lサイズ	ベッセルタイプ（丸形/角形）	
		ボウル一体タイプ	
	手洗器なし		
アクセントパネルなし	Mサイズ	ベッセルタイプ（角形）	890
	Lサイズ	ベッセルタイプ（丸形/角形）	
		ボウル一体タイプ	790
	手洗器なし		

※図はLサイズベッセルタイプ（角形）

8 必要工具

一般水道工事に使う工具以外に、下記の工具を用意してから施工を始めてください。

のこぎり

小型のこぎり

シリコーン系
シール剤

TZ工具
（品番：TZY15N）

カッター

電動ドライバー
(+) 65mm
#2ビット・#3ビット
(+) 200mm
#2ビット・#3ビット

電動ドリル用キリ
φ3、φ5、φ8

ドライバー
(+) 65mm
#1ビット・#2ビット
(+) 200mm
#1ビット・#2ビット

オフセット
ドライバー(+)
#2ビット

スタビー
ドライバー(+)
#2ビット

ホルソー
φ35～60

3.部品の確認

・包装箱の内容は左勝手を基本として記載しています。
・◆マークの付いた部品はその他部材を詰め合わせた箱に入っています。

手洗器キャビネット

【Mサイズ】

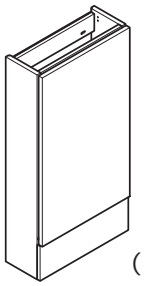

（1台）

【Lサイズ】

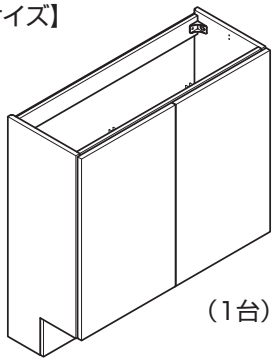

（1台）

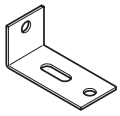

アングル（2個）

ホースクランプ
（1個）

十字穴付
トラスタッピンねじ
4×12（6本）

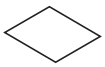

スペーサー
（8枚）

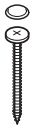

十字穴付
低頭タッピンねじ
4.5×50（2本）
キャップ付
（壁固定用）

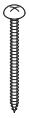

十字穴付
トラスタッピンねじ
4×50（1本）

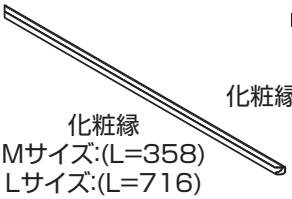

化粧縁
Mサイズ:(L=358)
Lサイズ:(L=716)
（1本）

化粧縁(L=138.5)
（2本）

【Mサイズ】

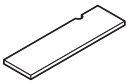

◆底板（1枚）

【Lサイズ】

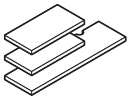

◆底板（3枚）

※底板の切欠形状はタイプによって異なります。

紙巻器キャビネット

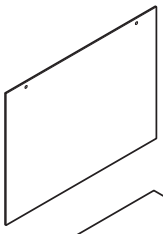

背板（1枚）

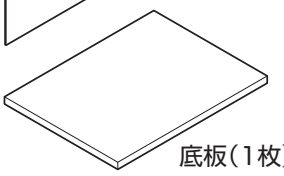

底板（1枚）

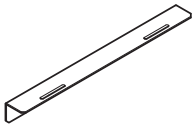

アングル
（1個）

十字穴付トラスタッピンねじ
4×12（6本）

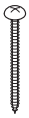

十字穴付トラスタッピンねじ
4×50（4本）

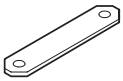

取付材
（1個）

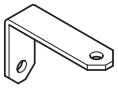

アングル
（1個）

サイドキャビネット

片扉

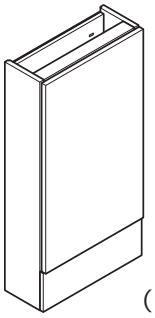

（1台）

※図はMサイズ

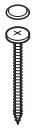

十字穴付低頭タッピンねじ
4.5×50（2本）
キャップ付（壁固定用）

十字穴付低頭タッピンねじ
4.5×25（2本）
キャップ付（連結用）

十字穴付トラスタッピンねじ
4×20（1本）
（カウンター用）
※クリスタルカウンターのときは使用しません。

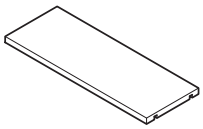

棚板
（1枚）

棚ダボ
（4個）

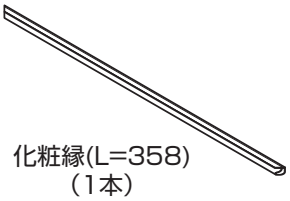

化粧縁(L=358)
（1本）

化粧縁(L=138.5)
（2本）

スライド扉

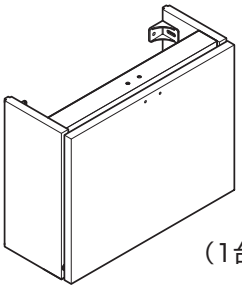

（1台）

※図はMサイズ

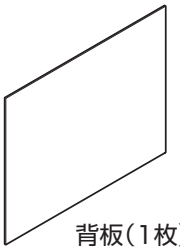

背板（1枚）

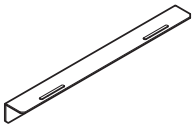

アングル（1個）

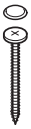

十字穴付低頭タッピンねじ
4.5×50（2本）
キャップ付（壁固定用）

十字穴付トラスタッピンねじ
4×20（1本）
（カウンター用）
※クリスタルカウンターの
ときは使用しません。

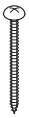

十字穴付トラスタッピンねじ
4×50（2本）
（アングル固定用）

取っ手
（1個）

十字穴付
トラス小ねじ
M3×20(2本)

間口調整フィラー（固定）

定寸タイプ

【1方エプロンの場合】

【Mサイズ】

前板組品
（1枚）

側板組品
（1枚）

側板組品
（1枚）

けこみ板組品
（1枚）

【Lサイズ】

前板組品
（1枚）

側板組品
（1枚）

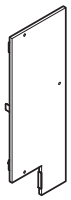

側板組品
（1枚）

けこみ板組品
（1枚）

【2方エプロンの場合】

【Mサイズ】

前板組品
（1枚）

側板組品
（1枚）

側板組品
（1枚）

けこみ板組品
（1枚）

【Lサイズ】

前板組品
（1枚）

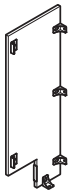

側板組品
（1枚）

側板組品
（1枚）

けこみ板組品
（1枚）

前板引掛け
金具
（1個）

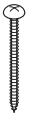

①
十字穴付
トラスタッピンねじ
4×50
（壁固定用）

②
十字穴付
トラスタッピンねじ
4×20
（連結用）

③
十字穴付
トラスタッピンねじ
4×12
（前板引掛け金具
固定用）

スペーサー
（16個）
（前板調整用）

化粧縁
(L=138.5)
（2本）

化粧縁
(L=88)
（1本）

ねじ本数	①	②	③
1方エプロン	3	3	2
2方エプロン	4	3	2

間口調整フィラー（固定）

現場カットタイプ　※図はMサイズの場合

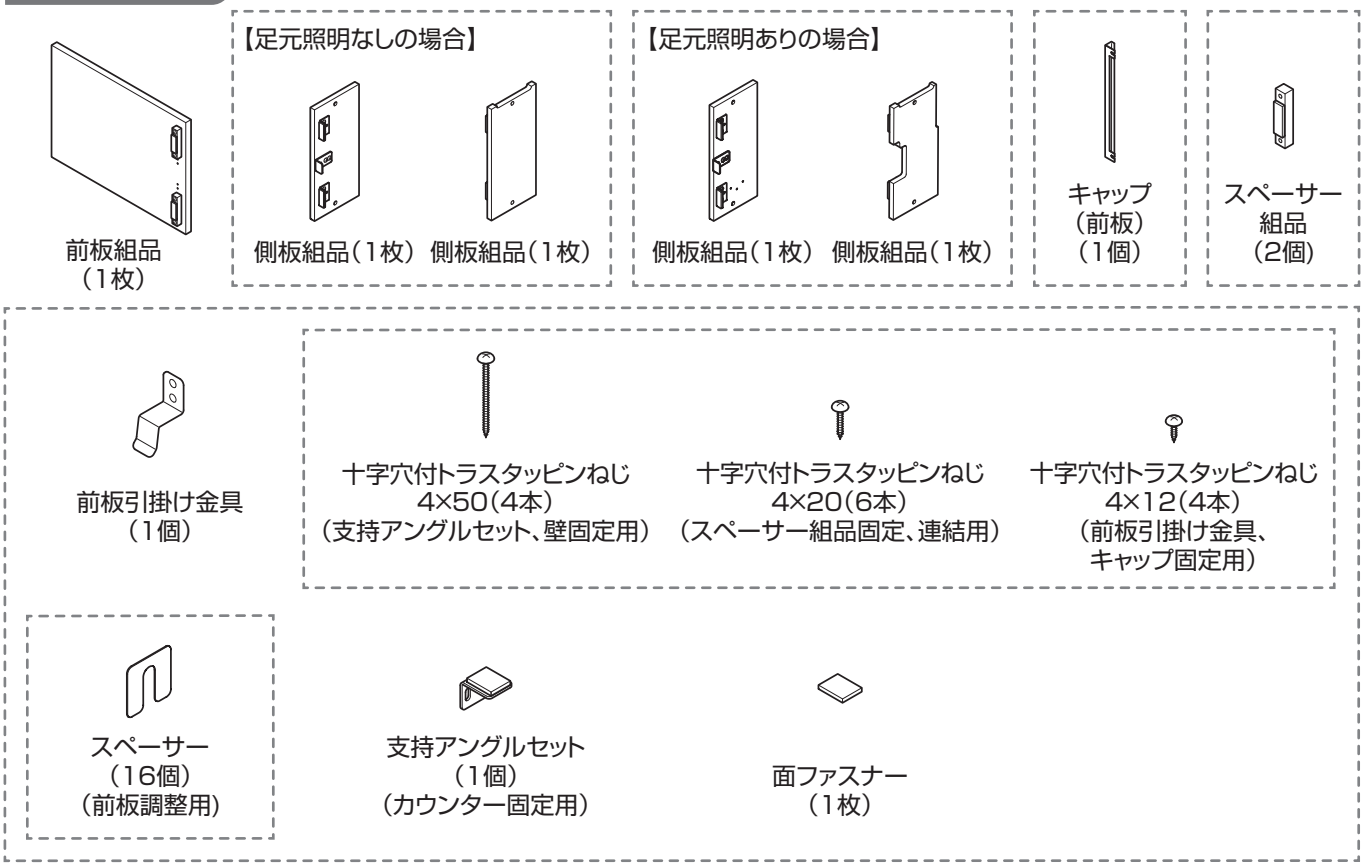

間口調整フィラー（収納）

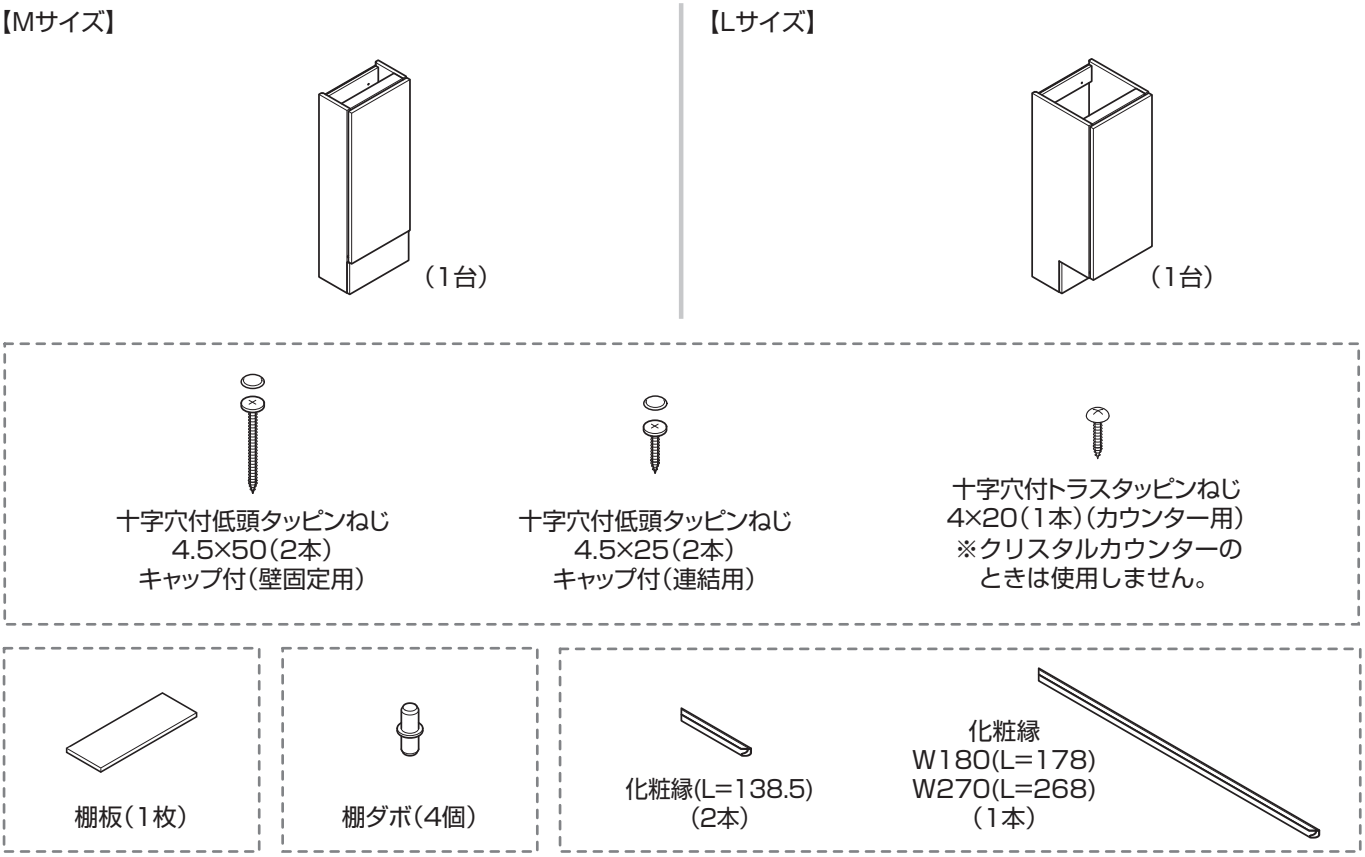

手洗器

Mサイズ

【ベッセルタイプ(角形)】

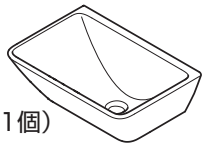

(1個)

目皿
(1個)

Lサイズ

【ベッセルタイプ(角形)】

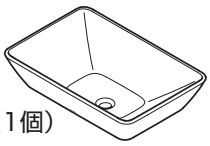

(1個)

目皿
(1個)

【ベッセルタイプ(丸形)】

(1箱)

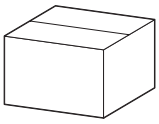

※付属品は同梱の説明書を参照ください。

【ボウル一体タイプ】

目皿
(1個)

カウンター

Mサイズ

【ベッセルタイプ(角形)】

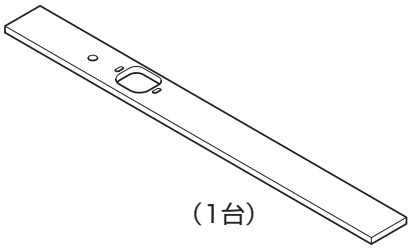

(1台)

【手洗器なし】

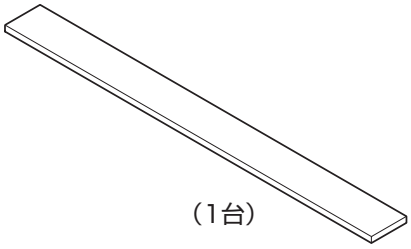

(1台)

Lサイズ

【ベッセルタイプ(丸形)】

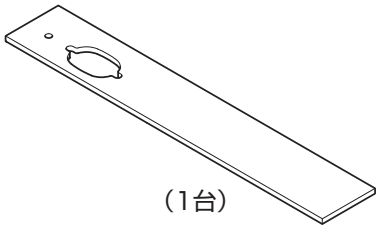

(1台)

【ボウル一体タイプ】

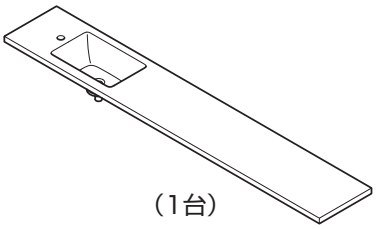

(1台)

【ベッセルタイプ(角形)】

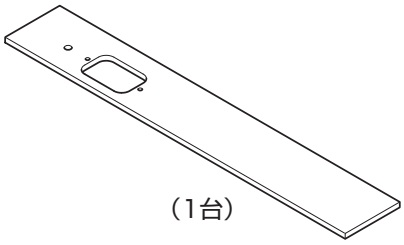

(1台)

【手洗器なし】

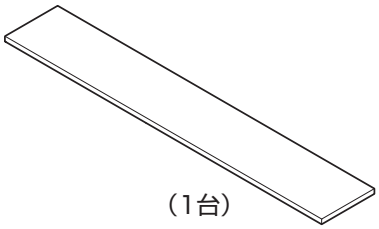

(1台)

MEMO

ブラケットセット

木質製カウンター・マーブライトカウンター

【Mサイズ】

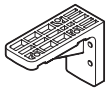

ブラケット

十字穴付トラスタッピンねじ
4×16
（ブラケット1個につき3本）
（カウンター固定用）

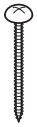

十字穴付トラスタッピンねじ
5×50
（ブラケット1個につき4本）
（壁固定用）

スペーサー
（t1）
（ブラケット1個につき4枚）

【Lサイズ】

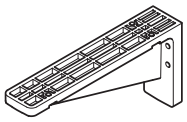

ブラケット

十字穴付トラスタッピンねじ
4×16
（ブラケット1個につき3本）
（カウンター固定用）

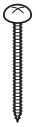

十字穴付トラスタッピンねじ
5×50
（ブラケット1個につき4本）
（壁固定用）

スペーサー
（t1）
（ブラケット1個につき4枚）

クリスタルカウンター

【Mサイズ】

ブラケット

十字穴付皿タッピンねじ
4×14
（ブラケット1個につき4本）
（カウンター固定用）

十字穴付皿タッピンねじ
5×50
（ブラケット1個につき3本）
（壁固定用）

スペーサー
（t1）
（ブラケット1個につき4枚）

【Lサイズ】

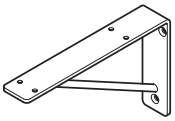

ブラケット

十字穴付皿タッピンねじ
4×14
（ブラケット1個につき4本）
（カウンター固定用）

十字穴付皿タッピンねじ
5×50
（ブラケット1個につき3本）
（壁固定用）

スペーサー
（t1）
（ブラケット1個につき4枚）

付属材セット（プランによって個数は異なります）

クリスタルカウンター

アングル
（1個）
ホワイト

アングル
（1個）
ダークグレー

十字穴付
トラスタッピンねじ
4×12（2本）

化粧縁セット

マーブライトカウンター

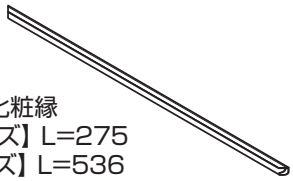

化粧縁
【Mサイズ】L=275
【Lサイズ】L=536
（1本）

水栓金具 ほか（プランによって同梱内容は異なります）

◆ハンドル式水栓

【ベッセルタイプ(丸形/角形)】

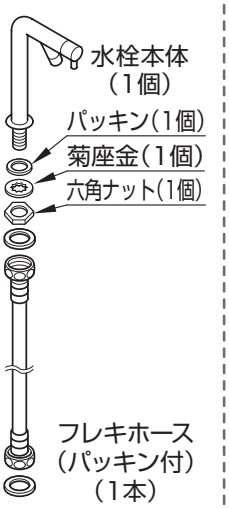

【ボウル一体タイプ】

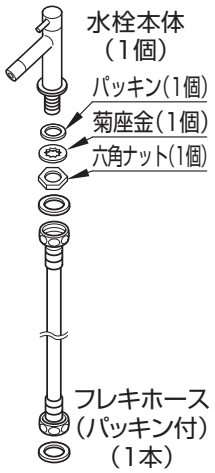

止水栓

【床給水仕様】

【壁給水仕様】

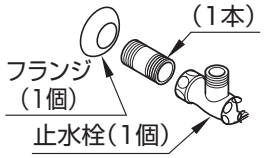

◆自動水栓

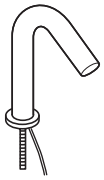

自動水栓本体
（1個）

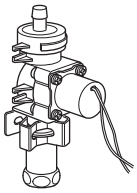

機能部
（1個）

【寒冷地仕様の場合】

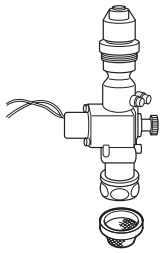

パッキン（フィルター付）
（1個）

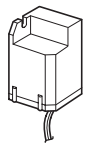

コントローラー
（1個）

ホースクランプ
（1個）

【Mサイズ】

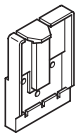

コントローラー
固定材（1個）

十字穴付
トラス
タッピンねじ
4×14
（3本）

【Lサイズ】

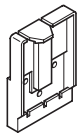

コントローラー
固定材（1個）

十字穴付
トラス
タッピンねじ
4×30
（3本）

【床給水仕様】

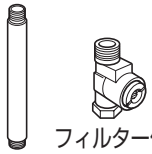

給水管
（1本）

フィルター付
専用止水栓
（1個）

【壁給水仕様】

給水管
（1本）

フィルター付
専用止水栓
（1個）

※止水栓は必ず商品同梱の専用止水栓（フィルター付き）を取り付けてください。設置いただけない場合、フィルターがないため給水管内の異物が除去されず、ゴミかみや異物詰まりによる止水・吐水不良を起こすおそれがあります。

排水トラップ（プランによって同梱内容は異なります）

◆排水トラップ（床排水接続管）

※手洗器によって排水トラップが異なります。

【ベッセルタイプ（角形）・ボウル一体タイプ】

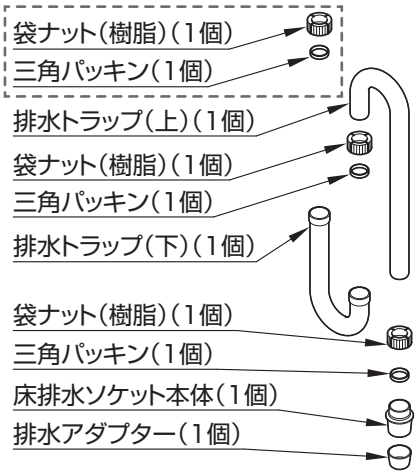

【ベッセルタイプ（丸形）】

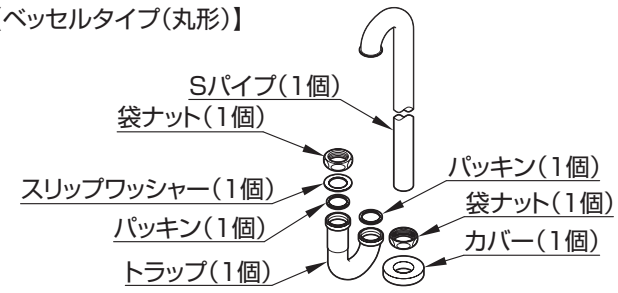

◆排水トラップ（壁排水接続管）

※手洗器によって排水トラップが異なります。

【ベッセルタイプ（角形）・ボウル一体タイプ】

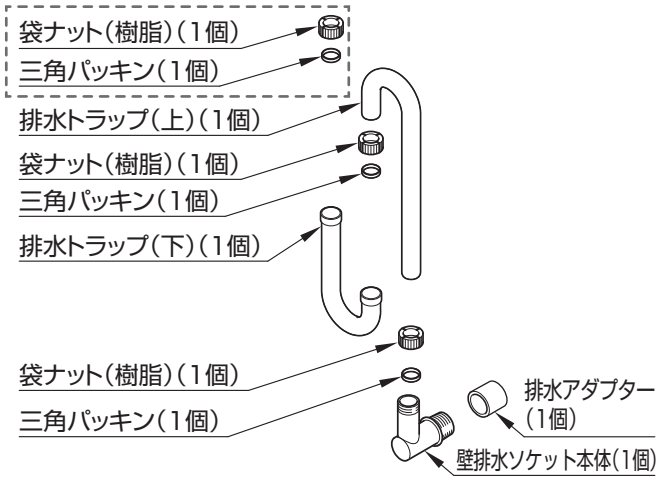

【ベッセルタイプ（丸形）】

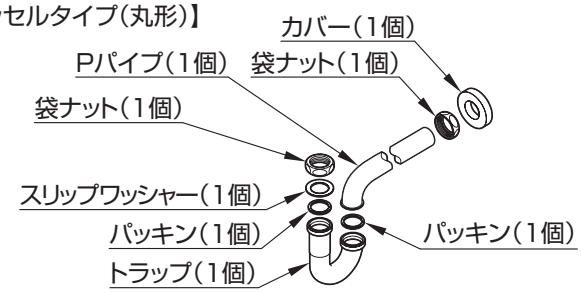

◆付属材セット(手洗器)

※ベッセルタイプ(角形)のみ

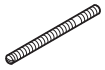
寸切ボルト
M6×65、鉄
(2本)

ローレットナット
M6(2個)

平座金
M6(4個)

クリップナット
(2個)

ばね座金
M6(2個)

クッション材
(1個)

◆排水ソケットセット

※ベッセルタイプ(角形)のみ

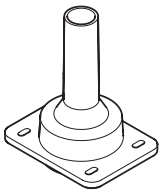
排水ソケット
(1個)

パッキン(排水口)
(1個)

◆取付材セット(排水ソケット)

※ベッセルタイプ(角形)のみ

【Mサイズ】

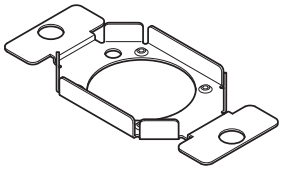
取付材(排水ソケット)
(1個)

十字穴付
座金組込なべ小ねじ
M4×12、鉄(4本)

【Lサイズ】

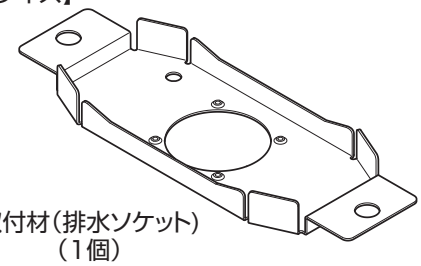
取付材(排水ソケット)
(1個)

十字穴付
座金組込なべ小ねじ
M4×12、鉄(4本)

紙巻器

◆メタル製紙巻器

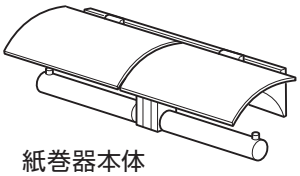
紙巻器本体
(1個)

十字穴付
座金組込
なべ小ねじ
M4×8(4本)

【下記の部品は使用しません】

十字穴付
なべタッピンねじ
4×40(4本)

◆取付材(紙巻器)

※メタル製紙巻器でビルトインリモコンを設置しない場合のみ

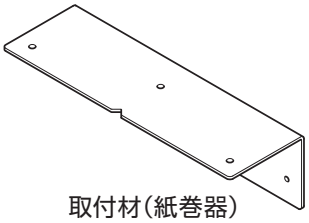
取付材(紙巻器)
(1個)

十字穴付
皿タッピンねじ
4×12(3本)

◆樹脂製紙巻器

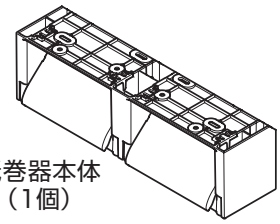
紙巻器本体
(1個)

スペーサー(紙巻器)
(2個)

ねじセット③

十字穴付座金組込
なべ小ねじ
M4×12(4本)

ねじセット④

十字穴付
トラスタッピンねじ
4×14(4本)

※ねじセットの番号は各袋に記載の番号です。

説明書 ほか

◆施工説明書

本書
（1冊）

緩衝材
（1個）

【Lサイズの場合】

4VOC性能表示
ラベル
（1枚）

【Lサイズの場合】

止水栓注意
ラベル
（1枚）

【Mサイズの場合】

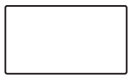

止水栓注意+4VOC
性能表示ラベル
（1枚）

◆取扱説明書

取扱説明書
（1冊）

開閉工具
（1個）

ビルトインリモコン（選択商品）

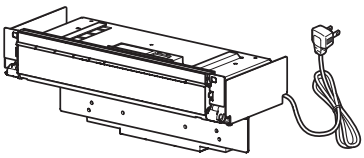

ビルトインリモコン
（1個）

化粧板（2枚）

十字穴付座金組込
なべ小ねじ
M4×10（2本）

施工説明書
（1冊）

電気温水器（選択商品）

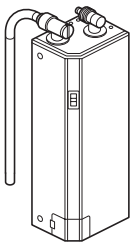

電気温水器本体
（1台）

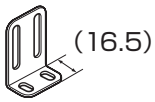

固定アングル1
（1個のみ使用）

化粧ラベル
（1枚）

十字穴付座金組込
なべ小ねじ
M4×10（2本）
（固定アングル用）

十字穴付
なべタッピンねじ
4×30（2本）
（壁固定用）

L=300
排水ホース
（1本）

取扱説明書
（1冊）

施工説明書
（1冊）

【下記の部品は使用しません】

十字穴付
なべ小ねじ
M4×5（2本）
（スペーサー取付用）

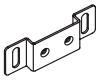

スペーサー
（1個）

固定アングル1
（1個）

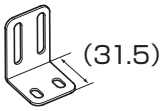

固定アングル2
（1個）

十字穴付座金組込
なべ小ねじ
M4×10（2本）
（固定アングル用）

十字穴付
なべタッピンねじ
4×30（2本）
（壁固定用）

◆カバー

【使用数】

	①	②	③
壁給水･壁排水	―	1	1
壁給水･床排水	1	―	1
床給水･床排水（自動水栓）	2	―	―
床給水･床排水（ハンドル式水栓）	1	―	―

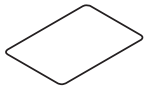

①カバー（配管）
（底板用）

②カバー（配管）
（壁排水用）

③カバー（配管）
（壁給水用）

カバー（ビルトイン）
（2枚）
※ビルトインリモコンが
ある場合のみ使用します。

カバー（コンセント）
（1枚）
※コンセントがある
場合のみ使用します。

アクセントパネル(オプション)

アクセントパネル

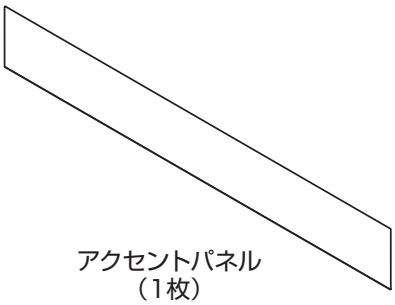

アクセントパネル
(1枚)

フレーム
(アクセントパネル)
(2本)
※左右共通

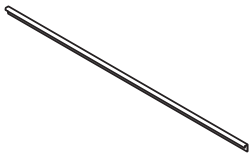

フレーム
(アクセントパネル)
(1本)

付属材セット(アクセントパネル)

両面テープ
(1個)

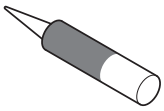

接着剤
(1本)

足元照明(選択商品)

照明キャビネット組品

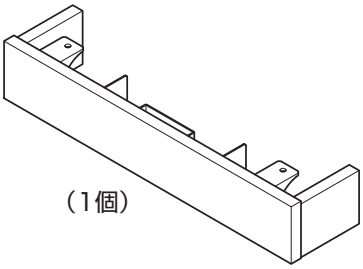

(1個)

底板組品(照明)

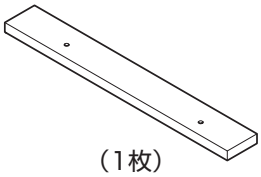

(1枚)

センサー

(1個)

付属材セット(照明)

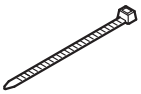

結束バンド(2本)

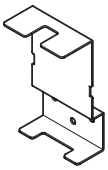

取付材(アダプター)
(1個)

十字穴付
トラスタッピンねじ
4×12(3本)

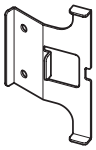

取付材(センサー)
(1個)

十字穴付
トラスタッピンねじ
4×12(2本)

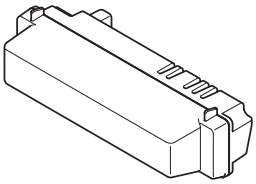

LED照明ユニット(1個)

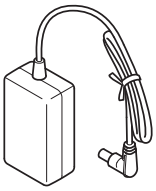

ACアダプター(1個)

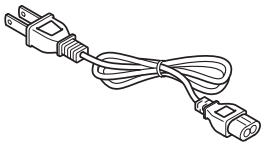

電源コード(1本)

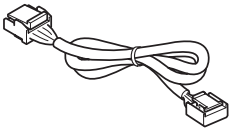

中継ハーネス(1本)

付属材セット(ホースクランプ)

十字穴付
トラス小ねじ
M4×20(2本)

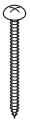

十字穴付
トラスタッピンねじ
4×50(2本)

ホースクランプ(小)
(3個)

ホースクランプ(大)
(2個)

十字穴付
トラスタッピンねじ
4×12(6本)