TOTO

施工説明書

オストメイト対応マルチパック

商品の機能が十分に発揮されるように、この施工説明書の内容に沿って正しく取り付けてください。
取付後は、お客様にご使用方法を十分にご説明ください。本書は右勝手の場合を基準に説明しております。

本書とあわせて、各部材に付属の説明書やちらしをご確認のうえ、正しく取り付けてください。

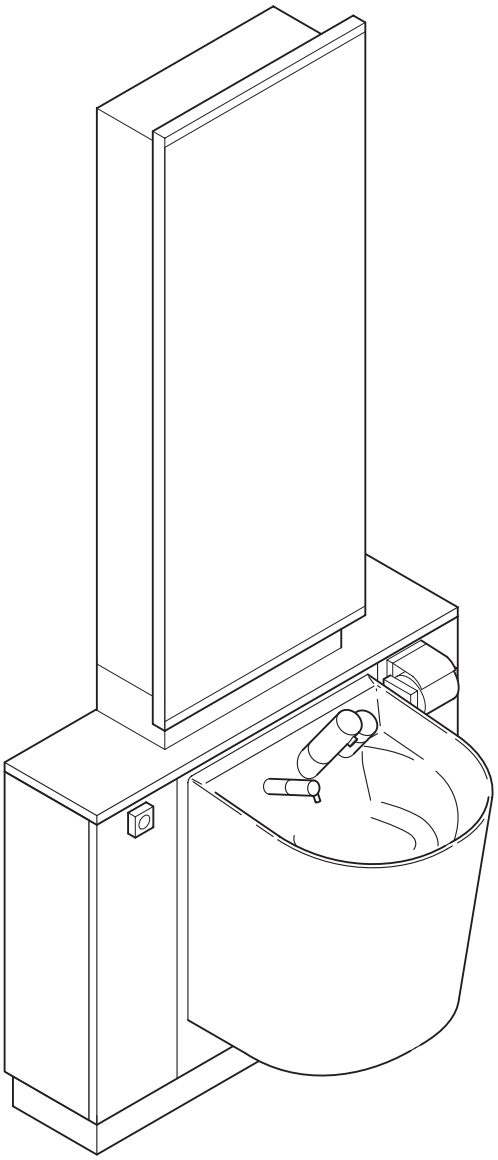

工事店様へ

取扱説明書の最終ページの保証書に必要事項を記入し、必ずお客様にお渡しください。
また、使用方法もご説明してください。
手渡しできない場合は、工事完了後目立つ場所に置いてください。

もくじ

安全上のご注意 …… 3
施工にあたって …… 4
全体構成 …… 5
器具仕様 …… 5
全体寸法 …… 6
工具・部材 …… 7
取付下地の確認、固定材の準備 …… 8
配管、電源・コンセントの準備 …… 9
事前施工情報　電気工事 …… 9
事前施工情報　配管工事（水道水の場合） …… 10
事前施工情報　配管工事（再生水の場合） …… 11
部品の確認 …… 12

STEP 1：	墨出し	全体墨出し	15
STEP 2：	床・壁の固定用部材の施工	フレームの設置	15
STEP 3：	フレームの仮設置		16
STEP 4：	フレームの本固定		17
STEP 5：	排水継手の取り付け	設備配管まわりの接続	18
STEP 6：	止水栓の取り付け		19
STEP 7：	幅木の取り付け	幅木の取り付け	19
STEP 8：	底目地受材・フィラー受材の取り付け	仕上げ材の取り付け	20
STEP 9：	底目地材のはり付け	前面板の仮設置	21
STEP10：	前面板の仮設置／調整		23
STEP11：	カウンターの仮設置	カウンターの仮設置	24
STEP12：	鏡キャビネットの設置	鏡キャビネットの設置	25
STEP13：	フラッシュバルブの取り付け	器具・金具類の取り付け	28
STEP14：	汚物流しの取付準備		29
STEP15：	汚物流しの取り付け		30
STEP16：	洗浄管の取り付け		30
STEP17：	水受けトレイの取り付け		31
STEP18：	バキュームブレーカーの取り付け		31
STEP19：	水栓の取り付け		32
STEP20：	電気温水器の取り付け		33
STEP21：	排水金具の取り付け		36
STEP22：	水石けんタンクの取り付け		36
STEP23：	コントローラーの取り付け		37
STEP24：	カウンターの取り付け	カウンターの設置	38
STEP25：	キャビネット下部横さんの取り付け		38
STEP26：	点検口の取り付け	前面板の設置	38
STEP27：	洗浄ボタンの取り付け	洗浄ボタン・紙巻器の設置	39
STEP28：	紙巻器の取り付け		39
STEP29：	仕上げ	仕上げ	39

取り付け完了後の確認 …… 40
使いかたラベルのはり付け …… 43

安全上のご注意（安全のために必ずお守りください）

お取付前にこの「安全上のご注意」をよくお読みのうえ、正しく取り付けてください。
ここに示した注意事項は、安全に関する重要な内容となりますので、必ずお守りください。

表示と意味

⚠警告	死亡や重傷を負う可能性がある内容です。	🛇	してはいけない禁止の内容です。
⚠注意	傷害や物的損害※が発生する可能性がある内容です。	❗	必ず実行していただく強制の内容です。

※物的損害とは、家屋・家財および家畜・ペットにかかわる拡大損害を示します。

⚠警告

アース接続	**アース工事（D種接地工事）がされていることを確認する** アース工事がされていないと故障や漏電のとき、感電する原因になります。 アース工事は、お近くの工事店に依頼してください。
ぬれ手禁止	**ぬれた手で、電源プラグを抜き差ししない** 感電の原因となります。
水場使用禁止	**浴室など水がかかったり湿気の多い場所には設置しない** 火災や感電の原因となります。 商品本体・ねじ類の腐食により、落下してけがやときに死亡の原因となります。
分解禁止	**修理技術者以外の人は絶対に分解したり、修理・改造は行わない** 火災や感電の原因となります。
禁止	**指定する電源交流100V以外では使用しない** 火災の原因となります。
禁止	**ガタついているコンセントは使わない** 火災や感電の原因となります。
禁止	**電源プラグやコードが傷んだりコンセントの差し込みがゆるいままで使用しない** 火災や感電の原因となります。
禁止	**電源コード・電源プラグが破損するようなことをしない** **傷つけたり、加工したり、無理に曲げたり、ねじったり、引っ張ったり、重い物を載せたり、束ねたり、挟み込んだり、加熱したりしない** 傷んだまま使用すると、感電・ショート・火災の原因になります。
禁止	**コンセントや配線器具の定格を超える使いかたをしない** たこ足配線などで定格を超えると、発熱による火災の原因になります。
禁止	**雷が発生しているときは、電源プラグに触れない** 感電の原因となります。
禁止	**鏡やガラスに無理な力や強い衝撃を与えない** 破損したガラスの破片により、けがやときに死亡の原因となります。
禁止	**通電時は電源線、および電源端子台には絶対に触れない** 感電のおそれがあります。
禁止	**スイッチやコンセント部および端子台などの電気商品に水をかけたり、ぬれた手でさわらない** 感電のおそれがあります。
禁止	**電気温水器のタンクが空のときは、絶対に電源スイッチを入れない** 空焚きとなり火災の原因になります。
必ず守る	**電源プラグは根元まで確実に差し込む** 火災や感電の原因となります。
必ず守る	**電源プラグを抜くときは、必ずプラグ本体を持って引き抜く** コードを引っ張るとプラグやコードが傷んで、火災や感電の原因となります。
必ず守る	**コンセント位置・電源コードの取り回しは、本説明書に記載された位置・方法・注意事項を厳守する** 結露水などにより、コンセントに水がかかり、火災や感電の原因となります。
必ず守る	**アンカーやプラグなどの下穴は指定径のドリルで所定の深さであけ、ダストポンプを使用して、必ず穴の中の切粉を除去する** 固定強度不足のため、けがをするおそれがあります。
必ず守る	**フレームを確実に固定する** フレームが倒れたり、落下により、けがをするおそれがあります。
必ず守る	**壁への設置は下地に合った固定を確実に行う** 固定強度不足のためけがをするおそれがあります。
必ず守る	**電源線は端子台の奥までしっかり差し込んで接続する** 火災や感電の原因となります。
必ず守る	**取付部には所定の下地を設ける** 強度不足のため、けがのおそれがあります。

⚠警告

必ず守る
電気関連部分の保守点検を行う場合は、必ず充電源（分電盤ブレーカーを切るもしくは、コンセントを抜く）を切って作業を行う
感電のおそれがあります。

必ず守る
電気温水器の水抜きを行うときは、必ず電源スイッチを「切」にする
空焚きとなり火災の原因になります。

必ず守る
機器の設置は専門業者が行う
また、電気工事は関連する法令・法規に従って有資格者（電気工事士）が行う
火災や感電の原因となります。
水漏れして、建物や設備をぬらすなど財産損害発生の原因となります。
商品の破損や落下によりけがをするおそれがあります。

⚠注意

禁止
止水栓を開けたままで給水フィルターを外さない
水が噴き出し、建物や設備をぬらすなど財産損害発生の原因となります。

禁止
給水ホースが破損するようなことをしない
傷つけたり、加工したり、無理に曲げたり、ねじったり、引っ張ったり、重い物を載せたり、束ねたり、挟み込んだり、加熱したりしない
給水ホースが破損し、水漏れして建物や設備をぬらすなど財産損害発生の原因となります。

禁止
商品に強い力や衝撃を与えない
商品の破損や落下によりけがをするおそれがあります。
水漏れして、建物や設備をぬらすなど財産損害発生の原因となります。

禁止
鏡の動く範囲にタオル掛けなどを取り付けない
鏡が破損し、けがの原因となります。

禁止
排水パッキンの取り付けにはグリスを使用しない
劣化して水漏れし財産損害発生の原因となります。

禁止
パッキンを傷つけたり異常な変形をさせない
水漏れして財産損害発生の原因となります。

禁止
陶器取付用のねじをきつく締めすぎない
陶器が割れ、けがをするおそれがあります。

禁止
カウンターや各器具の上に乗ったり、重い物を載せない
けがの原因になります。

必ず守る
給排水管から水漏れがないか確認する
水漏れして建物や設備をぬらすなど財産損害発生の原因となります。

必ず守る
設置工事に使用する部材は必ず付属部品および指定部品を使用する
取り付けが不安定になり、使用中に落下してけがの原因となります。
水漏れして建物や設備をぬらすなど財産損害発生の原因となります。

必ず守る
給水・排水接続は、本説明書に記載された方法・注意事項を遵守する
水漏れして建物や設備をぬらすなど財産損害発生の原因となります。

必ず守る
幅木の切断部は必ず建築壁側に向け、すき間のないようにはり付ける
切断部に触れけがをするおそれがあります。

必ず守る
切断部の端面処理を行う
切断部に触れけがをするおそれがあります。

必ず守る
作業時手袋、防じんマスクなど適切な防護具を使用する
予期せずけがをするおそれがあります。

必ず守る
凍結のおそれがある場合は、必ず凍結予防のため保温処理（保温材巻、電気ヒーターなど）を行う
凍結破損し、水漏れして財産損害発生の原因となります。

必ず守る
フレーム、鏡キャビネット、汚物流しの持ち運びや取り付けは必ず2人以上で行う
腰を痛めたり、けがをするおそれがあります。

必ず守る
給水フィルター・給水フィルター付水抜栓を取り付けるときは接続部やフィルターふたを確実に締める
水漏れして建物や設備をぬらすなど財産損害発生の原因となります。

施工にあたって

施工や運搬、清掃時に触れる可能性のある金属類は、陶器と接触しないようにしてください。
金属類が陶器表面をこすり、スジ状の跡が付くおそれがあります。

- 必ず、商品図・事前施工情報を準備し、取付位置や取付下地など施工条件を事前に確認してください。
  特に、床・壁の傾き、倒れがないことや、配管の立上げ位置を確認してください。
- 不具合があった場合は責任者の方と調整し、不具合を解消後に取り付けてください。
- 各器具に施工説明書がある場合には、各器具の施工説明書も参照してください。

全体構成

イラストは右側壁仕様を記載しております。

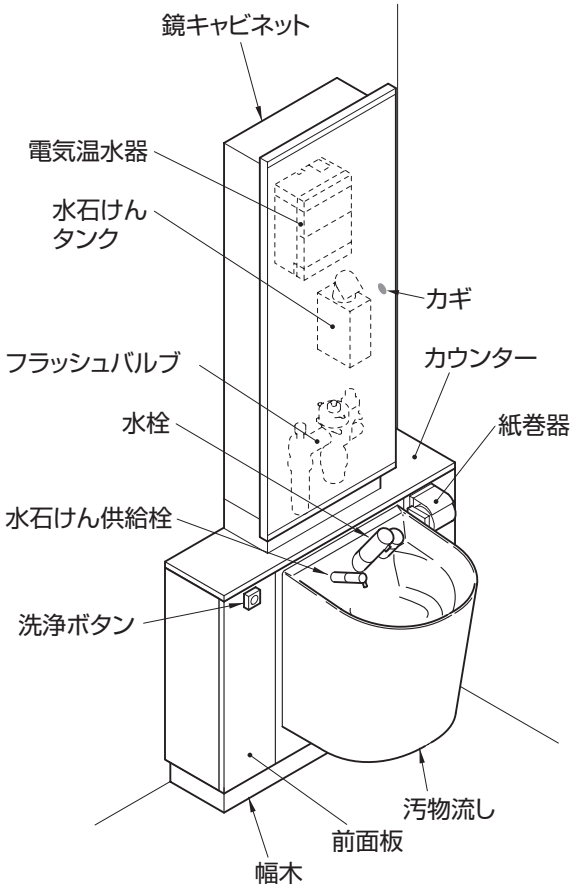

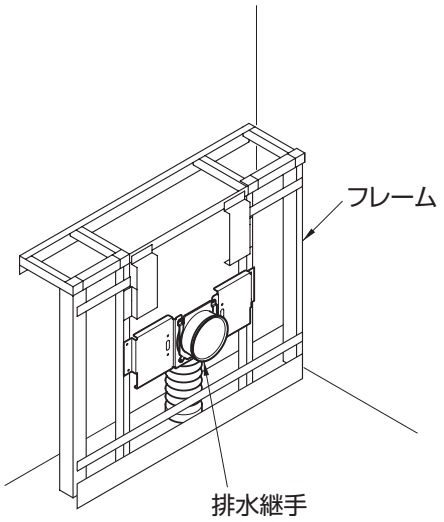

器具仕様

内　訳	仕　様	数量
汚物流し	壁掛壁排水汚物流し　色：ホワイト	1
フラッシュバルブ	オートクリーンC　専用埋込タイプ　標準洗浄水量8L AC100V　50/60Hz　定格消費電力：常時2W以下、バルブ作動時4W以下	1
洗浄ボタン	タッチスイッチ洗浄　アルミアルマイト色	1
水栓	タッチ式プルアウト水栓	1
電気温水器	元止め式　ライニング内蔵用　貯湯量：約3L　適温出湯（出湯温度：約36℃） AC100V　50/60Hz　定格消費電力：600W	1
水石けん供給栓	横形水石けん入れ　手動式　タンク別体　容量：1200ml	1
紙巻器	シングル紙巻器（ワンハンドカット機能付）　材質：アルミ	1
排水フランジ	スリップインタイプ　各個抜き用排水継手付	1
鏡キャビネット	両面化粧パーチクルボード　本体色：ホワイト	1
前面板	塩ビ鋼板 色：ピューロウォームホワイト、ピューロブラックのいずれか	1式
カウンター	アクリル樹脂系人工大理石「アクレーゼ」 色：プリムウォームホワイト	1式
幅木	ステンレス（ヘアライン仕上げ）	1式
フレーム	溶融亜鉛めっき鋼板	1式
洗浄管、スパッド、フレーム設置部材	専用タイプ同梱	1式

※配管部材は含まれておりません。別途現場にてご用意ください。
※コンセント部材は含まれておりません。別途現場にてご用意ください。

全体寸法

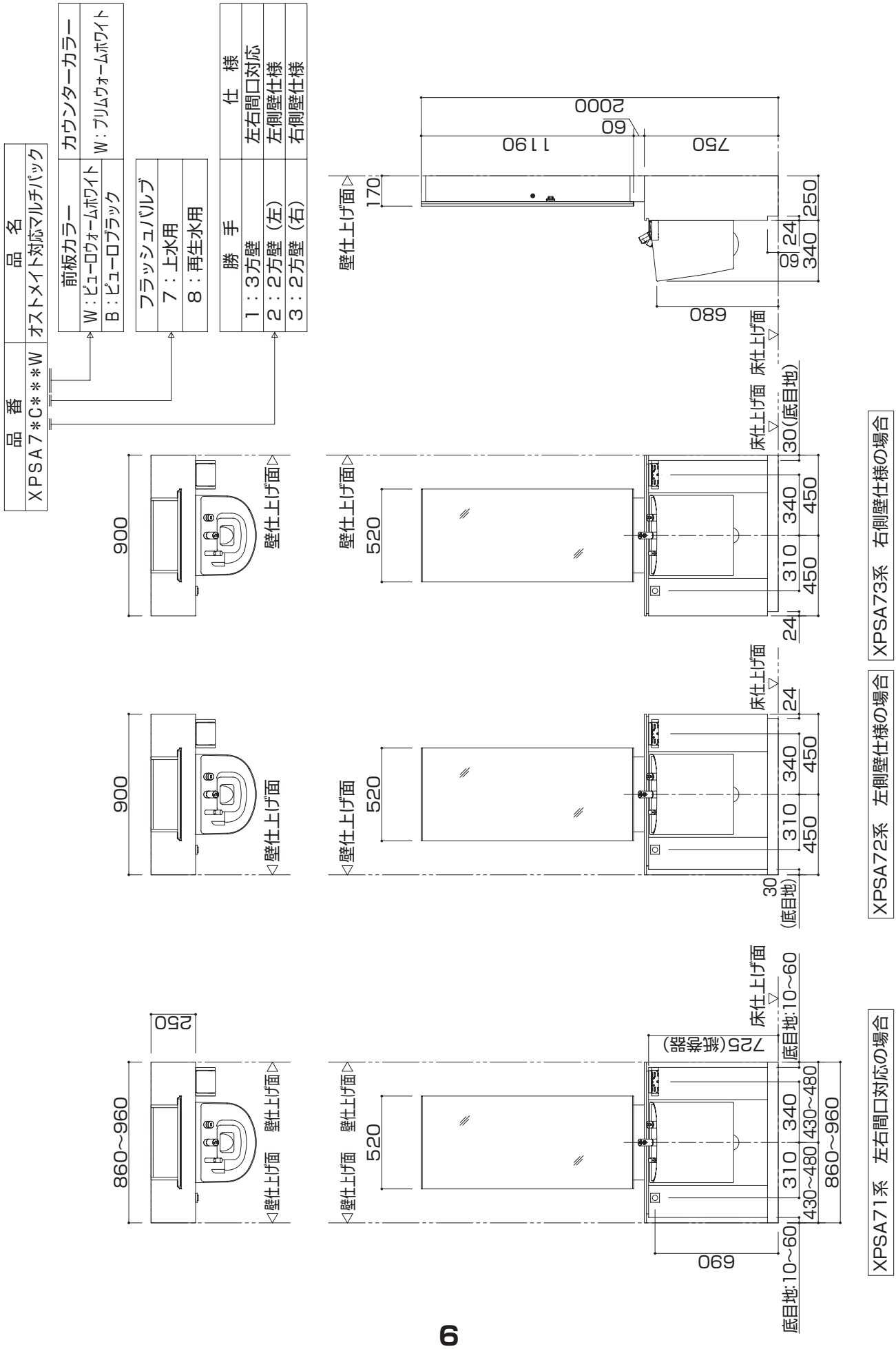
品番
XPSA7＊C＊＊＊W
品名
オストメイト対応マルチパック
前板カラー
W：ピューロウォームホワイト
B：ピューロブラック
カウンターカラー
W：プリムウォームホワイト
フラッシュバルブ
7：上水用
8：再生水用
仕様
勝手
1：3方壁
2：2方壁（左）
3：2方壁（右）
左右間口対応
左側壁仕様
右側壁仕様
XPSA71系　左右間口対応の場合
XPSA72系　左側壁仕様の場合
XPSA73系　右側壁仕様の場合
860～960
250
900
壁仕上げ面
520
310
340
430～480
690
725(紙巻器)
底目地:10～60
床仕上げ面
30(底目地)
24
450
680
750
1190
2000
60
170
250

工具・部材

一般水道工事に使う工具以外に、下記の工具・部材をご用意ください。

振動ドリル	コンクリート用ドリル φ12 ※フレーム固定用 木工用ドリル φ3（合板下地下穴用）	アンカー打込み棒 M8 アンカー用 ※フレーム固定用	電動ドリル 鉄工用キリ　セット
ダストポンプ	ソケットレンチ モンキーレンチ（150mm） モーターレンチ メガネレンチ	丸のこ （甲板カット用 刃は新建材用または木工用超硬刃どちらか用意のこと）	ジグソー
六角棒レンチ サイズ：対辺（mm） 1.5、2.5	電動ドライバー ビットサイズ：＃2、＃3 250mm 以上のロングビット	ニッパー	レーザー 墨出器
金やすり	金切りばさみ 切断能力…ステンレス板 0.8mm	水準器	えんぴつ
ディスクグラインダー	脱脂用アルコール	ウェス	マスキングテープ
シリコーン系シール剤	プラスドライバー： No.2、No.3		

取付下地の確認、固定材の準備

取付下地を確認し、固定部材を準備します。

取付下地などに不具合があった場合は責任者の方と調整し、解消後に取り付けてください。

床固定

床下地	部材名称	床固定材		
コンクリート （仕上げ厚 35mm 以内）	汚物流しフレーム	グリップアンカーM 8 （下穴φ 12　深さ：仕上げ厚＋ 40mm） （躯体に 40mm 打ち込むこと）		フレームに同梱

壁固定

本書記載の合板は JAS 規格品となります。

壁下地	部材／商品名称	壁固定材		
コンクリート （仕上げ厚 35mm 以内）	フレーム	グリップアンカーM 8 （下穴φ 12　深さ：仕上げ厚＋ 40mm） （躯体に 40mm 打ち込むこと）		フレームに同梱
	鏡キャビネット	カールプラグ （タッピンねじφ 4.5　下穴深さ 40）		現場手配
	電気温水器	カールプラグ （木ねじφ 5.1 × 32 用）		現場手配
鋼製下地＋耐水合板 （t12 以上）	フレーム	コーチねじφ 6 × 50		フレームに同梱
	鏡キャビネット	タッピンねじφ 4.5 × 40		キャビネットに同梱
		タッピンねじφ 4.5 × 50		
	電気温水器	木ねじφ 5.1 × 32		電気温水器に同梱

チェック

●取り付け下地に応じた固定材を準備してください。

配管、電源・コンセントの準備

商品図、以下に記載する事前施工情報を参照して、配管工事、電気工事を行ってください。

給排水配管、電源・コンセントを所定の位置に取り出し、設置してください。

チェック　●正しい位置に設置されていることを商品図・事前施工情報を参照して確認してください。

事前施工情報　電気工事

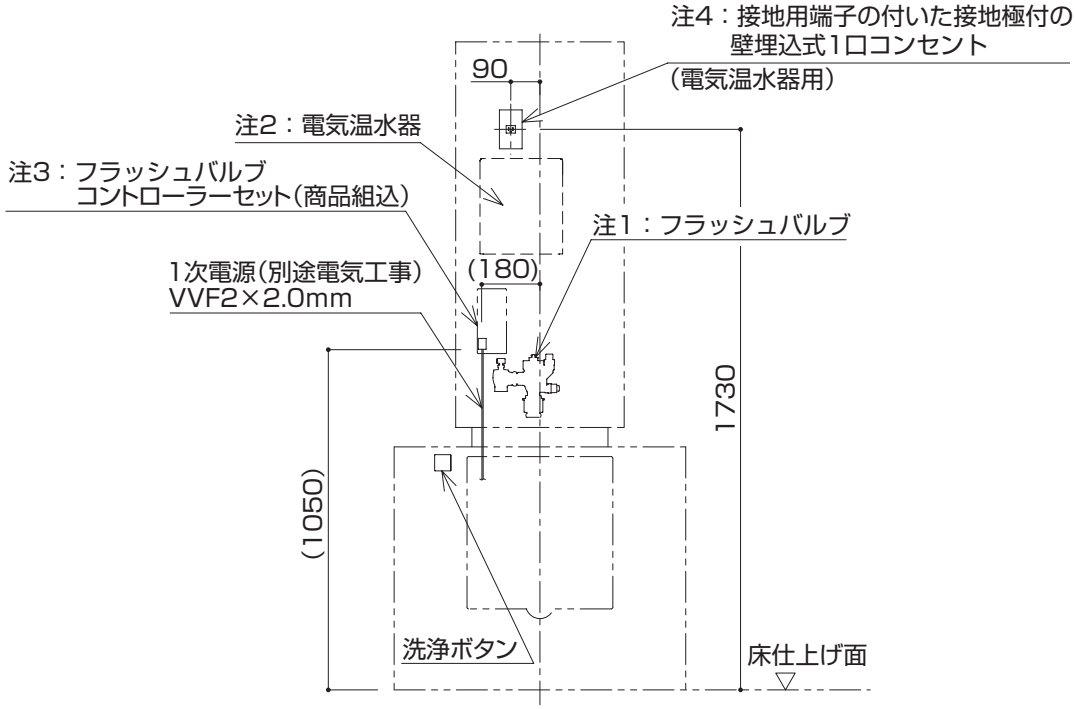

注　：各商品の消費電力を確認のうえ、電気工事を行ってください。
注1：AC100V　50／60Hz
　　定格消費電力：常時2W以下、バルブ作動時4W以下
注2：AC100V　50／60Hz
　　定格消費電力：600W　電源コードの長さ：1.0m
注3：フラッシュバルブコントローラーセットはフラッシュバルブ本体、洗浄ボタンをそれぞれ連結線で結線します。
　　連結線①　フラッシュバルブ本体～洗浄ボタン：長さ1.0m
　　連結線②　フラッシュバルブ本体～フラッシュバルブコントローラーセット：長さ1.0m
注4：配線は壁埋め込みとしてください。露出配線した場合は、鏡キャビネットが取り付けできません。

事前施工情報　配管工事（水道水の場合）

XPSA71系　左右壁対応の場合
XPSA72系　左側壁仕様の場合

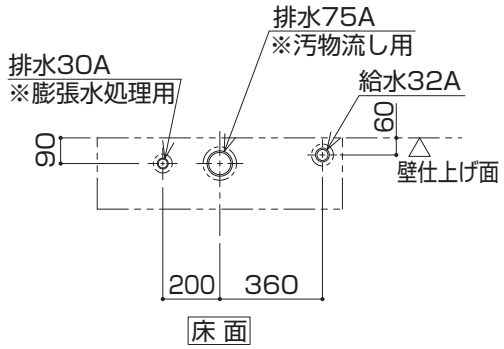

XPSA71系　左右壁対応の場合
XPSA73系　右側壁仕様の場合

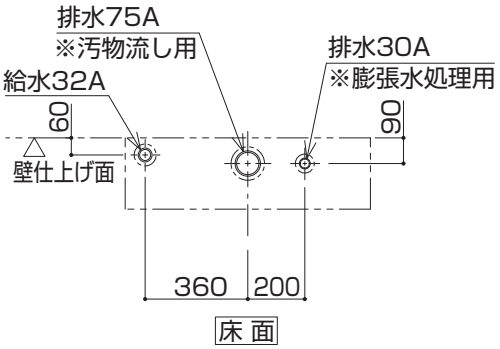

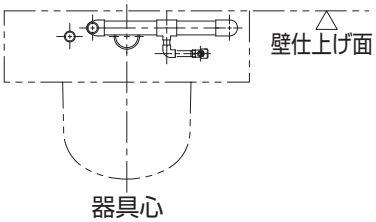

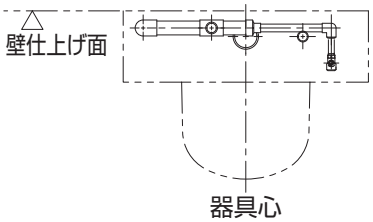

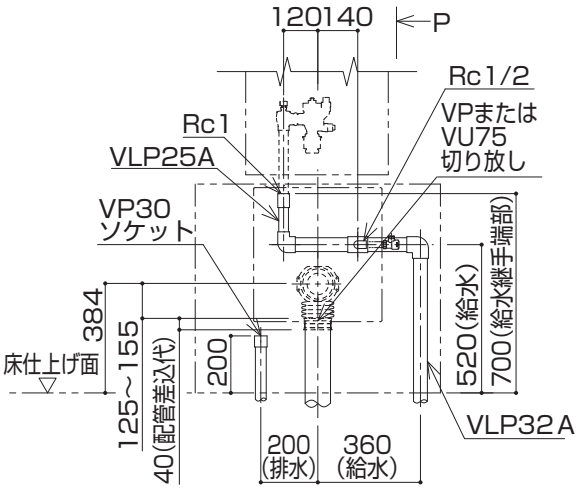

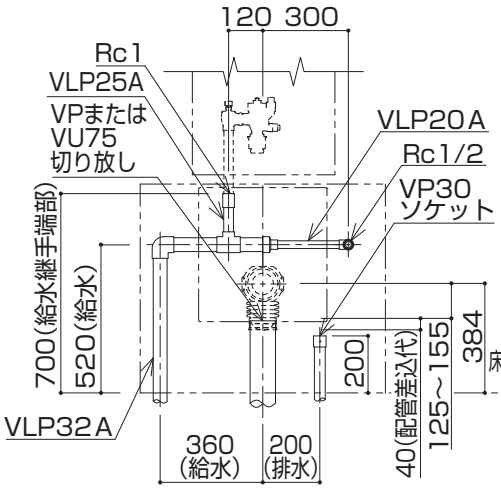

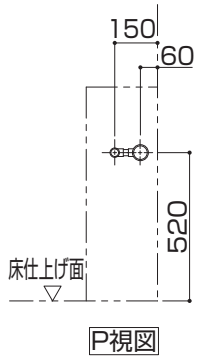

注：給水は図に示す位置に末端Rc1（1カ所）、およびRc1/2（1カ所）でご準備ください。
　Rc1で準備した給水管にはフラッシュバルブが、Rc1/2で準備した給水管には止水栓が接続されます。
　必ず絶縁継手にて配管と接続してください。
注：排水は図の位置にVP75またはVU75切り放しでご準備ください。
　排水管は順勾配1/100を確実に確保してください。
　ライニング内に通気管を通すことができませんので、排水はそれぞれ各個抜きにてご準備ください。
注：配管は躯体壁などに確実に固定してください。
注：給水最低必要水圧0.07MPa（流動時）、最高水圧0.75MPa
　※実使用上はフラッシュバルブのウォーターハンマーが起きにくくなるよう、0.2MPa以下程度の水圧を推奨します。
注：汚物流しの給水スパッド締付けの作業性向上が図れる専用工具も用意しております。
　必要に応じて別途手配ください。
　品番：UTR900S

事前施工情報　配管工事（再生水の場合）

XPSA71系　左右壁対応の場合
XPSA72系　左側壁仕様の場合

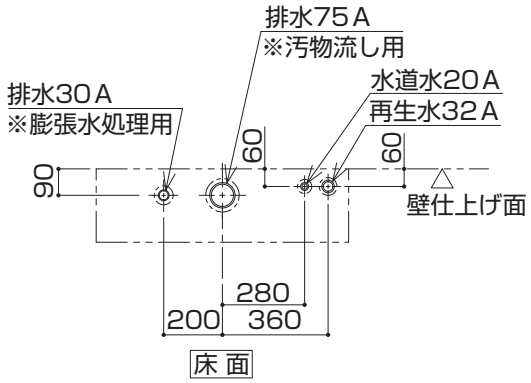

XPSA71系　左右壁対応の場合
XPSA73系　右側壁仕様の場合

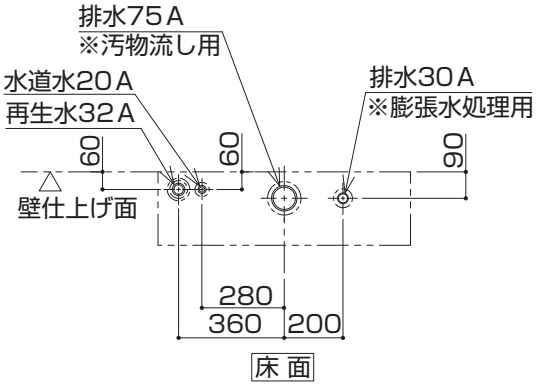

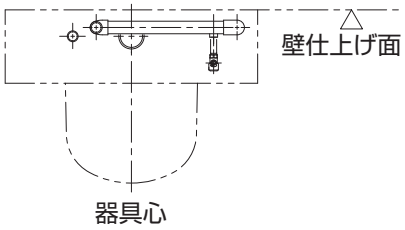

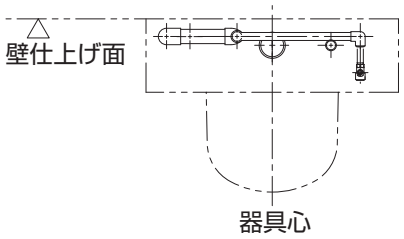

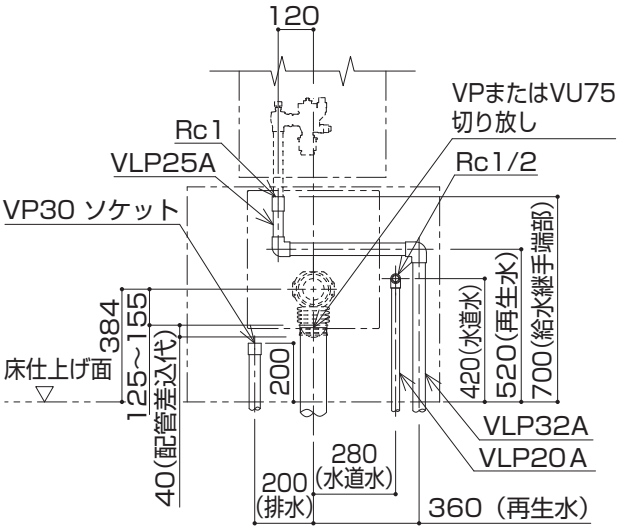

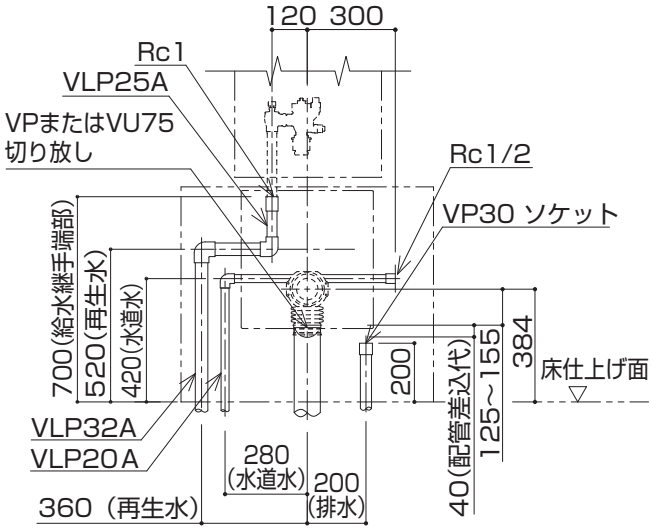

注：給水は図に示す位置に末端Rc1（1カ所）、およびRc1/2（1カ所）でご準備ください。
　　Rc1で準備した給水管にはフラッシュバルブが、Rc1/2で準備した給水管には止水栓が接続されます。
　　必ず絶縁継手にて配管と接続してください。
注：排水は図の位置にVP75またはVU75切り放しでご準備ください。
　　排水管は順勾配1/100を確実に確保してください。
　　ライニング内に通気管を通すことができませんので、排水はそれぞれ各個抜きにてご準備ください。
注：配管は躯体壁などに確実に固定してください。
注：給水最低必要水圧0.07MPa（流動時）、最高水圧0.75MPa
　　※実使用上はフラッシュバルブのウォーターハンマーが起きにくくなるよう、0.2MPa以下程度の水圧を推奨します。
注：汚物流しの給水スパッド締付けの作業性向上が図れる専用工具も用意しております。
　　必要に応じて別途手配ください。
　　品番：UTR900S

部品の確認

フレーム

STEP 3

フレーム本体

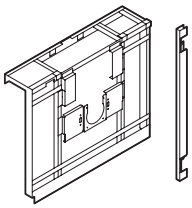

フィラー受材は
フレームにテープとめ

STEP 7

幅木(L=1000)
左右開口対応 の場合

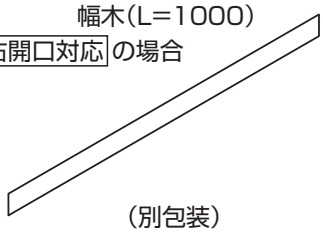

(別包装)

L形幅木
左側壁仕様 右側壁仕様 の場合

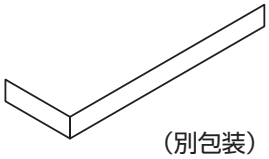

(別包装)

フレーム部品箱

STEP 7 9

両面テープ

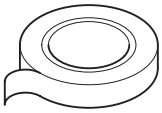

左右間口対応 の場合:1巻
左側壁・右側壁間仕様 の場合:2巻

施工説明書・取扱説明書

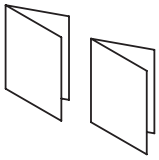

STEP 9

ライナー各調整用

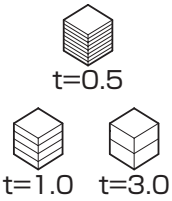

t=0.5
t=1.0 t=3.0

STEP 23

連結線

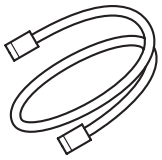

STEP 23

コントローラーセット

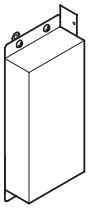

タッピンねじ
(φ4×12)
×2

STEP 3

幅木受材

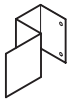

タッピンねじ
(φ4×8)
×2

STEP 5

ソケット押え板

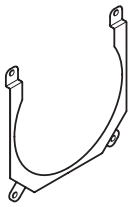

タッピンねじ
(φ4×8)
×4

STEP 6

止水栓

汚物流し電温用

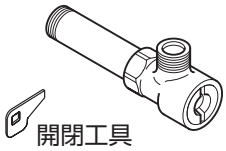

開閉工具

STEP 2 4

フレーム固定セット(床壁固定用)						
RC壁・床固定用					耐水合板下地壁固定用	
グリップアンカー M8	ナットM8 ばね座金付き	六角ボルト M8×50	六角ボルト M8×80	座金	大形角呼び径6	コーチねじ φ6×50
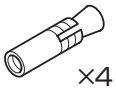 ×4	×4	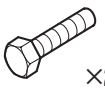 ×2	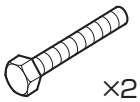 ×2	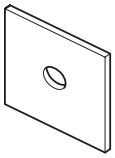 ×4	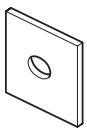 ×4	×4

STEP 13

フラッシュバルブ固定セット	
フラッシュバルブ支持材／固定材	洗浄管／バキュームブレーカー支持材
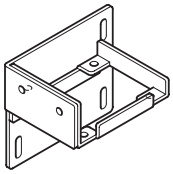 タッピンねじ (φ4×12) ×4	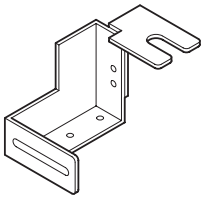 タッピンねじ (φ4×8) ×2

前面板

STEP 10

前面板(汚物流し裏)	点検口(洗浄ボタン側)	点検口(紙巻器側)	側面板
			左側壁仕様 右側壁仕様 の場合

STEP 9

底目地材

左右間口対応 の場合

または

左側壁・右側壁仕様 の場合

STEP 9

フィラー (70mm幅・50mm幅)

左右開口対応 の場合:各2枚

左側壁・右側壁仕様 の場合:50mm幅1枚

STEP 27

洗浄ボタン

STEP 28

紙巻器

前面板部品箱

STEP 10

バックハンガー

STEP 14

スパッド

STEP 15

便器取付ボルト

STEP 21

ソケット

STEP 16

洗浄管

STEP 16

洗浄管取付用		
Uボルト	絶縁シート	座付きナットM6
		×2

STEP 20

フレキホース(L=1500)

使いかたラベル

※全ての作業終了後にはり付けを行います。
大切に保管してください。

鏡キャビネット

STEP 12

鏡キャビネット（本体）	本体固定ねじ（φ4.5×50）	キャビネット引掛材セット	化粧枠セット
	×6	キャビネット引掛材 ×3 タッピンねじ（φ4.5×40）	化粧枠 蝶ボルト（M4×10）
	サドルバンドセット	カギ	
	サドルバンド タッピンねじ（φ4×12）		

汚物流し・水栓金具・カウンターなど

STEP 15

汚物流し

STEP 20

電気温水器

※取付ねじは同梱

STEP 17 21

洗浄ボタン水栓

STEP 11

カウンター

マジックテープ
黒×10
（予備：2）

STEP 17

フラッシュバルブ

※取付小ねじは同梱

取付小ねじ
×4

STEP 5

単独排水継手・パッキン

STEP 14 22

水石けん供給栓

STEP1 墨出し

下図、または商品図を参照して、器具心・床／壁固定位置を墨出しします。

■壁固定部

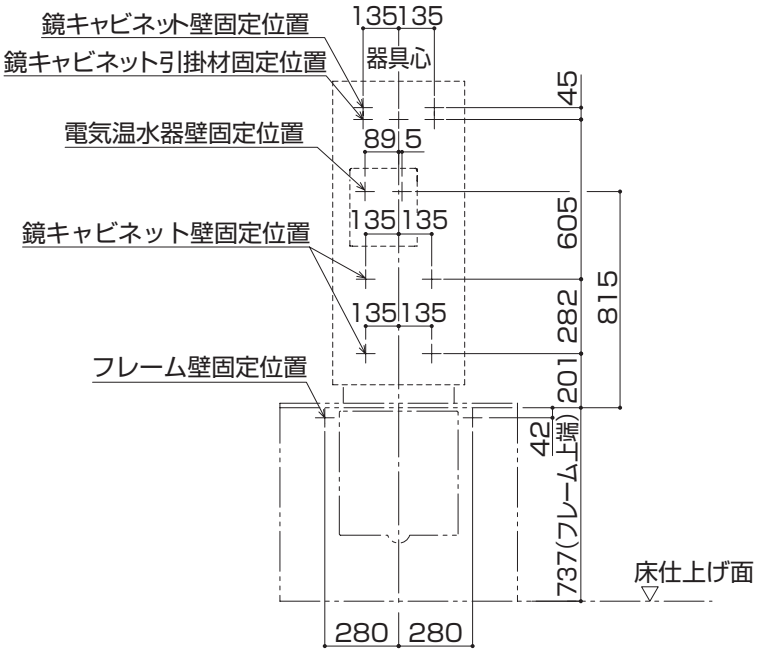

■床固定部

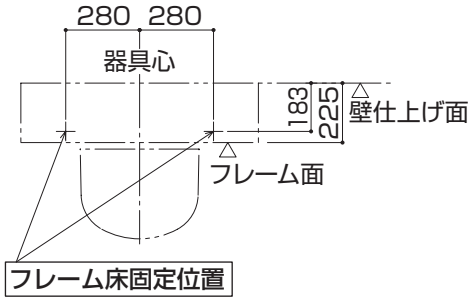

床下地　　：コンクリート（仕上げ厚35mm以内）
床固定部材：アンカーボルトM8　めねじタイプ
（同梱品）　下穴φ12、深さ：仕上げ厚＋40
（躯体に40mm打ち込むこと）

STEP2 床・壁の固定用部材の施工

①墨出し位置に床固定用アンカーを打ち込みます。

⚠警告

必ず守る

指定径のドリルで所定の深さの下穴をあけ、ダストポンプを使用して、必ず穴の中の切粉を除去する

所定強度を発揮できず、フレームの倒れにより、けがをするおそれがあります。

同梱のアンカー以外を使用する場合は、その注記にしたがい施工してください。

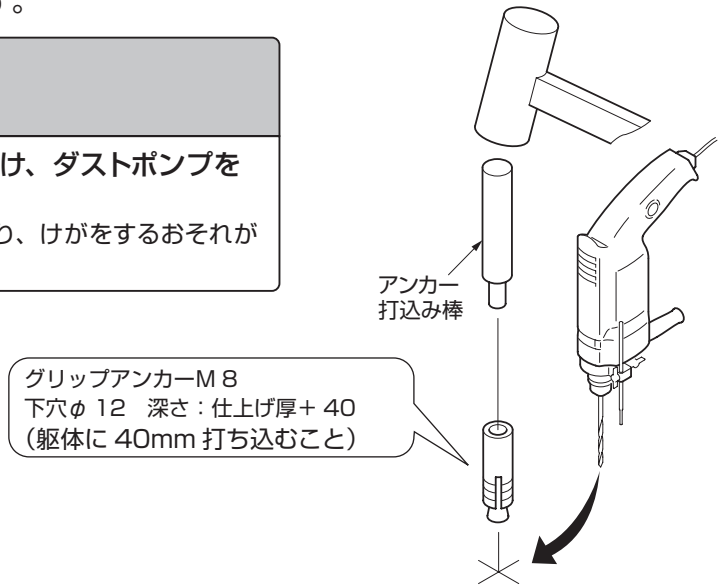

②墨出し位置に壁固定用アンカーを打ち込みます。

下地によって、使用する固定部材が異なりますので、各部材の固定ねじに応じた固定部材を使用してください。

壁下地	壁固定材			固定箇所数
コンクリート下地	グリップアンカーM８ （下穴φ 12　深さ：仕上げ厚＋ 40mm） （躯体に 40mm 打ち込むこと）		フレームに同梱	2

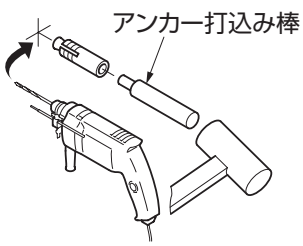

⚠警告

必ず守る

指定径のドリルで所定の深さの下穴をあけ、ダストポンプを使用して、必ず穴の中の切粉を除去する

所定強度を発揮できず、フレームの倒れにより、けがをするおそれがあります。

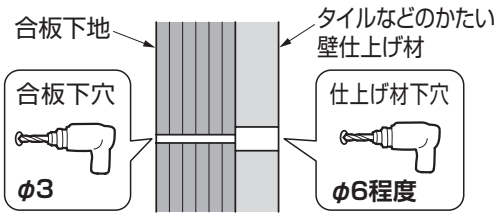

壁下地	壁固定材			固定箇所数
耐水合板下地	コーチねじ （φ 6 × 50）		フレームに同梱	2

ポイント

●下地が合板で、表面がかたい仕上げ材（タイルや化粧ケイカル板など）を用いる場合は、ねじ固定時の仕上げ材の破損を防ぐため、仕上げ材だけに固定ねじの径よりも大きい下穴をあけておくことをおすすめします。

STEP3 フレームの仮設置

1 フレーム仮置きの準備

床・壁の調整ボルトを固定しているナットをゆるめ、調整ボルトを回せるようにしておきます。

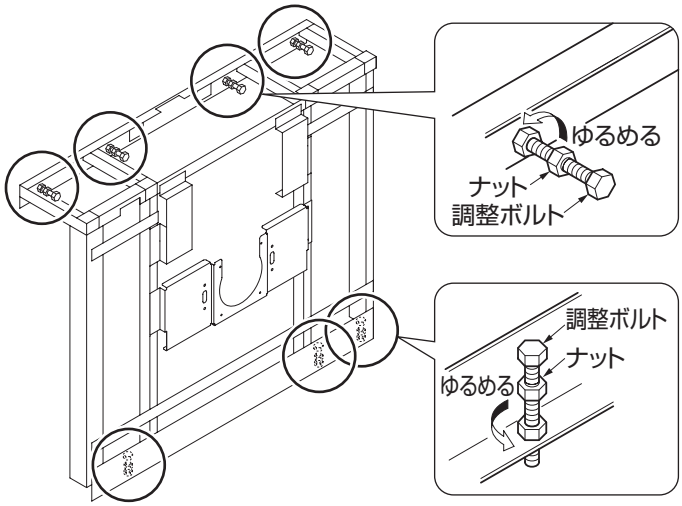

2 幅木受材の取り付け

※幅木受材は汚物流し部フレーム部品箱に同梱

フレームを仮置きし、フレーム側面と壁とのすき間が 30mm 以上ある場合、幅木受材を汚物流し部フレームの縦フレームにタッピンねじ（φ 4 × 8）2 本で取り付けます。

30mm 未満の場合は、取り付け不要です。

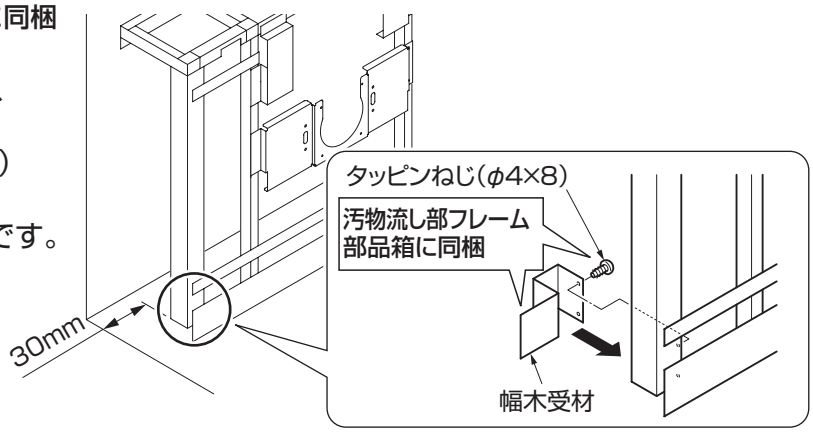

❸ フレームの仮設置

①取付位置にあわせて、フレームを仮置きします。
②調整ボルトで汚物流し中心、フレームの高さ、水平などの位置調整をします。
（目安　床面とのすき間：15mm、壁面とのすき間：10mm）

> **チェック**
> ●フレームの水平・垂直が出ていないと、前面板・カウンターなどの仕上げ材取付時に、すき間が不ぞろいになるなどの原因になります。
> 必ず水準器や下げ振りなどを使用し、建築壁に頼らず正しく位置出ししてください。

③位置出し完了後、ナットを締め込んで調整ボルトを固定します。

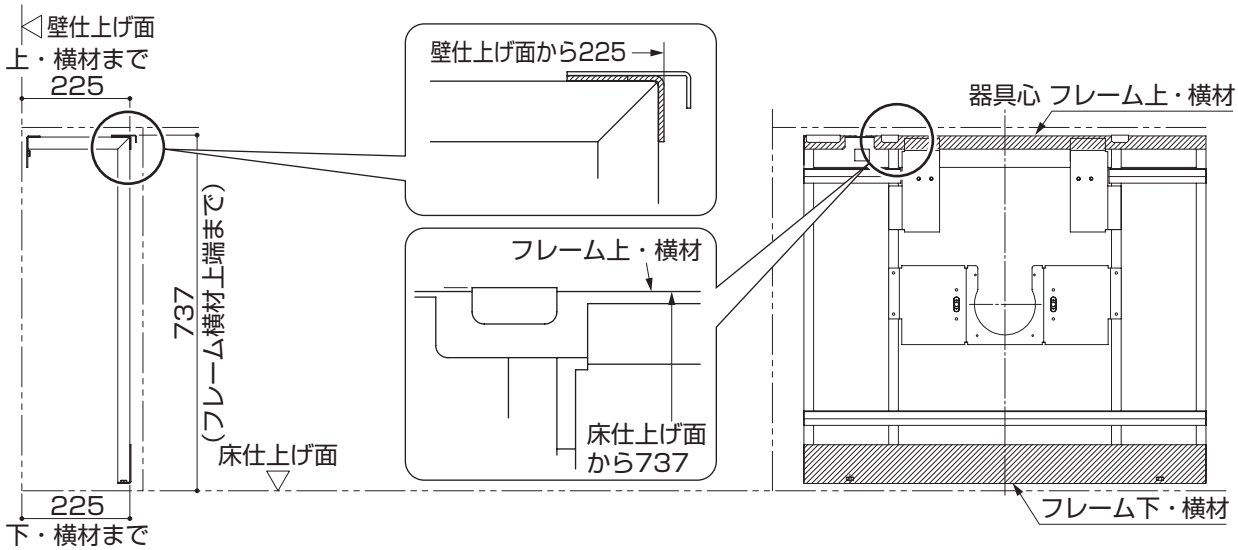

STEP4 フレームの本固定

床（2カ所）、壁（2カ所）を固定します。
※フレーム固定セットは汚物流し部フレーム部品箱に同梱

> **⚠警告**
> 必ず守る
> **フレームを確実に固定する**
> フレームの倒れや、落下により、けがのおそれがあります。

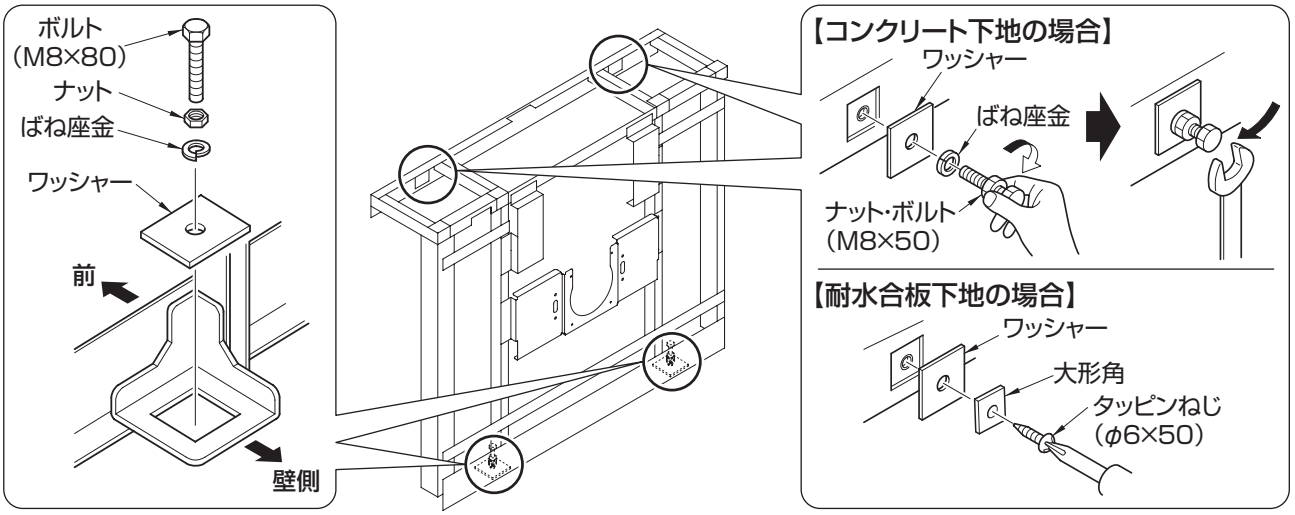

> **チェック**
> ●フレームの設置位置が正確か確認してください。
> 位置がずれている場合は、固定ボルトをゆるめて正しい位置に調整してください。

STEP5 排水継手の取り付け

本施工説明書に記載していない事項は、単独排水管継手の施工説明書を参考にしてください。

①排水管継手を前面から幕板に挿入し、ソケット押え板を排水ソケット前面からかぶせて幕板にタッピンねじ（φ４×８）で固定します。

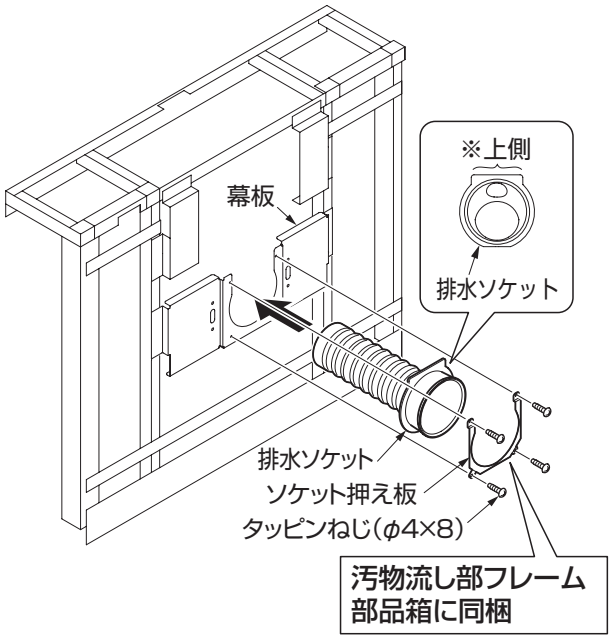

チェック

- ●排水ソケットが幕板とソケット押え板の中で上下左右に動くことを確認してください。
- ●排水ソケットの上下を間違えないように取り付けてください。（形状をご確認ください）

パッキンは陶器固定の際に使用しますので、捨てずに保管してください。

②排水管にジャバラを接続します。
接続は、硬質塩化ビニル管用接着剤で接着後、バンドで固定してください。
※ジャバラ部を無理に曲げたり逆勾配にならないよう接続してください。

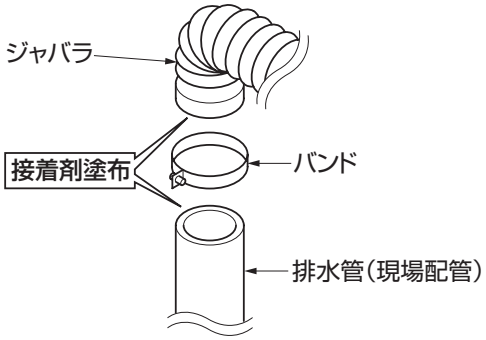

STEP6 止水栓の取り付け

止水栓を給水管に接続します。
※止水栓はフレーム部品箱に同梱

左側から給水を立ち上げた場合

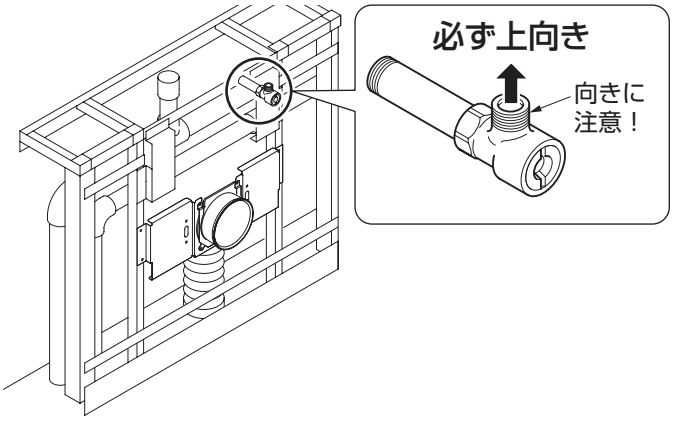

右側から給水を立ち上げた場合

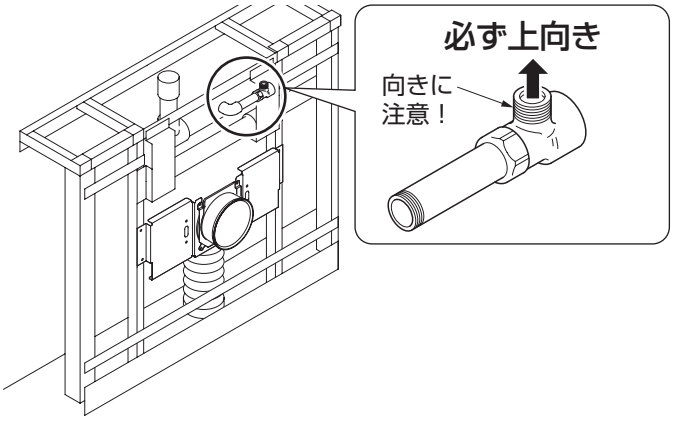

チェック ●止水栓の向きは必ず上向きにしてください。
連結するホースが届かないことがあります。

STEP7 幅木の取り付け

※幅木の端部は建築壁にあわせ必ず切断してください。
調整できるよう長めにしてあります。
幅木の養生フィルムをはがし、フレームに同梱の両面テープで幅木を取り付けます。

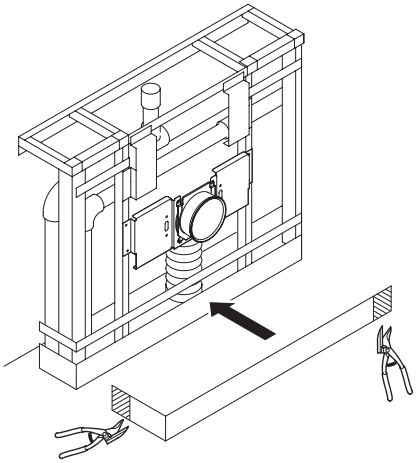

左側壁仕様・右側壁仕様 の場合

①両面テープ接着する前に切断寸法を確認します。
②金切はさみで切断します。
③幅木の養生フィルムをはがします。
④両面テープを幅木の中央付近に 1 本、端から端まではり付けます。

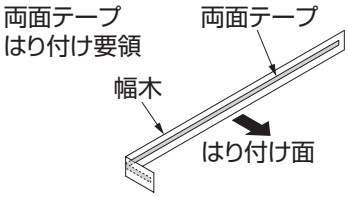

※両面テープは長さに限りがあります。2 本以上ははらないでください。
⑤フレームに幅木をはり付けます。

チェック ●幅木と床面、幅木端部と壁面のすき間がないように取り付けてください。

チェック ●切断面の端面処理を行ってください。

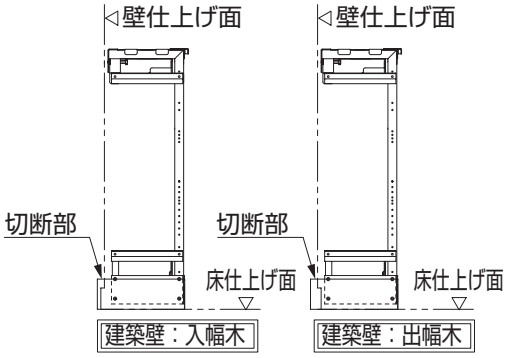

※上図を参考に現場ごとで責任者と調整し納まりを確認してください。

左右開口対応 の場合

①両面テープ接着する前に切断寸法を確認します。
②金切はさみで切断します。
③幅木の養生フィルムをはがします。
④両面テープを幅木の中央付近に１本、端から端まではり付けます。
※両面テープは長さに限りがあります。２本以上ははらないでください。
⑤フレームに幅木をはり付けます。

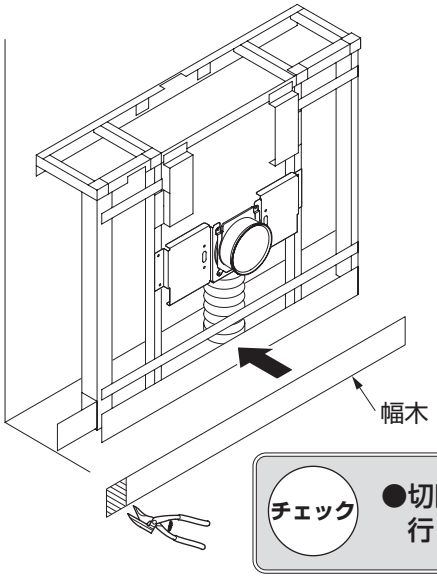

チェック ●幅木と床面、幅木端部と壁面のすき間がないように取り付けてください。

チェック ●切断面の端面処理を行ってください。

STEP8 底目地受材・フィラー受材の取り付け

1 底目地受材の位置調整

側面壁側の底目地受材の固定ねじ（２本）を取り外し、底目地受材を側面壁とのすき間が小さくなる下穴位置（２カ所）でねじ固定してください。
※左右間口対応の場合は両側行ってください。

2 フィラー受材の取り付け

※フィラー受材と固定ねじはフレームにテープ止めしてあります。
側面壁側の縦フレームにフィラー受材を取り付けます。
フレームとフィラー受材の下穴をあわせて、タッピンねじ（φ４×８）で上下１カ所ずつ固定します。
側面壁とのすき間が小さくなる下穴位置で固定してください。
※左右間口対応の場合は両側行ってください。

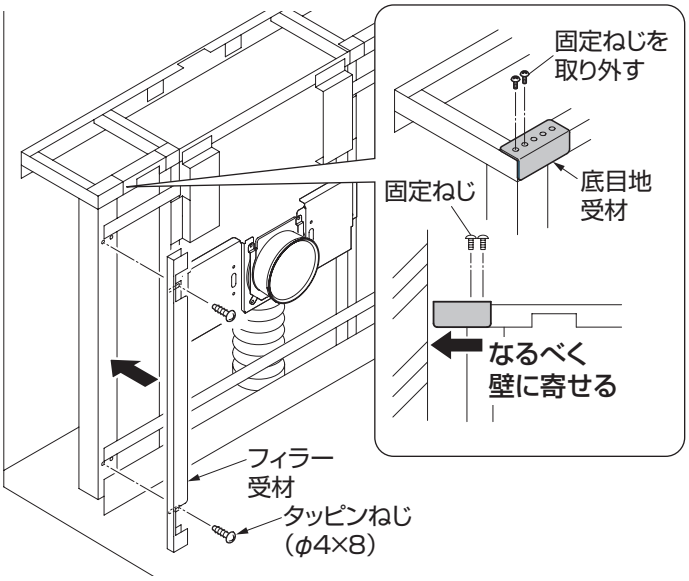

【左側壁面の場合】
右側側面の場合も同様です。

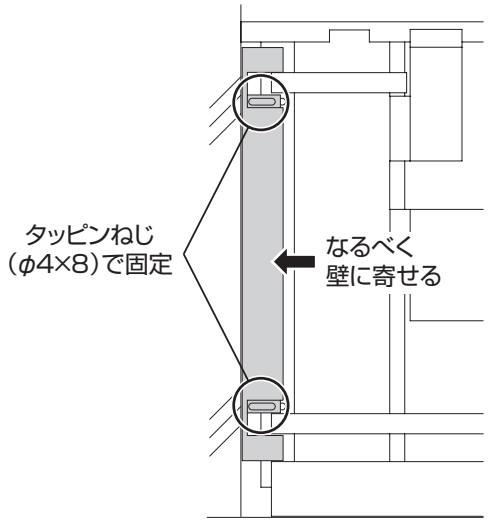

チェック ●フィラー受材は、壁とのすき間を埋めるフィラーをはり付ける下地になるので、なるべく壁に寄せて取り付けてください。

STEP9 底目地材のはり付け

1 底目地材のはり付け

①底目地受材に両面テープをはり付けます。
※フレーム部品箱に同梱のライナー（t = 3.0）を使用します。

チェック
- ●両面テープをはる前に、底目地受材のほこりを取り除いてください。
- ●取付前に養生フィルムをはがしてください。
- ●底目地材の裏面のほこりを取り除いてください。

②底目地材の直角曲げ部を上にしてはり付けてください。

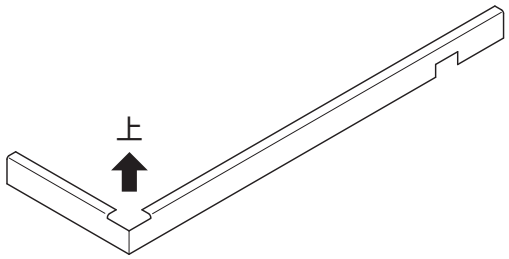

ポイント
- ●両面テープは接着力が強く、はり直しができませんので、十分注意してはってください。

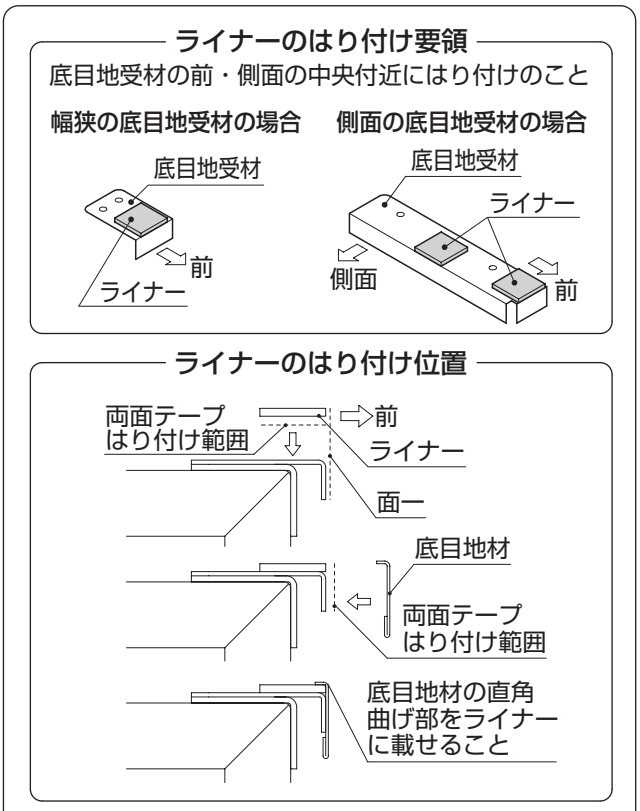

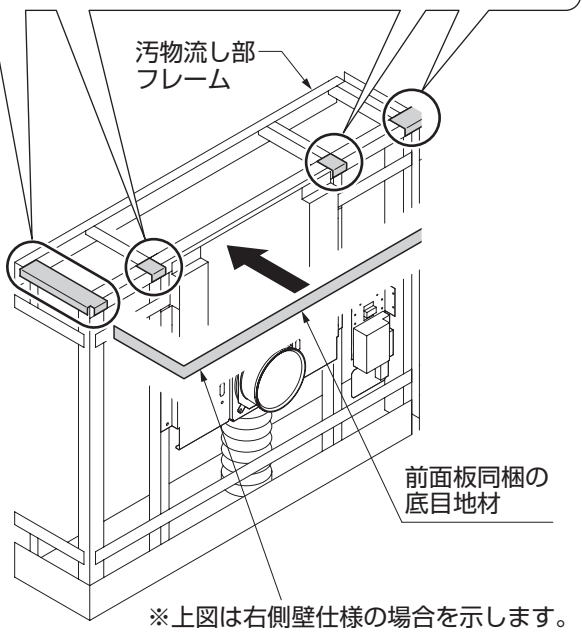

※上図は右側壁仕様の場合を示します。
左右間口対応の場合はL型ではなく
一本物になります。

2 フィラーのはり付け

①フィラー受材に両面テープをはります。

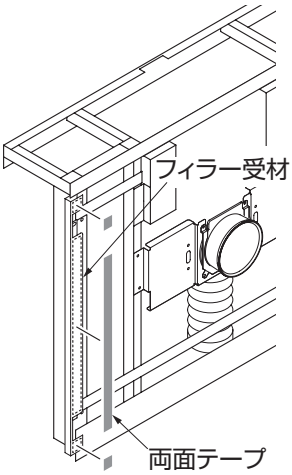

チェック

- ●取付前に養生フィルムをはがしてください。
- ●フィラーの裏面のほこりを取り除いてください。
- ●両面テープをはる前に、フィラー受材のほこりを取り除いてください。

②フィラーを底目地上面にあわせながらはり付けます。

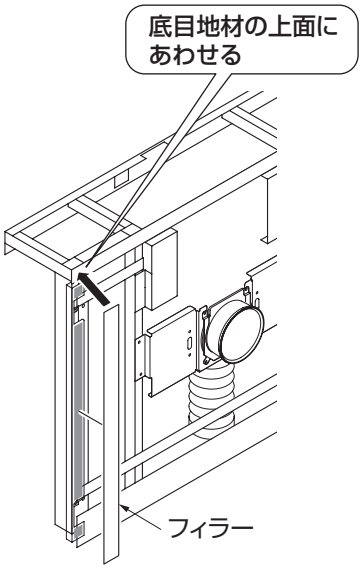

ポイント

- ●両面テープは接着力が強く、はり直しができませんので、十分注意してはってください。
- ●壁面とすき間がないよう、表裏を間違えないようにフィラーをはり付けてください。

【フィラー断面】

左右開口対応 の場合は、幅 50mm と 70mm の 2 種類のフィラーを壁と縦フレームとのすき間の大きさによって使い分けます。

壁と縦フレームのすき間寸法	0 ～ 30mm	30 ～ 50mm
使用するフィラー幅	50mm	70mm

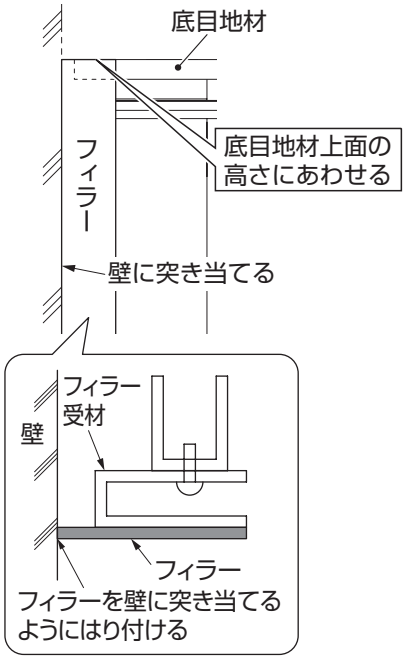

STEP10 前面板の仮設置／調整

1 養生フィルムはがし

全ての前面板の養生フィルムの側面のみをはがします。
※器具が取り付く前面板については側面に加え器具の取り付く範囲もはがしてください。

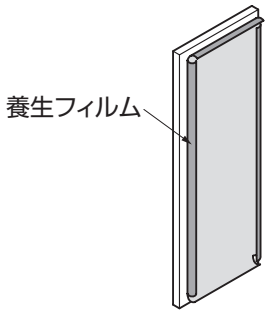

2 前面板の調整

前面板をフレーム横さんに引っ掛けて仮設置し、調整ねじで取付高さ・水平・垂直を調整します。

チェック
- ●前面板の取付前に、養生フィルムをはがしてください。
- ●前面板の取付材が上下ともフレームに引っかかっていることを確認してください。
- ●向かって右側に紙巻器用（3 穴）、左側に洗浄ボタン用（口穴）の前面板が取り付きます。

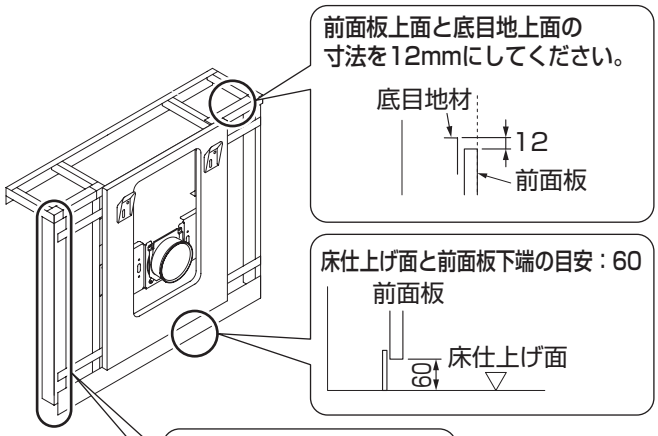

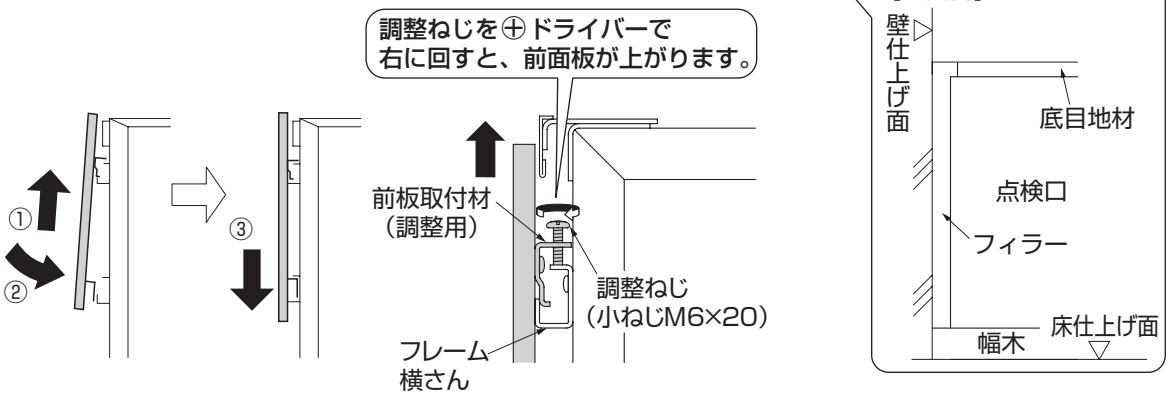

3 バックハンガーの取り付け

※バックハンガーは前面板部品箱に同梱

①汚物流し器具裏前面板の養生フィルムをはがします。
②バックハンガーをバックハンガーに同梱の取付ねじでフレームに取り付けます。
※バックハンガーの固定は上部 2 カ所です。長穴部分の固定はしません。

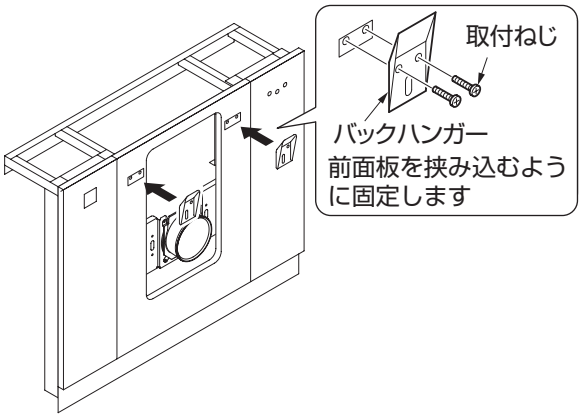

STEP11 カウンターの仮設置

※次 STEP でカウンターは取り外しますが、この STEP で長さ調整をしてください。

傷つき防止のため、カウンターの養生フィルムは、取付完了まではがさないでください。
ただし、マジックテープはり付け箇所は養生フィルムをはがしてください。

1 カウンターの切断（左右間口対応の場合のみ）

器具心を基準にしてカウンターを所定の長さに切断します。
切断寸法は壁の倒れや開きなど現場に応じて決めてください。
壁とのすき間は 4mm になるよう切断してください。

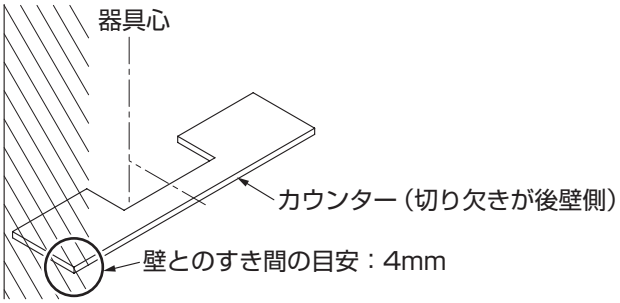

チェック ●軽く押し切れるスピードで切断してください。

丸のこ	ジグソー
推奨	可

チェック ●マスキングテープをはる。（チッピングや工具台座による傷を防止します）

ポイント ●切断木口は、必要に応じて金やすりやディスクグラインダーで削ると美しく仕上げることができます。

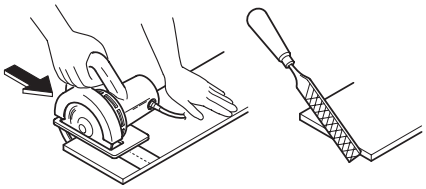

ポイント ●切り落とす最後の部分は欠けが生じやすいので、切断終了直前には切り落とす側の支持を行ってください。

2 カウンターの固定

①汚物流し部フレーム上面 8 カ所のマジックテープ（透明）の上にマジックテープ（黒）を軽く嵌合させます。

チェック ●マジックテープはり付けの前にカウンター設置面の汚れ、ほこりを取り除いてください。

②カウンターを下図のように載せマジックテープをカウンターに接着させます。カウンターの左右・前後方向の位置調整をします。

前後方向は前面板を基準とします。（下図参照）
右側壁、左側壁仕様の場合、左右方向調整は、側面板を基準とします。（下図参照）

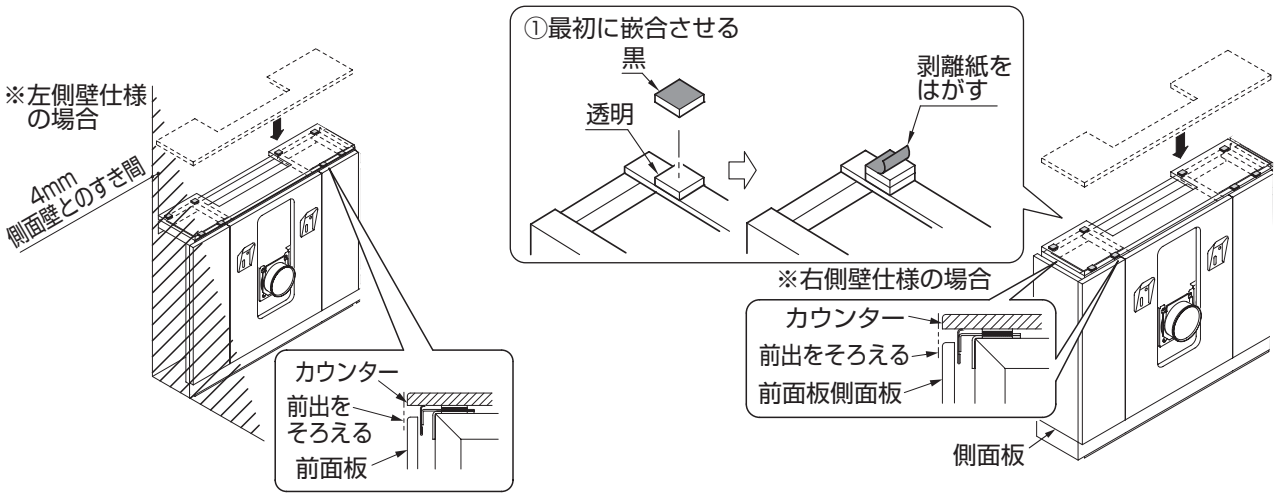

STEP12 鏡キャビネットの設置

設置作業にあたっては、カウンターの傷つき防止のためカウンターは、取り外して作業してください。
取り外したカウンターは後で設置するまで傷つきや破損のないよう大切に保管してください。

1 鏡キャビネットおよび引掛材の固定位置出し

商品図・事前施工情報（右図）をもとに、キャビネット引掛材およびキャビネット本体の壁固定位置を墨出ししてください。

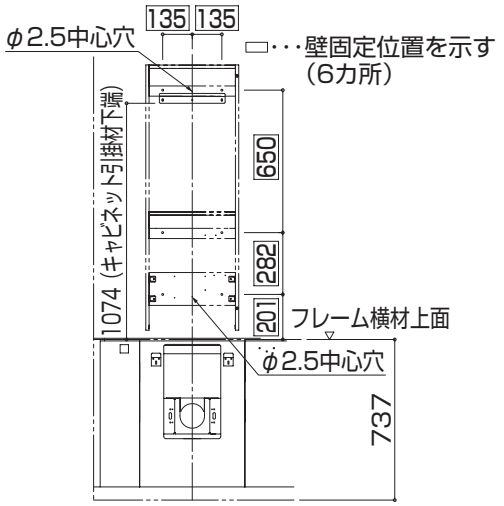

ポイント
- 鏡キャビネットの器具心穴と汚物流しの器具心があうように位置出ししてください。
- レーザー墨出器を使用することをおすすめします。

2 キャビネット引掛材の固定

キャビネット引掛材を３カ所固定します。固定は壁下地にあった固定部材を使用してください。

壁下地	壁固定材		
コンクリート（仕上げ厚35mm以内）	カールプラグ（タッピンねじφ4.5 下穴深さ40）		現場手配
耐水合板下地	タッピンねじφ4.5 × 40		キャビネットに同梱

コンクリート下地の場合

①引掛材の固定位置３カ所に下穴をあけて、カールプラグ（現場手配）を打ち込みます。
②引掛材を固定位置にあわせ、長穴２カ所をタッピンねじで仮止めします。
③引掛材の中心、水平を確認しながら３カ所とも本固定します。

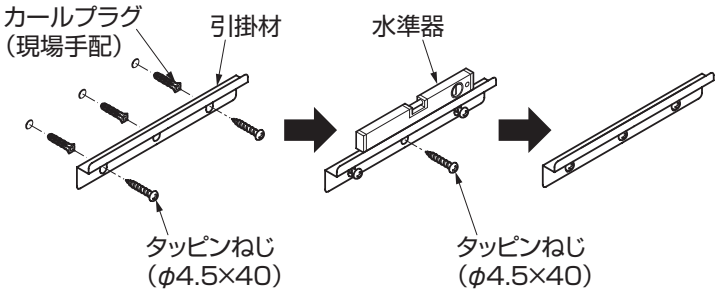

耐水合板下地の場合

①引掛材を固定位置にあわせ、長穴２カ所をタッピンねじで仮止めします。
②引掛材の中心、水平を確認しながら３カ所とも本固定します。

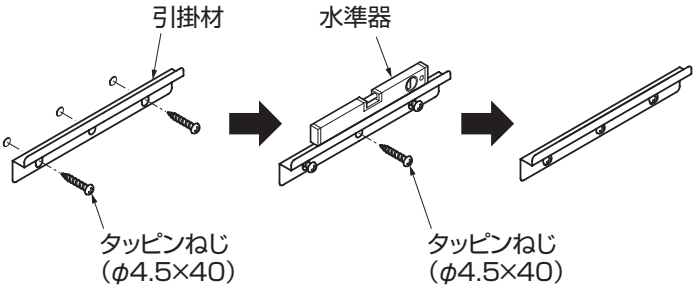

ポイント
- 下地が合板で、表面がかたい仕上げ材（タイルや化粧ケイカル板など）を用いる場合は、ねじ固定時の仕上げ材の破損を防ぐため、仕上げ材だけに固定ねじの径よりも大きい下穴をあけておくことをおすすめします。

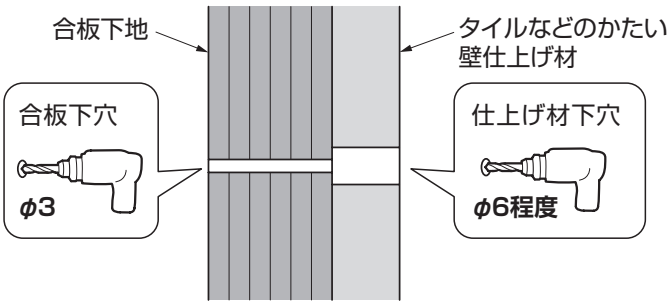

3 鏡キャビネットの位置出し

キャビネット引掛材にキャビネット本体を引っ掛け、キャビネットの取付位置を調整します。

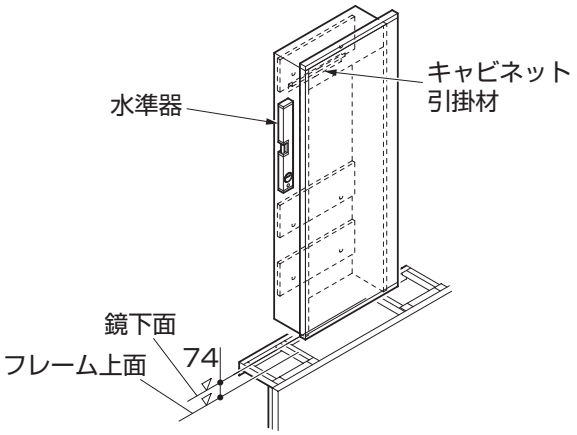

ポイント

- 鏡キャビネットの器具心と汚物流しの器具心があうようにしてください。鏡下端とフレーム上面のすき間は 74mm が目安です。
- 鏡キャビネットの器具心と汚物流しの器具心があうように位置出ししてください。

4 鏡キャビネットの固定

キャビネット本体を 6 カ所固定します。
固定は壁下地にあった固定部材を使用してください。

壁下地	壁固定材		
コンクリート (仕上げ厚 35mm 以内)	カールプラグ (タッピンねじ φ 4.5 下穴深さ 40)		現場 手配
耐水合板下地	タッピンねじ φ 4.5 × 50		キャビネットに同梱

コンクリート下地の場合

①キャビネット本体の固定位置 6 カ所に下穴をあけて、カールプラグ（現場手配）を打ち込みます。
②キャビネット本体の上部横さんを引掛材に載せ、器具心、垂直を確認しながらタッピンねじ(φ 4.5 × 50)で 6 カ所固定します。

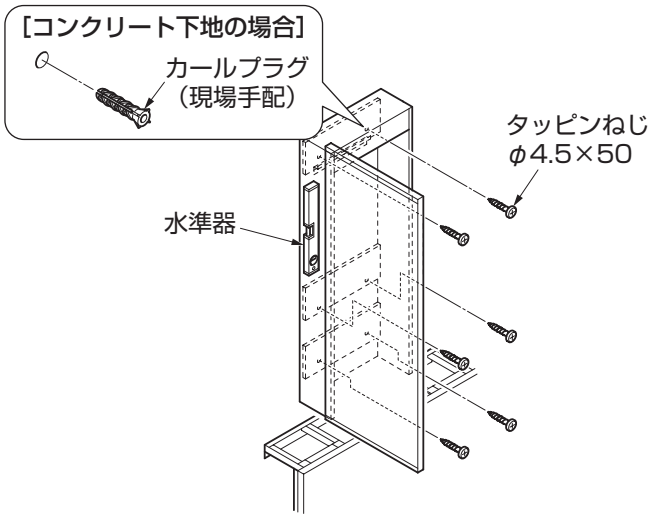

耐水合板下地の場合

キャビネット本体の上部横さんを引掛材に載せ、中心、水平を確認しながら 6 カ所固定します。

ポイント

- 下地が合板で、表面がかたい仕上げ材（タイルや化粧ケイカル板など）を用いる場合は、ねじ固定時の仕上げ材の破損を防ぐため、仕上げ材だけに固定ねじの径よりも大きい下穴をあけておくことをおすすめします。

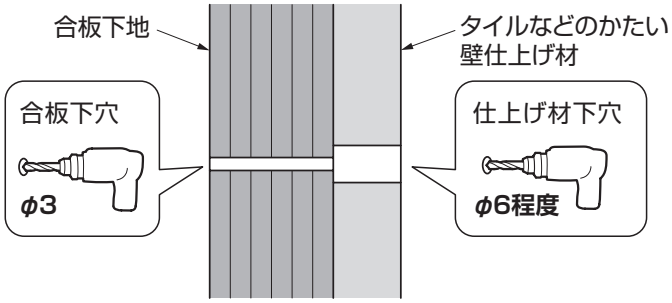

5 キャビネット下部横さんの取り外し

キャビネット取り付け後、キャビネット下部横さんを固定している蝶ボルトをゆるめて、キャビネット下部横さんを取り外します。

取り外したキャビネット下部横さんと蝶ボルトは、後の作業で取り付けますので、捨てずに保管してください。

※キャビネット下部横さんは、蝶ボルトをゆるめるだけで取り外すことができます。

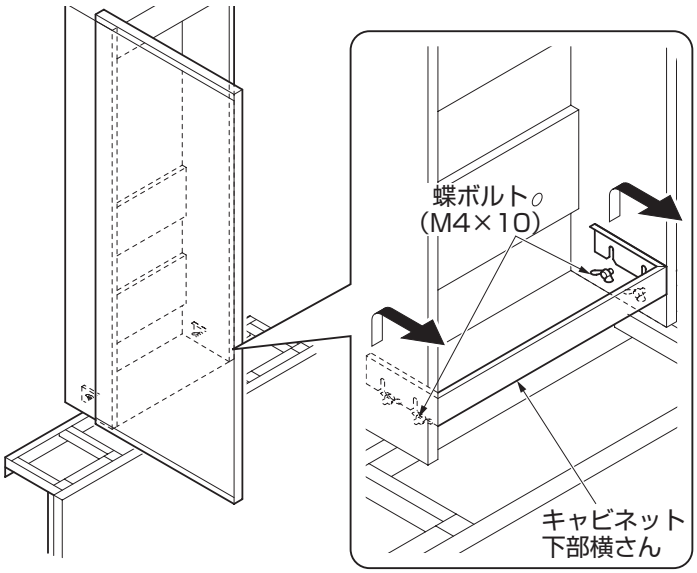

6 前面板の取り外し

前面板を残し、汚物流し左右の点検口を取り外します。

取り外した点検口は、後で設置するまで、傷つきや破損しないように、大切に保管してください。

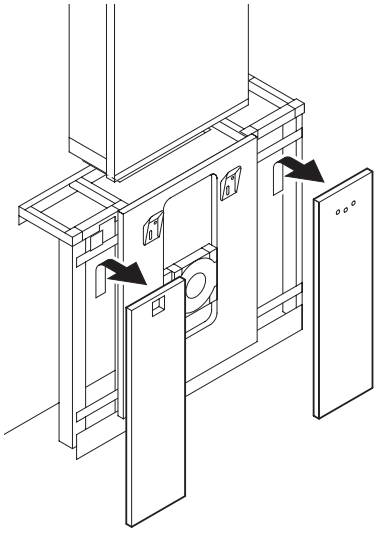

STEP13 フラッシュバルブの取り付け

※フラッシュバルブ固定セットはフレーム部品箱に同梱

1 フラッシュバルブの取り付け準備

洗浄管／バキュームブレーカー支持材をタッピンねじ（φ４×８）でフレームに取り付けます。

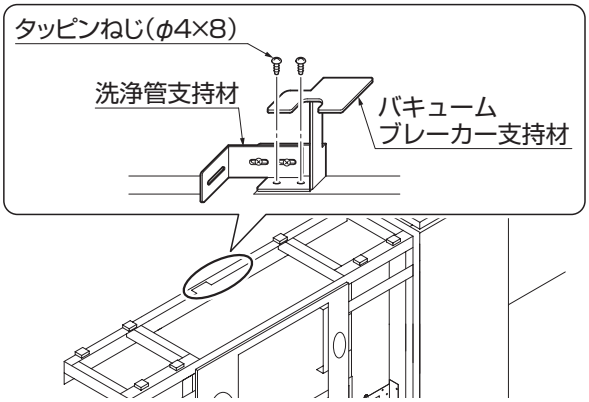

2 フラッシュバルブ止水栓の取り付け

フラッシュバルブ止水栓と給水管を同梱のニップルを介して接続します。
その際、シールテープまたはヘルメシールの塗布を行ってください。

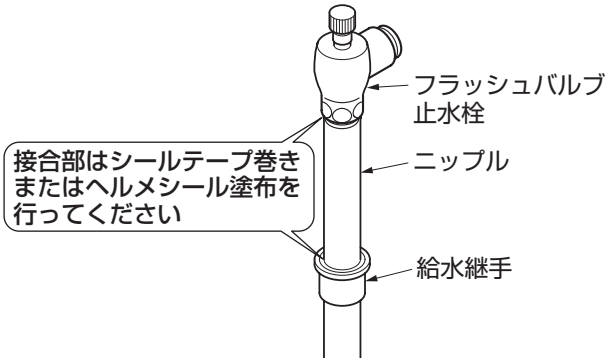

3 フラッシュバルブ本体の取り付け

①フラッシュバルブ本体とバキュームブレーカーはあらかじめ組み立てておきます。
フラッシュバルブ支持材をフラッシュバルブ本体に小ねじ（M4 × 12）で取り付けます。
②フラッシュバルブ支持材／固定材４カ所の小ねじをゆるめます。
③鏡キャビネット横さんにフラッシュバルブ固定材を上下に動くよう仮固定します。
④フラッシュバルブ本体と止水栓を接続します。フラッシュバルブ本体の袋ナットを締め付けて接続してください。
⑤フラッシュバルブの位置が決まったら支持材／固定材の小ねじ４カ所と固定材のタッピンねじ４カ所を本固定してください。

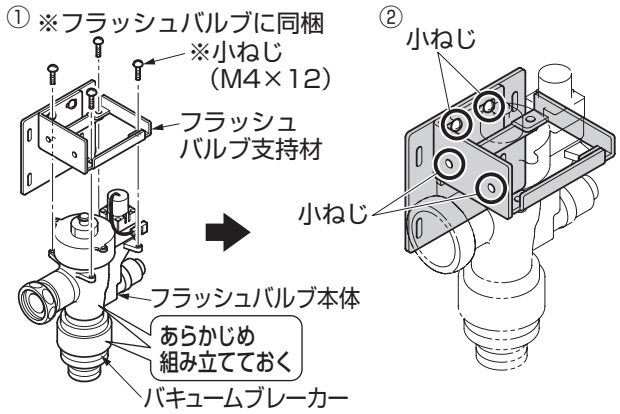

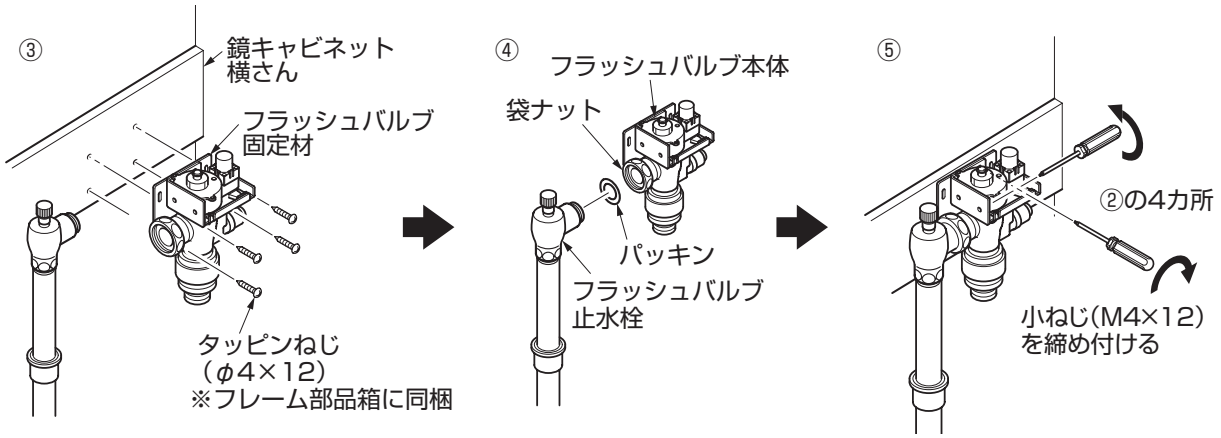

STEP14 汚物流しの取付準備

1 水石けん供給栓の取り付け

水石けん供給栓に同梱の施工説明書を参考に施工してください。

汚物流しの取付穴に水石けん供給栓本体を吐水口が下を向くように挿入し、裏側からナットで固定します。

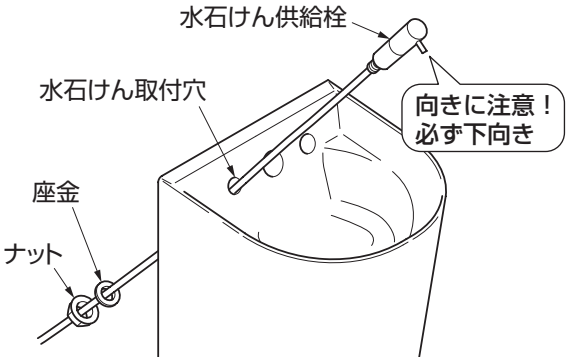

2 スパッドの取り付け

汚物流しの取付穴にスパッドを取り付けます。
※スパッドは前面板部品箱に同梱

①スパッドを取付穴に差し込む。
右図のように切り落とし部以外から取付穴に入れ、切り落とし部を通過させるように差し込んでください。
※始めに切り落とし部から差し込むと、取付穴と干渉し、通過しない場合があります。

②スカートパッキンを取付穴に差し込み、スパッドに組み込みます。

③ゴムパッキン（大）・スリップワッシャー（大）の順にスパッドに組み込みます。

④あらかじめ指に締付ナットを通し、スパッドを取付穴の中心で引き寄せ、締付ナットを手で締め込みます。

⑤最後にモーターレンチなどの工具を使用して確実に締め込みます。

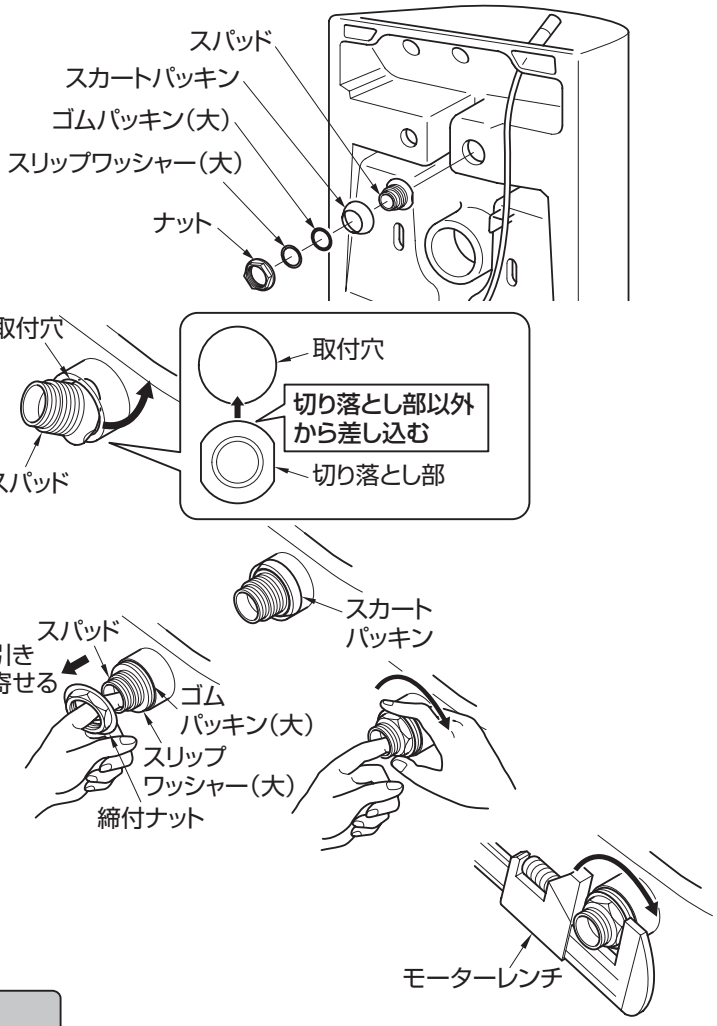

3 排水パッキンの取り付け

※排水パッキンは単独排水管継手に同梱

⚠注意

禁止	**グリスは使用しない** 劣化し水漏れして建物や設備をぬらす財産損害発生の原因となります。
必ず守る	**排水パッキン表面に必ず水または石けん水を塗布してから差し込む** 水漏れして建物や設備をぬらす財産損害発生の原因となります。

汚物流し排水口外周のごみや水分などを除き、排水パッキンの向きを確認し、装着します。

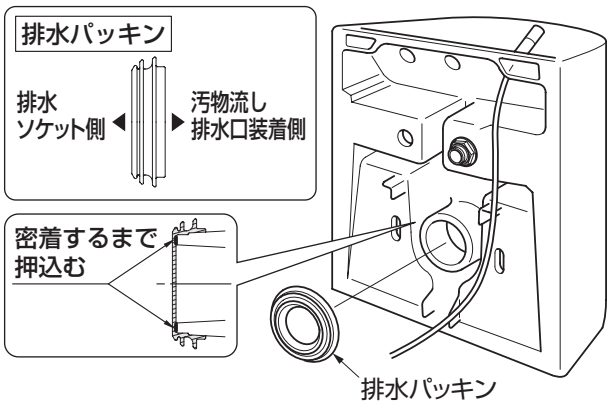

STEP15 汚物流しの取り付け

1 汚物流しの取り付け

汚物流しをバックハンガーに引っ掛けながら、排水パッキンが排水ソケット内にスムーズにはまるよう挿入してください。

⚠注意

禁止

グリスは使用しない

劣化し水漏れして建物や設備をぬらす財産損害発生の原因となります。

必ず守る

- **排水パッキン表面に必ず水または石けん水を塗布してから差し込む**
- **排水パッキンをほかの部位にぶつけない**
- **排水パッキンを強引に挿入しない**

パッキンの劣化、変形、切れ、めくれなどにより、水漏れして建物や設備をぬらす財産損害発生の原因となります。

チェック

- ●水石けん供給栓のホースを挟まないように注意してください。
- ●陶器を引っ掛ける際、前面板を傷つけないように注意してください。

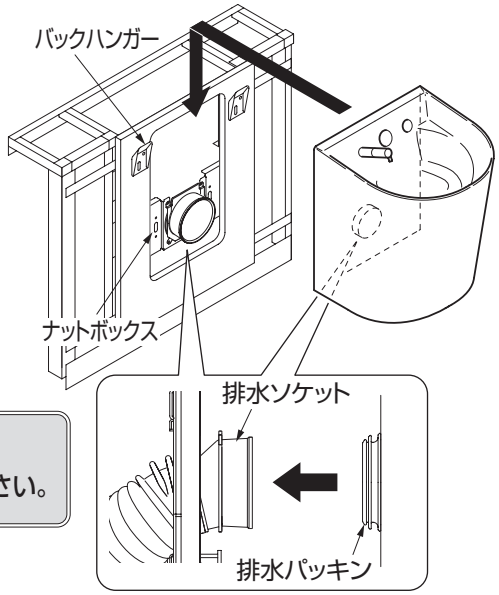

2 汚物流しの固定

※便器取付ボルトは前面板部品箱に同梱

排水ソケット左右のナットに便器取付ボルトをねじ込み、固定します。（2 カ所）

⚠警告

必ず守る

ボルトをきつく締めすぎない

陶器が割れ、けがの原因になります。

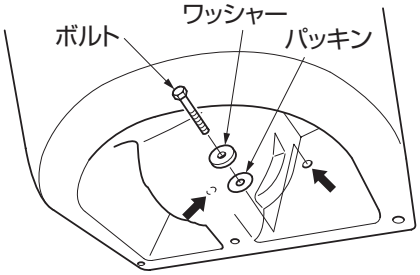

STEP16 洗浄管の取り付け

※洗浄管は前面板部品箱の同梱

フラッシュバルブと汚物流しを洗浄管で接続します。

①フラッシュバルブに洗浄管を取り付けます。

②洗浄管とスパッドを連結させ、袋ナットで締め付けます。

③洗浄管を洗浄管支持材にUボルトで固定します。

洗浄管と洗浄管支持材の間に絶縁シートを挟んで座付きナット（M 6）で固定してください。

※洗浄管の位置があわないときは小ねじをゆるめて左右の調整をしてください。

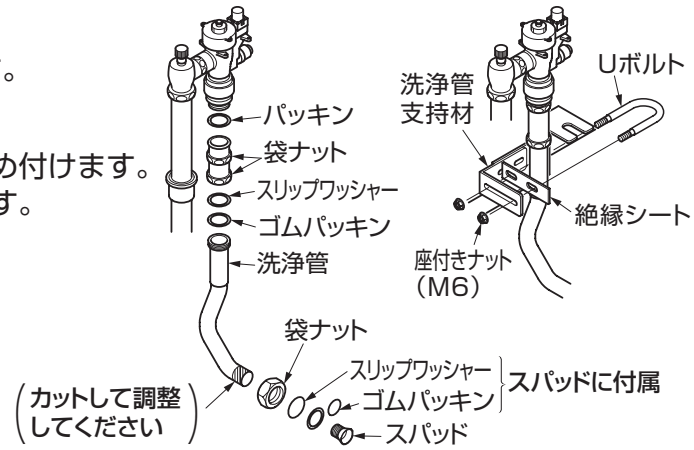

⚠注意

必ず守る

全ての連結部が締まっていることを確認し、フラッシュバルブの一次側接続部を増し締めする

水漏れして、建物や設備をぬらすなど財産損害発生の原因となります。

洗浄管支持材調整方法

①図のM4小ねじ2本をゆるめます

②洗浄管支持材を左右に動かし調整します

③位置決めしたらM4小ねじを固定します

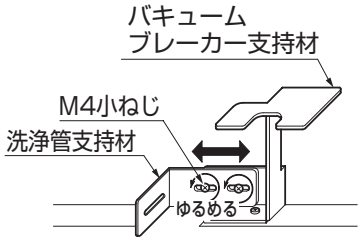

STEP17 水受けトレイの取り付け

水受けトレイを汚物流しに取り付けます。

①水受けトレイの膨張水処理継手を取り外します。
取付ねじをゆるめて取り外してください。

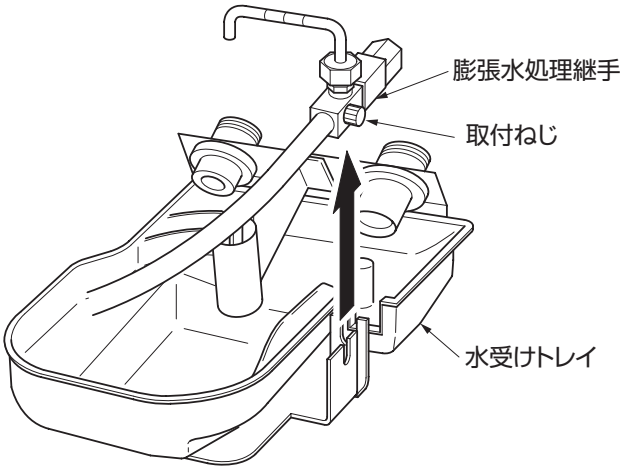

②水受けトレイをフレーム上部から差し込み、水受けトレイの水栓ガイド部を汚物流し裏側から差し込みます。
上下を間違えないよう、またフレームで水受けトレイを傷つけないように差し込んでください。
③本体取付ねじ穴が上になるように台座を挿入し、ナットで締め付けます。

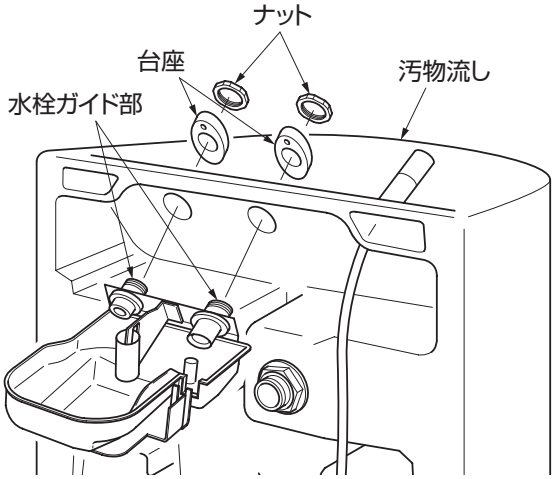

STEP18 バキュームブレーカーの取り付け

1 ホースの取り付け

①あらかじめ、バキュームブレーカーの固定ナットをゆるめておき、排水パイプを手前にしてバキュームブレーカー支持材のスリットに挿入し、固定ナット締め付けて固定します。

②バキュームブレーカーの下先端に膨張水処理継手からのホースを袋ナットで接続します。

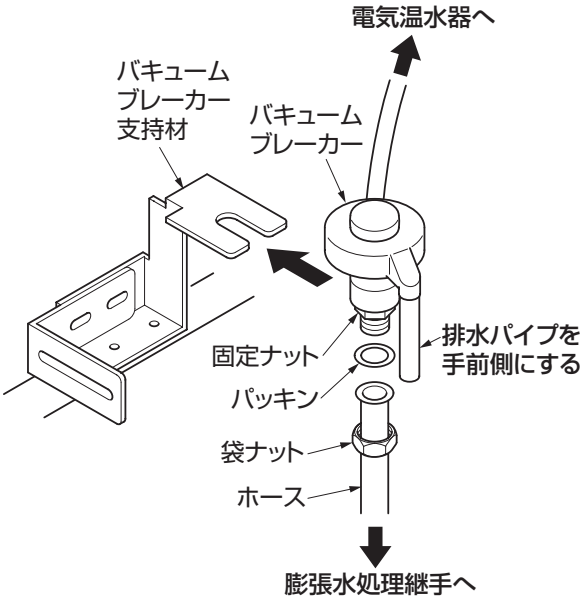

STEP19 水栓の取り付け

1 吐水スイッチの取り付け

①コードを台座に通し、スイッチ本体を取付ねじで台座に取り付けます。

②押しボタンを本体に差し込み、止めねじで固定し、化粧キャップを取り付けます。
※取付ねじ・止めねじは六角レンチ（呼び寸法 2.5mm）を使用してください。

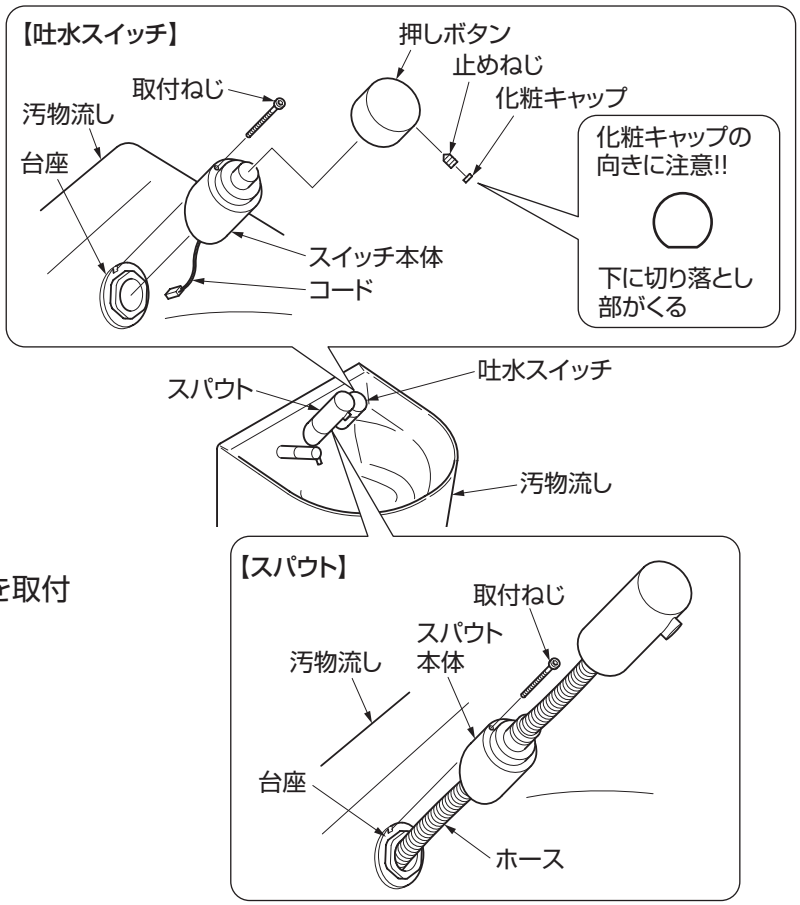

2 スパウトの取り付け

①ホースを台座に通し、スパウト本体を取付ねじで台座に取り付けます。

②ホースを水受けトレイのストッパーガイドと水栓金具ガイドの下をくぐらせ、ホースを矢印方向へ押し出します。
※ホース先端を作業のしやすい位置まで上に軽く引っ張り出して、膨張水処理継手との接続を行ってください。

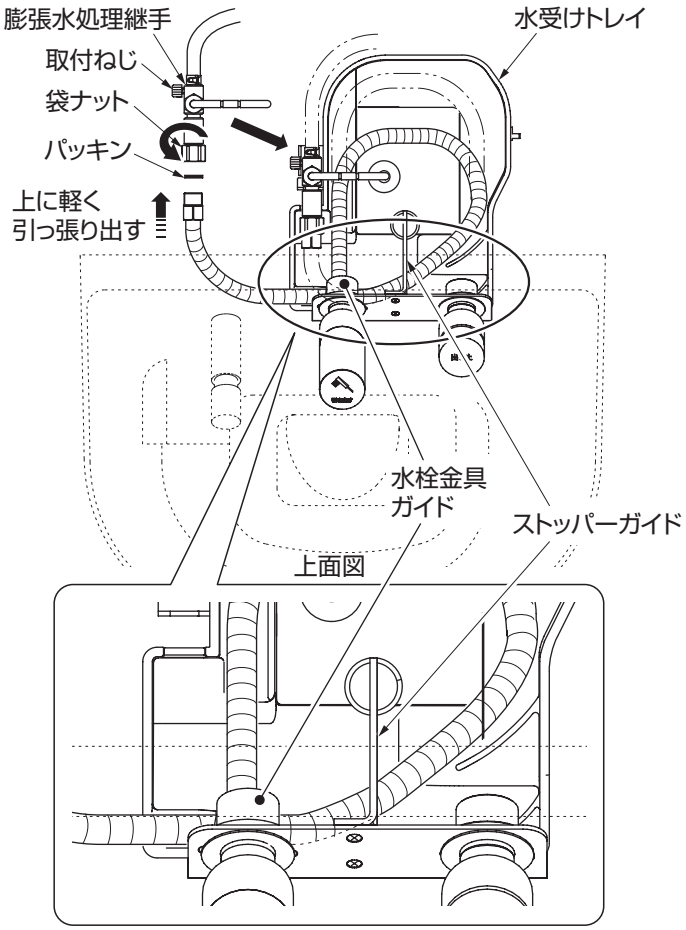

ポイント
●よじれがホースに生じないように注意して、膨張水処理継手の袋ナットを締め込んでください。

③膨張水処理継手を取付ねじで水受けトレイに固定します。

STEP20 電気温水器の取り付け

1 電気温水器の設置準備

注 意	電気温水器本体を床に仮置きする場合、傷がつくおそれがあります。包装の緩衝材を床に敷くなどして作業を行ってください。

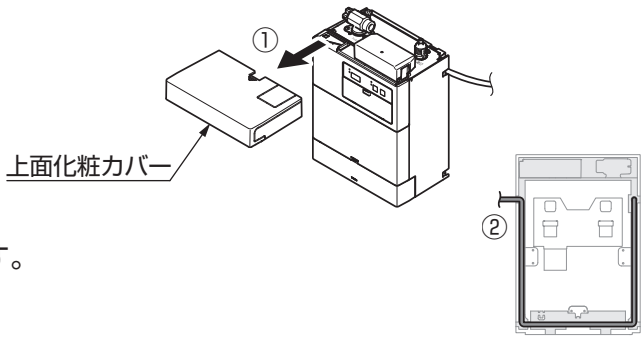

①電気温水器本体の上面化粧カバーを取り外します。
②電源コードを収納し、長さを調整します。

2 定流量弁の交換

スパウトに同梱されている定流量弁に交換してください。

ポイント ●定流量弁を交換しないと吐水流量が不足してパウチ洗浄では手洗いがしにくくなります。

①フィルターキャップを電気温水器に同梱している開閉工具で左に回して外します。
※給水口に定流量弁が残っていないか確認してください。
②フィルター先端についている定流量弁を取り外し、スパウトに同梱されている定流量弁を取り付けます。
③フィルターキャップを取り付けます。

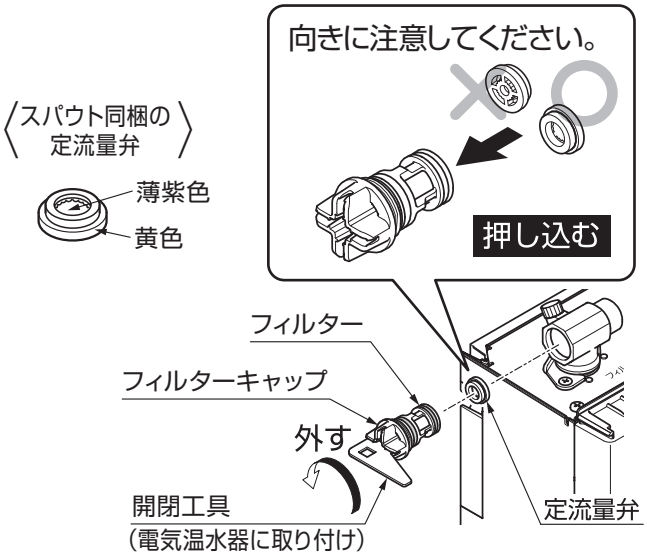

3 電気温水器の設置

コンクリート壁下地の場合

①取付金具の固定位置に下穴をあけ、カールプラグ（現場手配）を打ち込みます。
※カールプラグは木ねじ（φ 5.1 × 32）にあうものを手配してください。
②取付金具を固定位置にあわせて電気温水器に同梱の木ねじ 2 本で水平に固定します。
③取付金具へ電気温水器本体を引っ掛けます。
※本体が水平になるように取り付けてください。

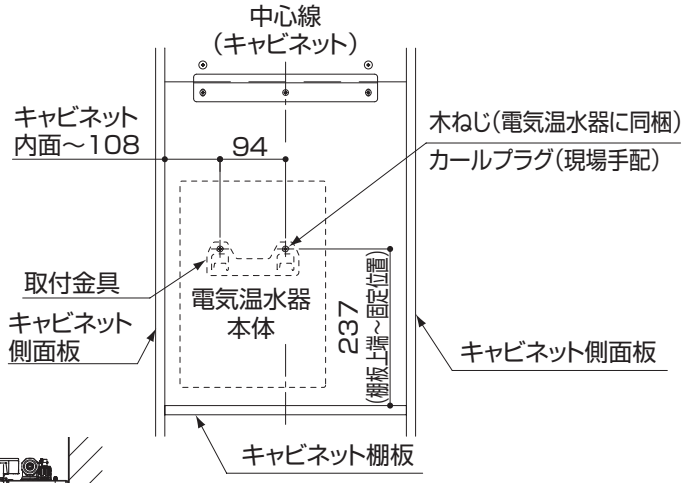

合板下地の場合

取付金具を固定位置にあわせて木ねじ 2 本で水平に固定し、電気温水器本体を引っ掛けます。
※本体が水平になるように取り付けてください。

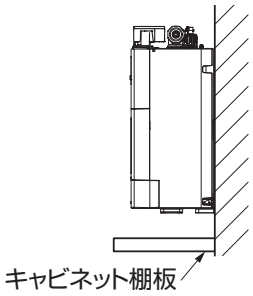

4 鏡キャビネット内ホース・コード類の取り回し要領

出湯ホース・フレキホース・スイッチコードはキャビネット棚板にある穴を通しそれぞれ接続してください。

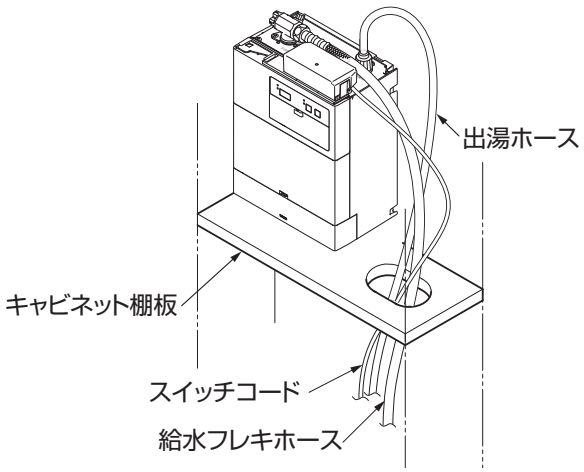

5 出湯ホースの接続

①出湯ホースに袋ナットを通します。
②出湯ホースを出湯口に差し込みます。
③袋ナットを手で締め付けます。

チェック

●ホースが確実に差し込まれていることを確認してください。
●ホースが折れ曲がることのないように注意してください。

ポイント

●ホースは、極端に折らない。（R60mm 以上は確保してください。）

⚠注意

必ず守る

袋ナットの締め付けは手で確実に締め付ける

工具使用により袋ナットが破損した場合や、締め付けが不十分な場合、水漏れして建物や設備をぬらすなど財産損害発生の原因となります。

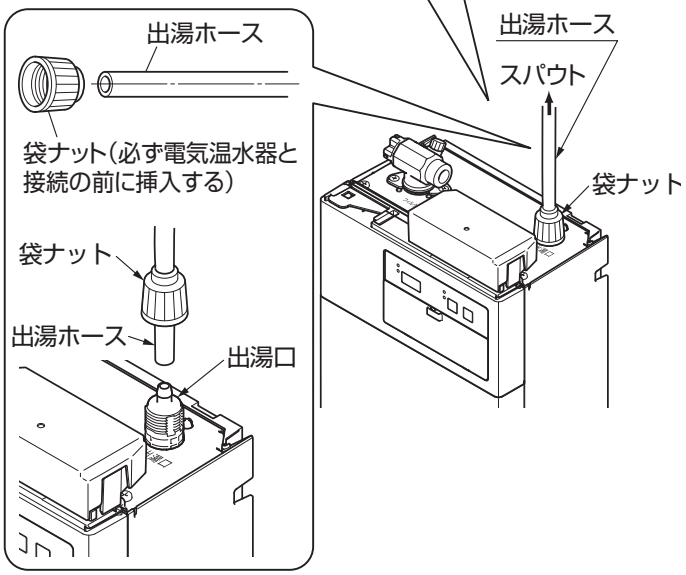

6 スイッチコードの接続

①コネクターボックスのカバーを取り外し、スパウトに同梱されている中継ハーネスを使用してスパウトのスイッチコネクターを電気温水器本体のコネクターに接続します。

●スイッチコネクター

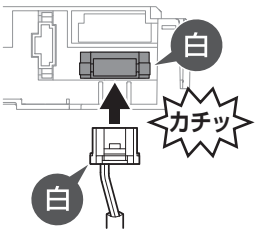

右下のコネクターに接続する

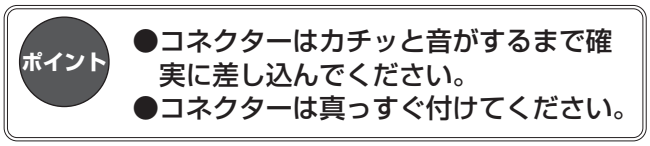

●コネクターはカチッと音がするまで確実に差し込んでください。
●コネクターは真っすぐ付けてください。

②接続したスイッチコードを内面パネルの溝にはめ込み、コードを固定します。

③コネクターボックスのカバーを取り付けます。

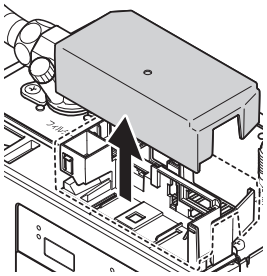

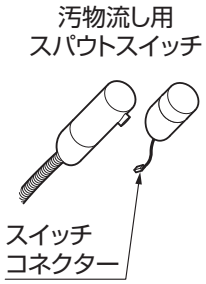

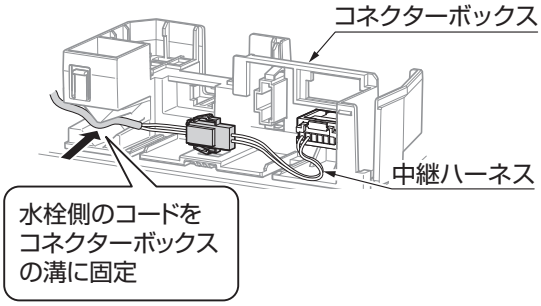

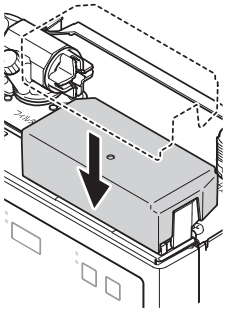

7 電気温水器の給水接続

※フレキホース（L=1500）は前面板部品箱に同梱

電気温水器の給水口と汚物流し用止水栓を給水フレキホース（L ＝ 1500）で接続します。

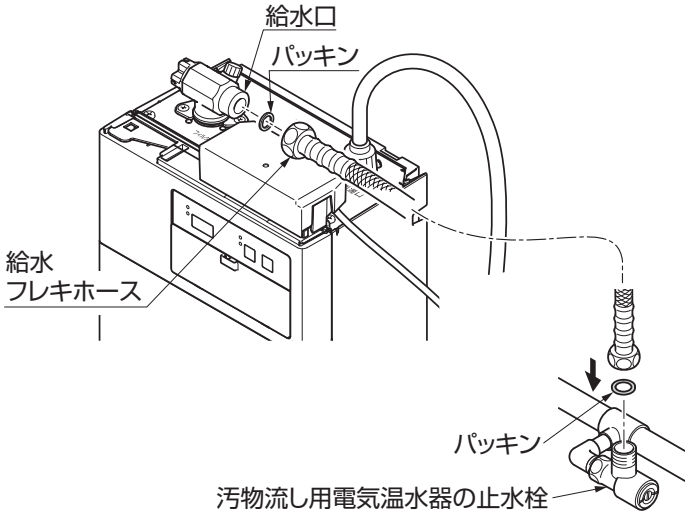

8 ホースの固定

電気温水器からの出湯ホース、給水フレキホースおよびスイッチコードを鏡キャビネットに同梱のサドルバンドとタッピンねじ（φ 4 × 12）で固定します。

STEP21 排水金具の取り付け

1 ソケットの固定

ソケットを排水管（現場配管）に硬質塩化ビニル管用接着剤で固定します。

2 排水金具の接続

排水金具を排水ソケットに接続し、水受けトレイの排水ホースを排水金具に接続します。

【参考：排水ホース取り回し】

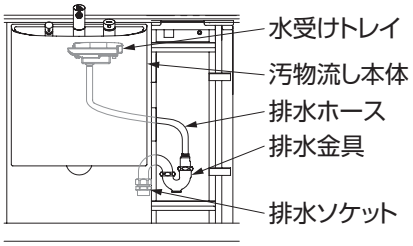

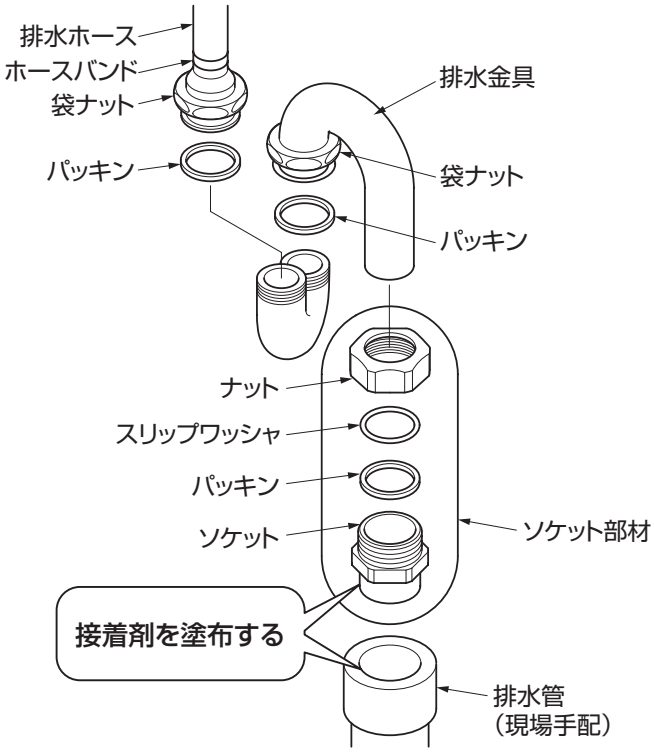

STEP22 水石けんタンクの取り付け

水石けん供給栓に同梱の施工説明書を参考に施工してください。

1 水石けんタンク固定金具の固定

水石けんタンク固定金具を水石けん供給栓に同梱の皿タッピンねじ（φ４×12）２本で鏡キャビネットに固定します。
固定金具の上側２カ所の穴を使って固定します。

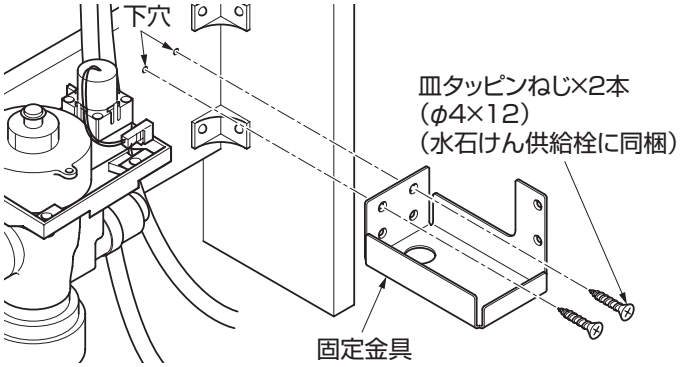

2 水石けんホースの接続

①ホースを水石けんタンク固定金具の穴に通します。
②水石けんタンクをホースで接続します。
　ホースをしっかりと差し込み、クリップで固定します。
③水石けんタンクを固定金具に設置します。

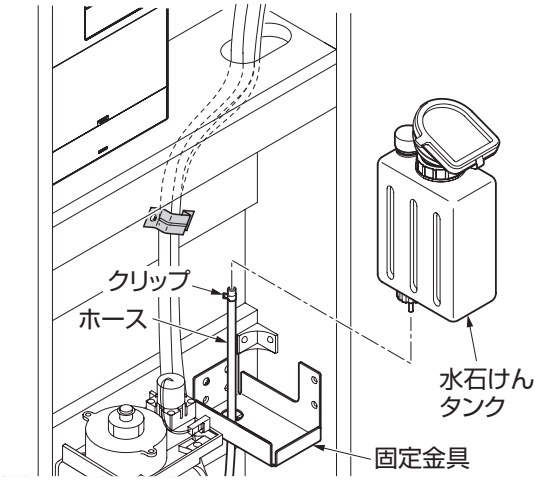

STEP23 コントローラーの取り付け

1 コントローラーカバーの取り外し

コントローラーセット取り付けの前にコントローラーカバーを取り外します。

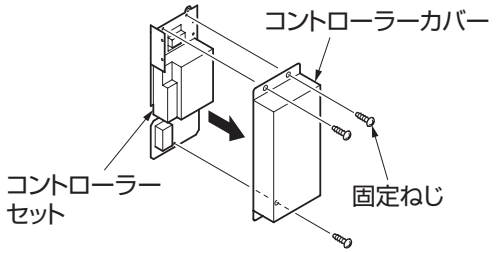

2 コントローラーの取り付け

コントローラーセットを鏡キャビネットにタッピンねじ（φ４× 12）２本で取り付けます。

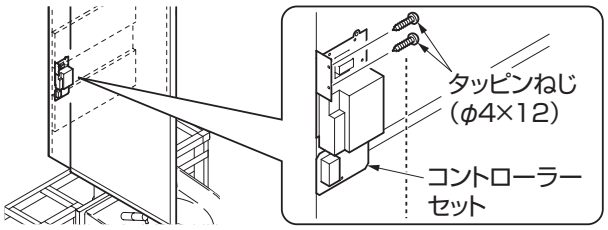

3 結線

電源線、連結線、信号線をそれぞれコントローラーに接続します。
コネクター（緑）は、ベースプレートの前へ回し、電源線端子台横で接続。コントローラーカバーの切り欠きからコードの引き回しをします。

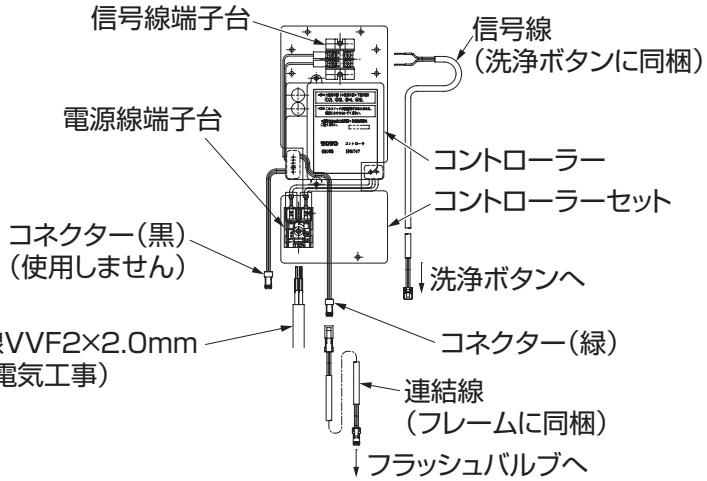

⚠警告

禁止 **通電時は電源線、および電源端子台には絶対に触れない** 改修などでは通常通電状態の場合があり、感電のおそれがあります。	必ず守る ・**電源線は端子台の奥までしっかり差し込んで接続する** ・**１ 次電源との接続は必ず有資格者が行う** マルチパックの工事範囲は「電源端子台と器具間の配線」です。 ・**電源線、接地線（アース）など、電源端子台の表示を確認のうえ、正しく接続する** 火災や感電の原因となります。

4 コントローラーカバーの取り付け

コントローラーカバーを支持材にタッピンねじ（φ４× ８）３本で取り付けます。

ポイント
●カバー取り付けの際に、コードの挟み込みがないよう、カバー左下の取り出し用切り欠きから取り出してください。

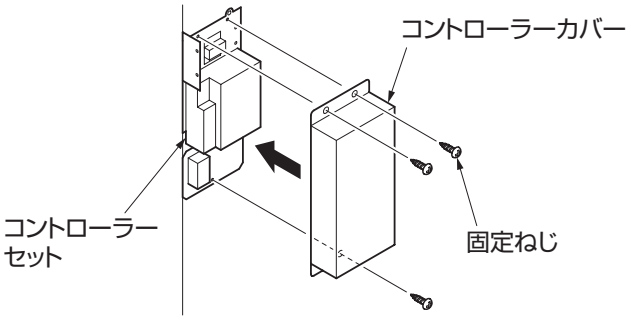

STEP24 カウンターの取り付け

1 カウンターの取り付け

①カウンターの前出を前面板にあわせながら取り付けます。

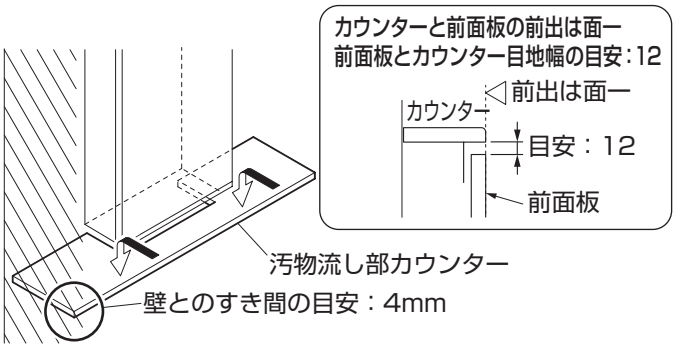

②鏡キャビネットとカウンターの間に化粧枠を取り付けます。
化粧枠の下穴に蝶ボルトを取り付け、壁に軽く押し付けながら蝶ボルトをねじ込んで固定します。

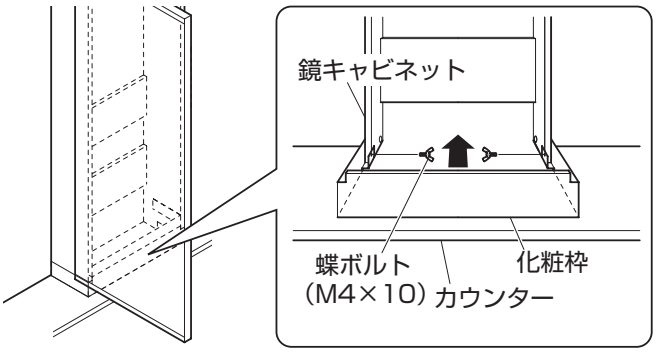

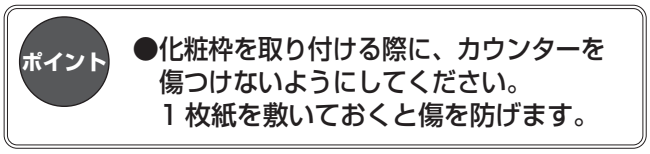

●化粧枠を取り付ける際に、カウンターを傷つけないようにしてください。
1 枚紙を敷いておくと傷を防げます。

STEP25 キャビネット下部横さんの取り付け

鏡キャビネット設置の際に取り外しておいた横さんを固定します。
蝶ボルト（4 カ所）をねじ込んで固定してください。

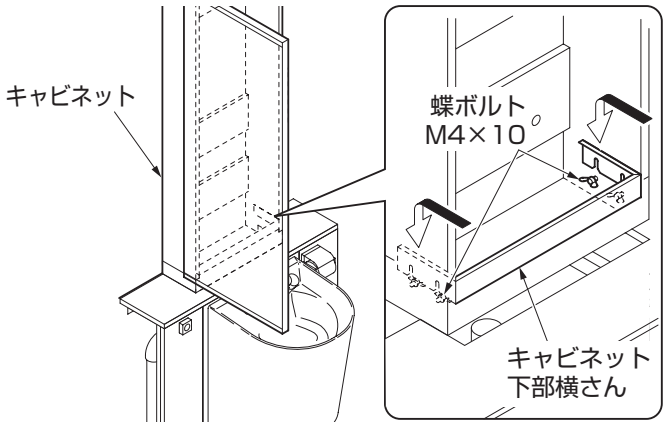

STEP26 点検口の取り付け

取り外しておいた点検口をフレームに取り付けます。

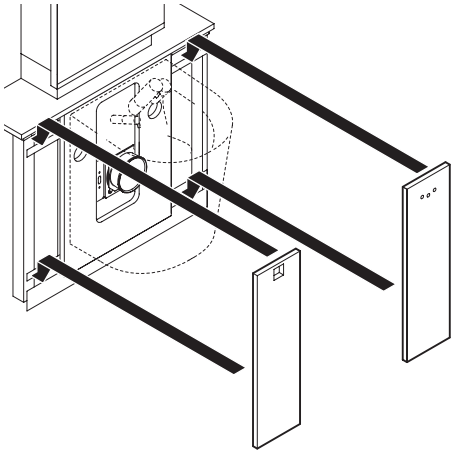

STEP27 洗浄ボタンの取り付け

洗浄ボタンに同梱の施工説明書を参照して、施工してください。

汚物流し横点検口の角穴に洗浄ボタンを取り付けます。
鏡キャビネットの中にある汚物流し用コントローラーに接続します。

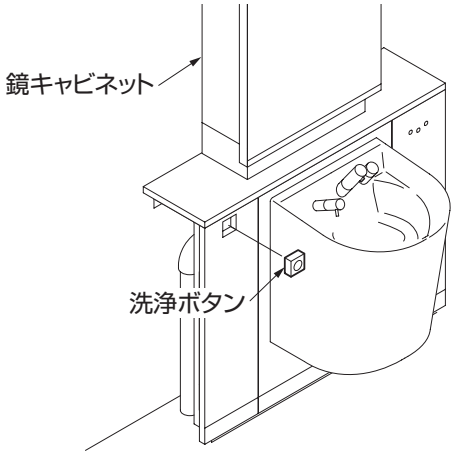

STEP28 紙巻器の取り付け

前面板の下穴にあわせて、紙巻器を取付ねじ（紙巻器に同梱）で固定してください。

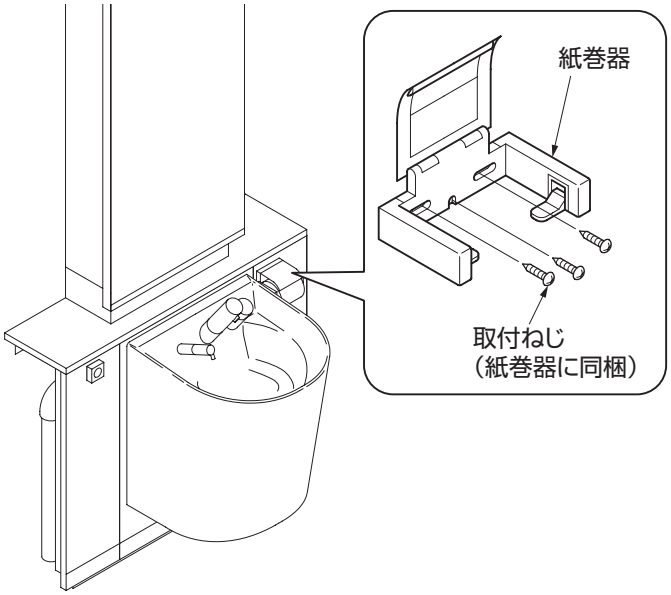

STEP29 仕上げ

カウンターと壁とのすき間はシリコーンコーキングにて仕上げます。汚物流しの周囲にもシリコーンコーキングで仕上げることをおすすめします。
シリコーンコーキングは別途手配です。

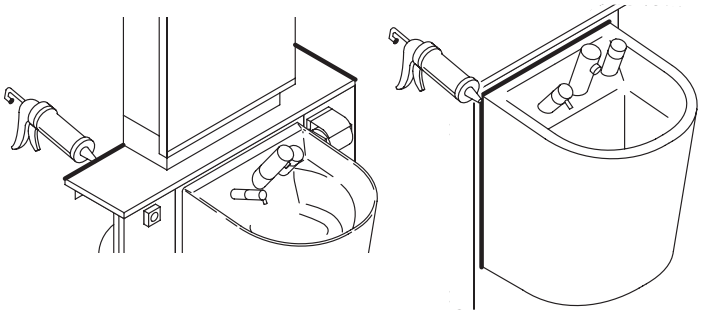

カウンターと壁の間　　汚物流しまわり

取り付け完了後の確認

水漏れ確認のポイント

給排水管接続部が水漏れしていないことを確認してください。
点検にあたっては、前面板やカウンター点検口を取り外して作業してください。

①フラッシュバルブ一次側（給水管接続部・止水栓まわり）
②洗浄管・スパッド部
③排水フランジ・排水ジャバラ接続部
④電気温水器用止水栓接続部
⑤水栓金具・電気温水器・バキュームブレーカー接続部
※水石けん供給栓・水石けんタンクまわりも接続状況を確認ください。

汚物流しに水漏れが見られる場合は、排水パッキンの取り付けから再施工してください。

通水試験

通水試験は通水後の給・排水系統、さらにそれらと器具の接続部分の水漏れの有無を確認する大切な作業です。

（1）通水試験のポイント

・通水試験は事前に全ての器具、配管などの連結部が完全に接続されているか確認した後、実施してください。
　また、電気配線についても間違いがないことを確認後、通電するようにしてください。
・電気温水器の試運転は、次のページの手順を確認して実施してください。
・通水試験については、建築・設備担当者または、責任者の承認、指示を受け、その立会いのもとで実施してください。
　あわせて試験結果を検査表として整理し、立会い者のサインをもらっておくとよいでしょう。
・通水試験時には必ず、2 名以上の人員を配備し PS 内元バルブ開閉者とトイレパックの水漏れ確認者とに分かれて作業してください。もし元バルブ以降の配管・器具の外れ、または接合部からの大きな漏れが発見された場合は、ただちに元バルブ開閉者へ合図・連絡を行ってください。速やかな対応ができ、事故を最小限にくい止めることができます。
・元バルブ開閉は静かにゆっくりと開閉してください。
・PS 内にはほかにもいろいろな配管、バルブ類がありますので、お間違いのないよう、よく確認して開閉をしてください。
・初期通水の場合、配管工事上の異物が混入していることがあるため、各器具部で詰まり、噛みこみが発生し、正しい流量・作業が確保されないことがありますので注意してください。
（止水栓・スパウトのフィルター・網目に詰まった異物はブラシなどで取り除いてください。）

⚠注意

必ず守る	**通水試験後に止水栓のフィルター清掃を行う（自動水栓、電気温水器）** フィルターに付着したごみが機器内に入り、水漏れして、建物や設備をぬらすなど財産損害発生の原因となります。
	フィルター清掃時は、いきなりフィルターキャップをゆるめずに、止水栓を閉めてから行う 水が噴き出して、建物や設備をぬらすなど財産損害発生の原因となります。

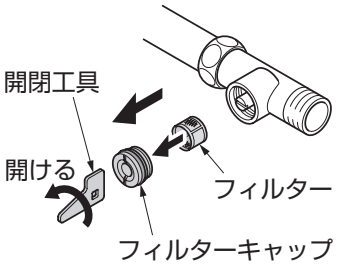

（2）必要な水圧

・0.07MPa 以上（流動時）の水圧が必要です。（最高水圧 0.75MPa）

（3）汚物流しの流量調整

●フラッシュバルブの流量調節ねじがインデックス 6 にあった状態であることを確認してください。

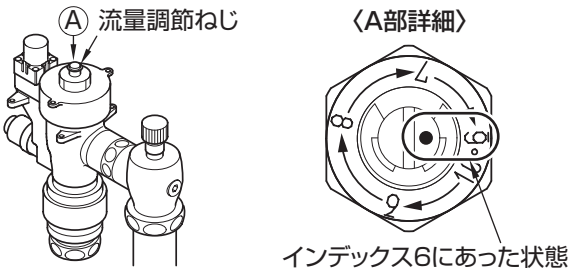

> **チェック** もし、インデックス 6 の状態でないときは流量調節ねじを、右回りいっぱいに回した状態からインデックス表示を 6 にあわせてください。

※調節ねじを左に回すと吐水量が増え、右に回すと吐水量が減ります。

●コントローラーのロータリースイッチは 1 の位置（出荷時状態）で使用してください。

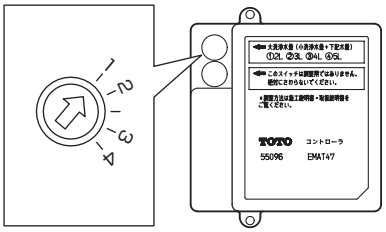

> **チェック** コントローラーの設定がフラッシュバルブ流量調節ねじの値＋ 2L となっていますので、フラッシュバルブがインデックス 6 の状態で洗浄水量は 8L としてご使用いただけます。

洗浄時水飛びが生じないように、止水栓ハンドルで水勢調整をします。
右に回すと水勢が弱まり、左に回せば強くなります。
全閉した状態から調整を始めてください。

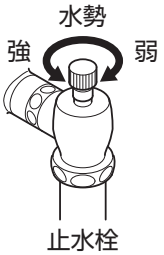

陶器本体にはられている調整位置を示したラベルの指示に従って、ラベルの斜線部分の範囲に洗浄水の水位が来るように調整してください。
必ず、他器具と同時に使用していないことを確認してください。
ラベルは調整後はがしてください。

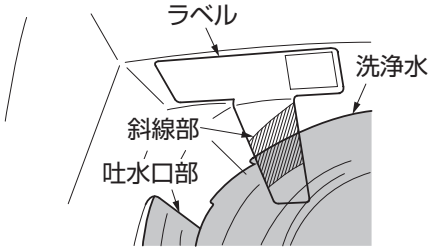

ラベルをはがしてしまった後の調整目安

吐水口先端を通過する水流の高さが吐水口の底面ラインから吐水口中央の間になるように止水栓を調整してください。
また、陶器前面からの水の飛び出し、水栓金具に出した水が当たらないことを確認してください。

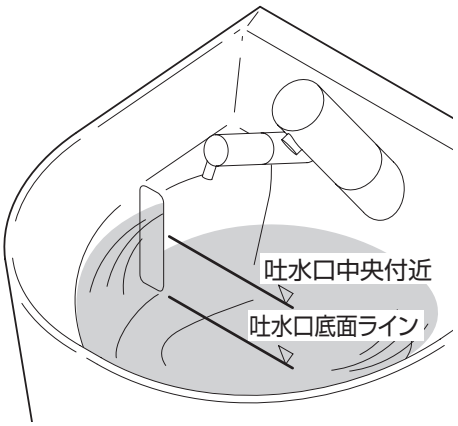

（4）電気温水器

下記の操作については電気温水器に同梱の施工説明書に従ってください。

・試運転

・水抜方法

外観・固定部の確認

外観が問題ないことを確認してください。

①取り付け忘れの器具がないかの確認
②寸法の確認（奥行き・高さ・間口寸法）
③水平・垂直の確認
④フレーム内部が露出していないかの確認
（前面板・底目地・フィラー・幅木が正しく取り付けられているか。）

取付部の固定はゆるんでいないか確認してください。

⚠警告

必ず守る

各部の固定・連結がゆるんでいないか確認する

器具が落下して使用される方がけがをする可能性があります。

・カウンター全体を強く押し下げて取り付けます。

使いかたラベルのはり付け

汚物流し使いかたラベルを見やすい場所にはり付けてください。

はり付け推奨位置は、紙巻器上のカウンターです。

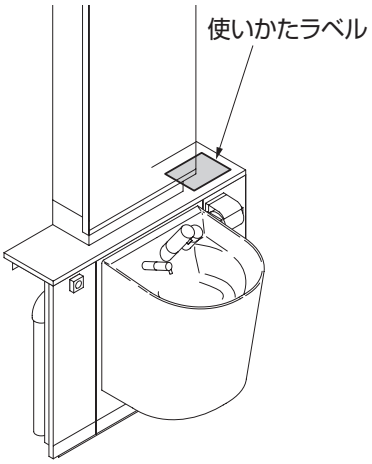

チェック

●ラベルのはり付けは、確実に行ってください。
はり付けない場合は、確実にお客様にお渡しください。

※汚物流し使いかたラベルは前面板部品箱に同梱

取扱説明書と鏡キャビネットのカギを必ずお客様にお渡しください。