TOTO

取扱説明書

横引排水管継手 UTR309A（左抜き用） UTR309B（右抜き用）	単独排水管継手 UTR310
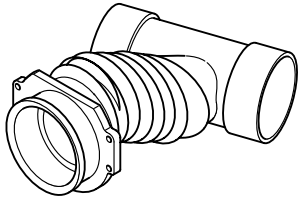	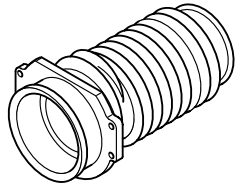

安全のために必ずお守りください

表　示	意　味
⚠注意	この表示を無視して、誤った取扱いをすると、『人が傷害を負う可能性が想定される内容及び、物質的損害の発生が想定される』内容を示しています。
❗	この表示は必ず実行していただく「強制」内容を伝えるものです。

※物的損害とは家屋・家財および家畜・ペットにかかわる拡大損害を示します。

⚠注意

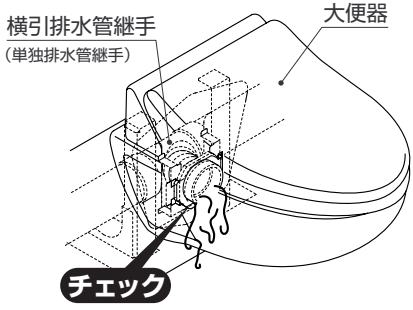

❗ **安全にご使用いただくために、大便器排水部回りの水漏れがないか定期的に点検してください。**
（目安：半年に一回）

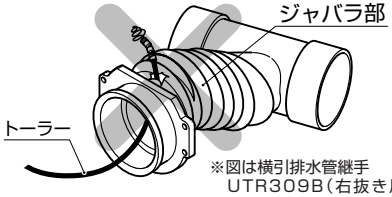

※図は横引排水管継手
UTR309B（右抜き用）です。

❗ **排水管の清掃にトーラーを使用する場合は、大便器を取り外し、先端がジャバラ部に当たらないようにして使用ください。**
ジャバラ部が破損し、漏水するおそれがあります。

❗ **点検・補修などで大便器を取り外し、再度取り付ける場合、排水パッキンの状態を確認し、変形や亀裂等の損傷があるときは、新しいものと交換してください。**

排水パッキン　品番：UTR395
希望小売価格：￥300（税抜）
※価格は予告なく改定されることがあります。

修理・取り扱いのご相談は
まずお求めの取付店・販売店へ

取付店・販売店　　〒

電話　　ー

転居や贈答品などでお求めの取付店・販売店へご相談できない場合は、商品名・品番をご確認のうえ、下記TOTO窓口までお問い合わせください。

お客様専用窓口

**商品の
お問い合わせは**

TOTO（株）お客様相談室へ

TEL **0120-03-1010**

FAX **0120-09-1010**

受付時間：9:00～17:00（夏期休暇・年末年始を除く）

修理のご用命は

**安心・信頼の
TOTOメンテナンス（株）修理受付センターへ**

ホームページ　http://www.tom-net.jp/

TEL **0120-1010-05**

FAX **0120-1010-02**

受　　付：年中無休
受付時間：8:00～19:00
訪問修理：年中無休（一部地域を除く）
営業時間：9:00～18:00

**交換部品・別売品の
ご購入は**

TOTOメンテナンス（株）TOTOパーツセンターへ

TEL **0120-8282-55**

FAX **0120-8272-99**

受付時間：平日 9:00～18:00　土・日・祝日 10:00～18:00
（夏期休暇・年末年始を除く）

※インターネットでの部品購入はTOTOWebショップへ（24時間受付）
http://www.toto.jp/ec/html/index.htm

お客様からお預かりした個人情報は、関連法令および社内諸規定に基づき慎重かつ適切に取り扱います。
詳細はTOTOホームページをご覧ください。

TOTO株式会社

TOTOホームページ　http://www.toto.co.jp/

2013.12
GSAS548V1