TOTO

取扱説明書 保証書付

フラットカウンター
多目的トイレパック

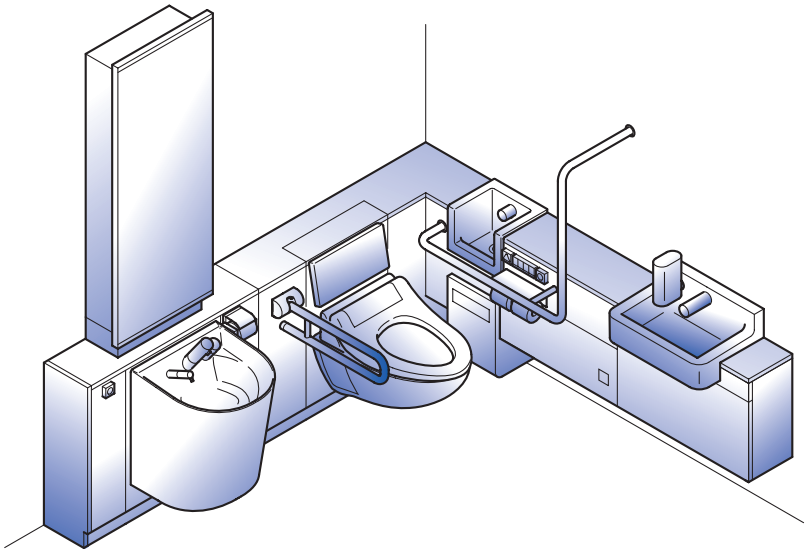

はじめに

安全のために必ずお守りください…2
安全上のご注意……3
使用上のご注意……8
各部のなまえ……9

使いかた

使いかた…… 12

お手入れ

日頃のお手入れ…… 14
定期的な点検…… 16
定期的な部品交換のお願い…… 20
故障かなっ？と思ったら…… 21
　大便器部…… 22
　洗面器・手洗器部…… 26
　汚物流し部…… 28

こんなときは

アフターサービス…… 32
仕様…… 34
保証書……巻末

◆このたびは、フラットカウンター多目的トイレパックをお買い上げいただき、誠にありがとうございます。
この取扱説明書をよくお読みのうえ、正しくお使いください。
◆保証書に、取付店名、取付日などが記入されていることを必ずお確かめください。
◆この取扱説明書は大切に保管し、必要なときにお読みください。

安全のために必ずお守りください

各器具の取り扱いについては、それぞれの製品に同梱の取扱説明書にしたがってください。

◆取扱説明書同梱の製品一覧
・壁掛フチなしトルネード大便器
・ウォシュレット
・背もたれ
・はね上げ手すり
・L 型手すり
・電気温水器
・自動水栓
・横形水石けん入れ
・水石けん供給栓
・単独排水管継手
・紙巻器

ご使用の前にこの「安全のために必ずお守りください」をよくお読みのうえ、正しくお使いください。

●お読みになったあとは、お使いになる方がいつでも見られる場所に必ず保管してください。
●この説明書では、商品を安全に正しくお使いいただき、あなたや他の人々への危害や、財産への損害を未然に防止するために色々な表示をしています。
その表示と意味は次のようになっております。

表　示	意　　味
⚠警告	この表示を無視して、誤った取り扱いをすると、 ●**人が死亡または重傷を負う可能性が想定される内容**を示しています。
⚠注意	この表示を無視して、誤った取り扱いをすると、 ●**人が傷害を負う可能性が想定される内容** ●**物的損害の発生が想定される内容**を示しています。

●お守りいただく内容の種類を、次の絵表示で区分し説明しています。

🛇	この記号はしてはいけない**「禁止」**内容です。
❗	この記号は必ず実行していただく**「強制」**内容です。

安全上のご注意

⚠警告

指定する電源（交流100V）以外では使用しない

火災の原因になります。

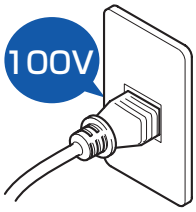

ガタついているコンセントは使わない

火災や感電の原因になります。

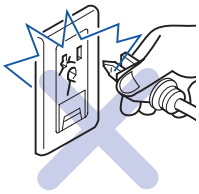

コンセントや配線器具の定格を超える使いかたをしない

たこ足配線などで定格を超えると、発熱による火災の原因になります。

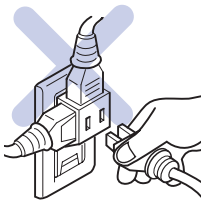

運転中は電源端子には絶対に手を触れない

感電の原因になります。

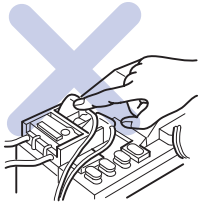

絶対に分解したり修理、改造は行わない

火災、感電や破損、脱落などにより、重大な事故の原因になります。

スイッチや配線部および端子台などの電気部品に水をかけたり、ぬれた手でさわらない

感電や故障の原因になります。

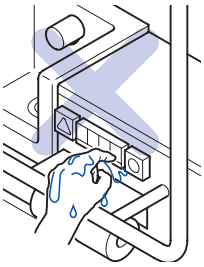

清掃・使用時等には、ライニングや鏡キャビネットに水がかからないようにしてください。

ライニング内、鏡キャビネット内には、電気部品が入っており、火災や感電・故障の原因になります。また、前面板やフレーム等の腐食につながります。

ぬれた手で電源プラグを抜き差ししない

感電の原因になります。

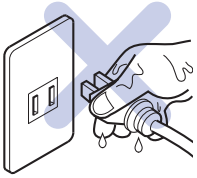

清掃・使用時等には、手すり・背もたれに水をかけないでください。

可動手すりの場合、作動不良につながります。また部材や下地が腐食することで商品が脱落し怪我や重大事故につながるおそれがあります。

⚠警告

電源プラグの刃などについたホコリは定期的に取り除き、根元まで確実に差し込む

火災や感電の原因になります。プラグを抜き、乾いた布でふいてください。

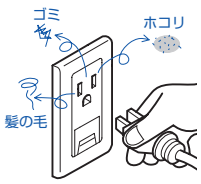

電源プラグを抜くときは、必ずプラグ本体を持って引き抜く

コードを引っ張るとプラグやコードが傷んで、火災や感電の原因になります。

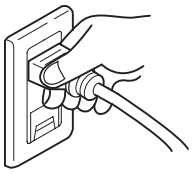

電源コードを折り曲げたり、重いものをのせるなど乱暴に扱わない

火災や感電の原因になります。

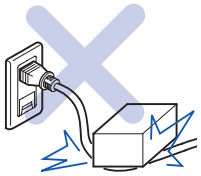

電気関連部品の保守点検や、お手入れの際には、必ず電源（分電盤ブレーカーもしくはコンセント）を切る

やけどしたり、感電の原因になります。

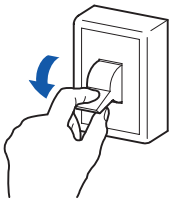

手すりと壁や前板の間に手や腕が入り込まないように十分注意して使用する

手や腕が挟まるなどにより、重大な事故の原因になります。

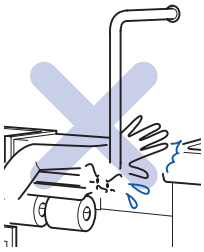

介助が必要な使用者の場合、介助者は事故が発生しないように十分注意する

使用者が手すりをつかみ損なうなどにより、重大な事故の原因になります。

アース（D 種接地）工事がされていることを確認する

アース工事がされていないと故障や漏電の時、感電する原因になります。アース工事は、お近くの工事店に依頼してください。

新築・改修工事後や水道断水復旧後は、必ず配管内の空気を抜く

大量の空気と水が混入して器具に供給されると、器具の破損や故障の原因となり、けがをしたり水漏れにより、家財などをぬらす財産損害発生の原因になります。

⚠注意

陶器に熱湯をかけない

陶器が破損してけがをしたり、漏水れのため、家財などをぬらす原因になります。

水での丸洗いはしない

故障や感電の原因になります。

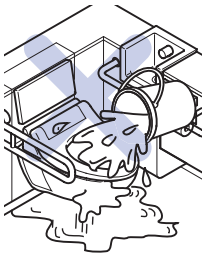

製品に強い力や衝撃を与えない

故障や水漏れのため、家財などをぬらす原因になります。

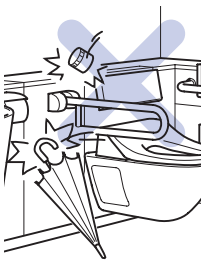

カウンターの上に乗ったり、重たいものを乗せない

カウンターが破損してけがの原因になります。

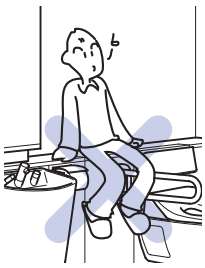

タバコなどの火気類を近づけない

火災の原因になります。

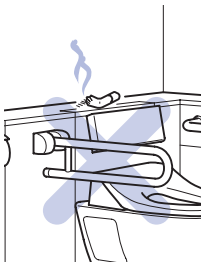

背もたれが破損していたり、固定ねじが緩んでいる場合は使用しない

背もたれが外れたり、破損部でけがをする原因になります。

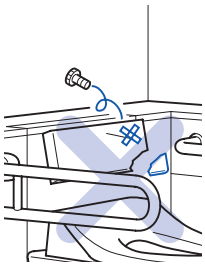

⚠注意

鏡に急に冷水や熱湯をかけない

破損する原因になります。割れたガラスはけがや重大事故の原因になります。

陶器や鏡に固いものをぶつけない

破損した陶器やガラスの破片により、けがや重大事故につながる原因になります。

鏡キャビネットの扉を開閉する際に、急激な開閉をしない

取り付けが不安定になり、扉などが落下してけがをする原因になります。

鏡にハマグリ状の小さい欠けが生じた場合は、そのまま使用しない

衝撃や温度の急変などで全体の割れに発展する原因になります。

鏡キャビネットの扉や棚にぶら下がったり、寄り掛かったりしない

取り付けが不安定になり、落下してけがをする原因になります。

鏡キャビネットに水や極度の湿気を与えない

部材が反ったり腐食することにより、けがや重大事故につながる原因になります。

鏡キャビネット内に洗剤や石けん液などを置かない

こぼれて内蔵機器やキャビネットを傷めたりする原因になります。

鏡キャビネットにシールなどを張り付けない

木質でできていますので表面材のはがれや変色の原因になります。

⚠注意

長期間使用しないときは、止水栓または配管部の元栓を閉める

水漏れなど予想しない事故の原因になり、家財などをぬらす原因になります。

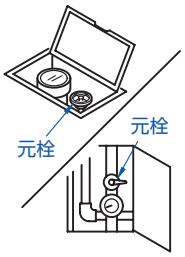

便器が詰まった場合、市販の吸引器（商品名：ラバーカップなど）で詰まりを除去する

そのままの状態で水を流すと、汚水があふれて家財をぬらす原因になります。

使用中にガタツキが出た場合は、ただちに使用をやめ、取付工事店、販売店または TOTO メンテナンス（株）に連絡して、点検を受ける

商品が脱落して、転倒などによりけがや重大事故につながる原因になります。

【汚物流し部】

ご使用前に 10 秒程度お湯を流して、ホース内部をリフレッシュする。
毎日、その日のご利用開始前に、1 分程度プルアウト水栓よりお湯を流して、電気温水器内の水を新しくする

長期間水栓を使用しなかった場合、ホースや電気温水器内の残水に雑菌が繁殖し、人体に影響を与える原因になります。

使用上のご注意

●次のことをお守りください。

【本体部】

ガムテープなどを貼り付けない

変色することがあります。

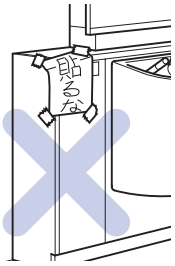

直射日光があたらないようにする

変色することがあります。

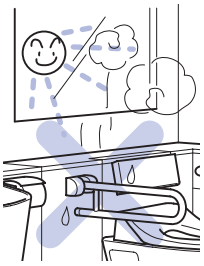

塗料・溶剤・薬品・殺虫剤等を付着させたり、アルカリ・塩酸系薬品等を直接棚の上に置かない

変色することがあります。

硬いものをのせて引きずらない

カウンターに傷が入ることがあります。

●便座・電気温水器など本製品に設置されている器具の取り扱いについては、各器具の取扱説明書を参照ください。

使いかたラベルについて

●汚物流し・はね上げ手すりには使いかたラベルが付属しています。
見やすい場所に貼ってご使用ください。

●貼り付け推奨位置は、対象器具上のカウンターです。

●ラベルの貼り付けは、確実に行ってください。

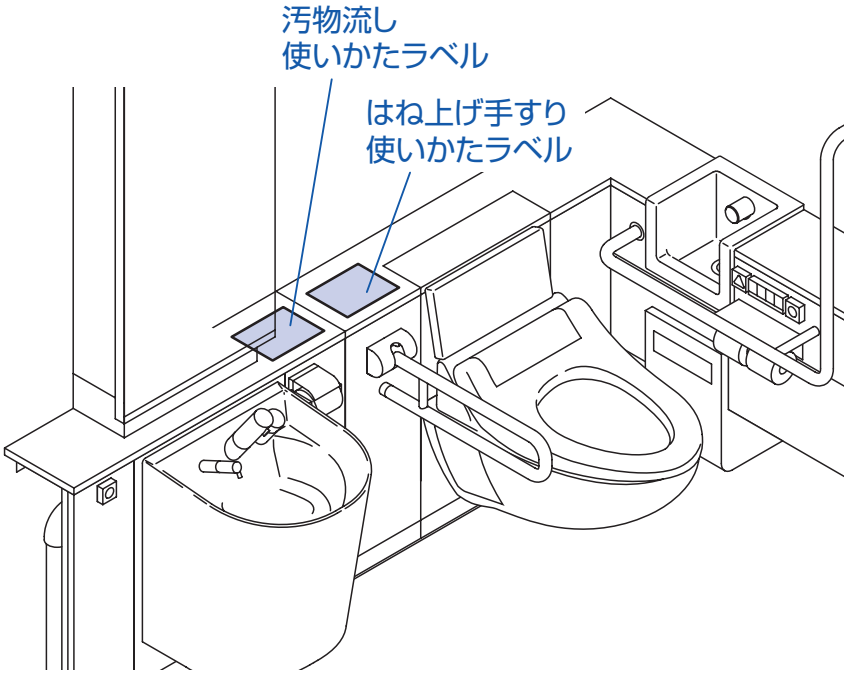

各部のなまえ

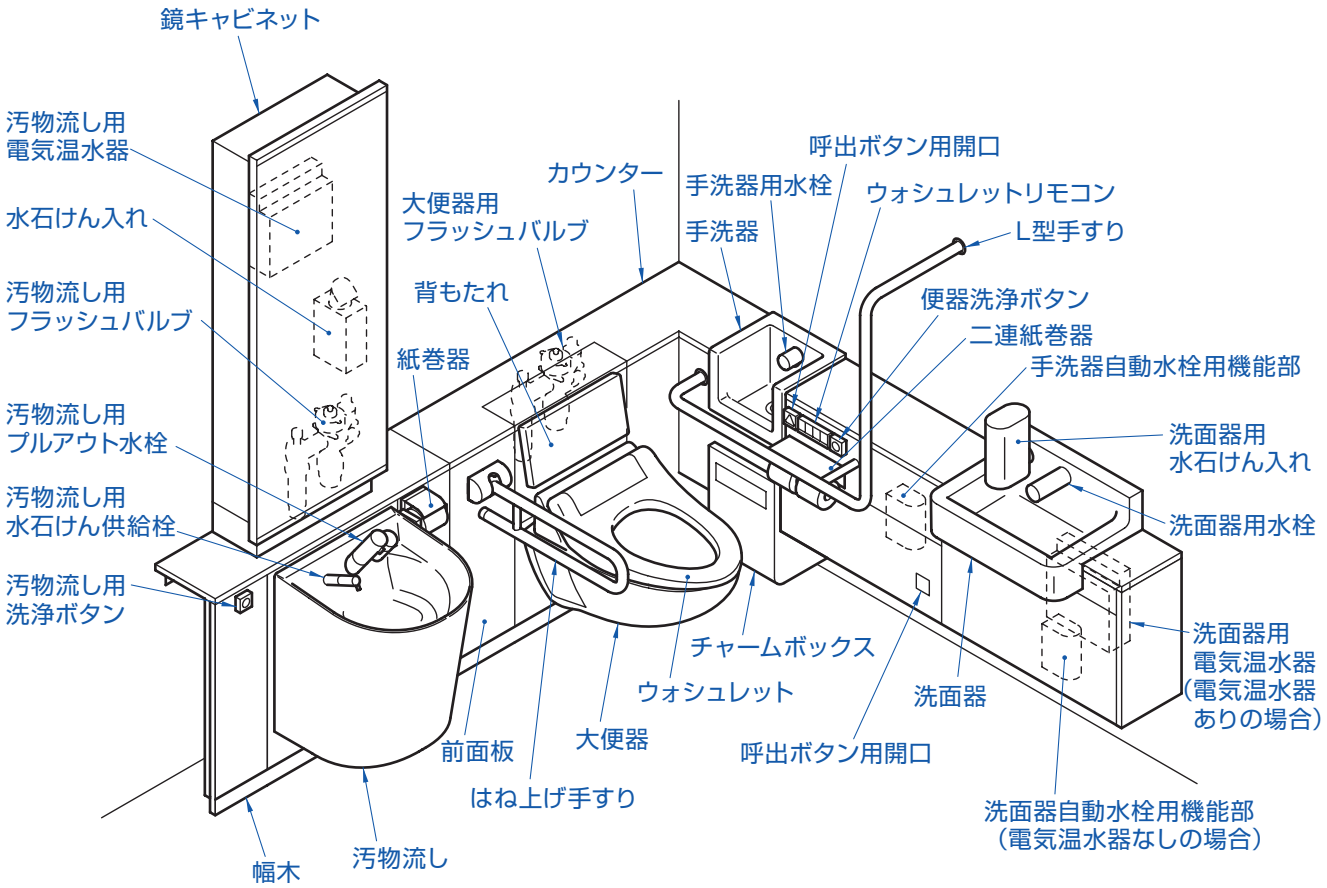
鏡キャビネット
汚物流し用
電気温水器
水石けん入れ
汚物流し用
フラッシュバルブ
汚物流し用
プルアウト水栓
汚物流し用
水石けん供給栓
汚物流し用
洗浄ボタン
カウンター
大便器用
フラッシュバルブ
背もたれ
紙巻器
呼出ボタン用開口
手洗器用水栓
手洗器
ウォシュレットリモコン
L型手すり
便器洗浄ボタン
二連紙巻器
手洗器自動水栓用機能部
洗面器用
水石けん入れ
洗面器用水栓
洗面器用
電気温水器
(電気温水器
ありの場合)
チャームボックス
ウォシュレット
洗面器
前面板
大便器
呼出ボタン用開口
はね上げ手すり
洗面器自動水栓用機能部
(電気温水器なしの場合)
幅木
汚物流し

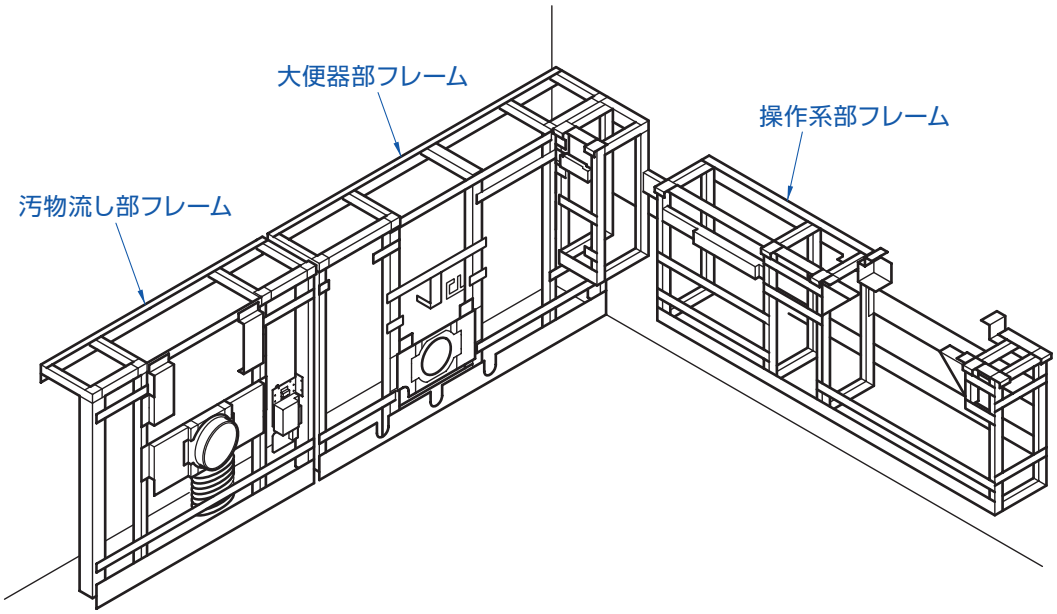
大便器部フレーム
操作系部フレーム
汚物流し部フレーム

【大便器部】

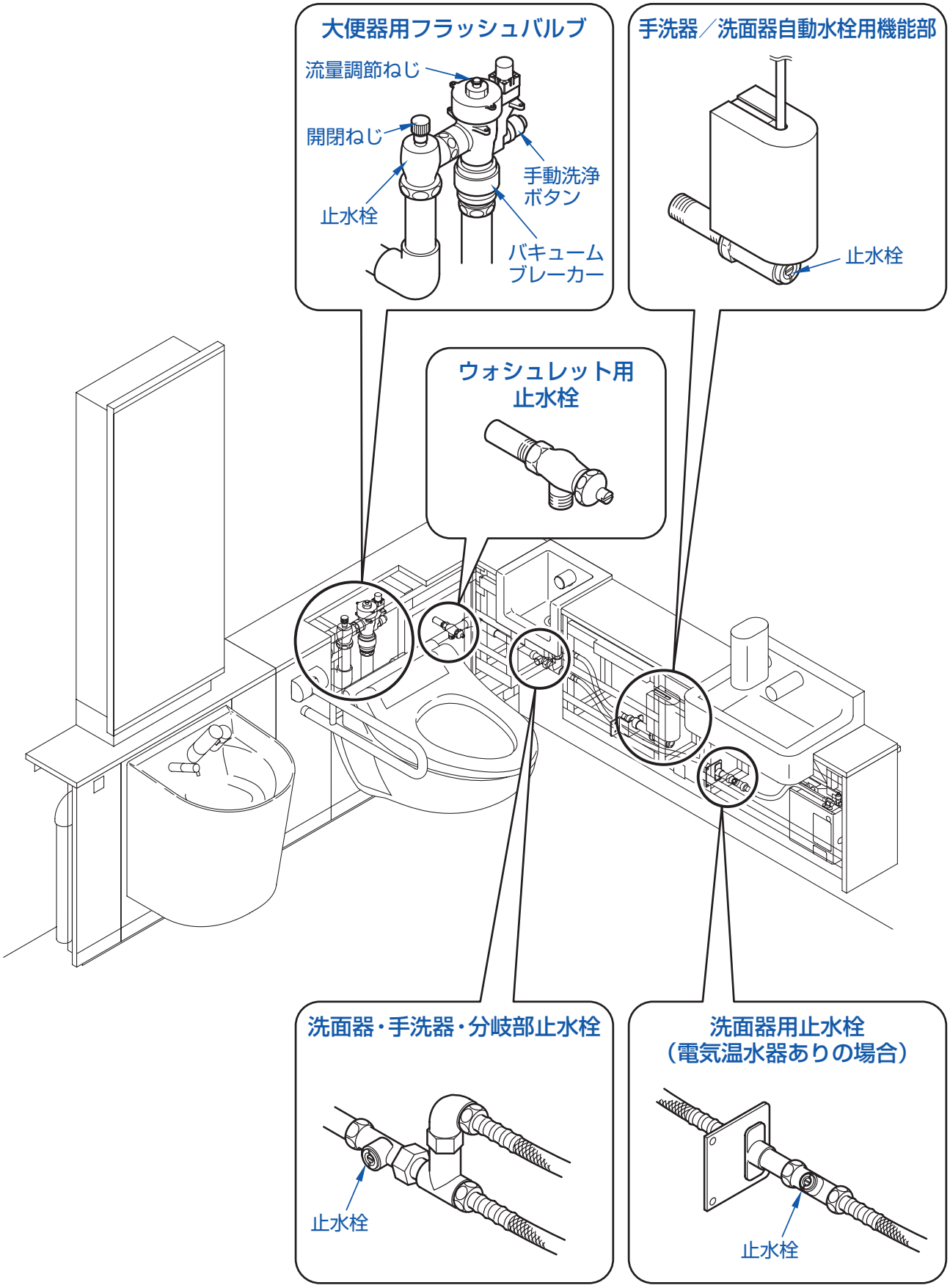
大便器用フラッシュバルブ
流量調節ねじ
開閉ねじ
止水栓
手動洗浄
ボタン
バキューム
ブレーカー
手洗器／洗面器自動水栓用機能部
止水栓
ウォシュレット用
止水栓
洗面器・手洗器・分岐部止水栓
止水栓
洗面器用止水栓
（電気温水器ありの場合）
止水栓

【汚物流し部】

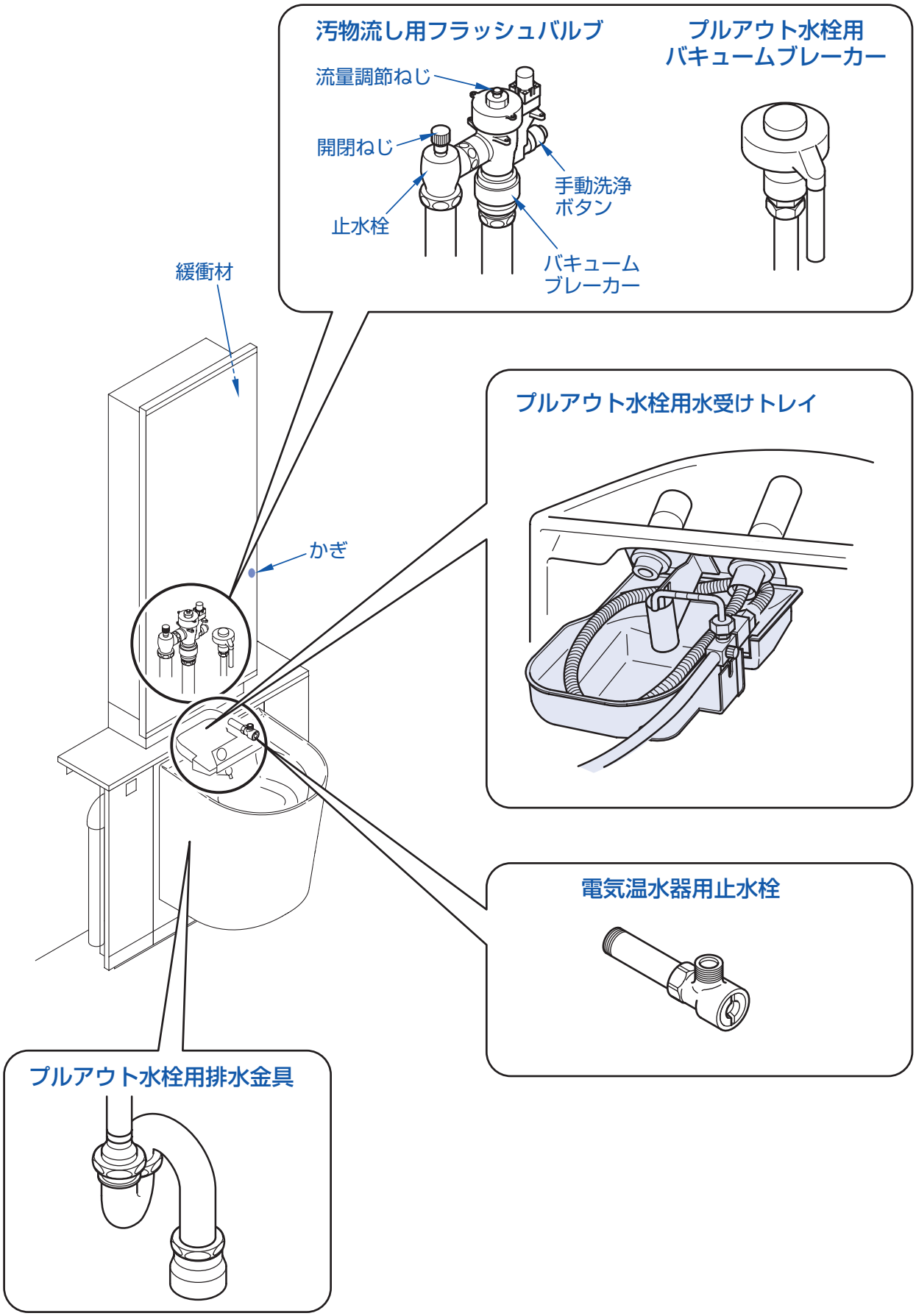
汚物流し用フラッシュバルブ
流量調節ねじ
開閉ねじ
止水栓
手動洗浄
ボタン
バキューム
ブレーカー
プルアウト水栓用
バキュームブレーカー
緩衝材
かぎ
プルアウト水栓用水受けトレイ
電気温水器用止水栓
プルアウト水栓用排水金具

使いかた

●各器具の使いかたについては、それぞれの製品に同梱の取扱説明書にしたがってください。
ここでは、これらの説明書にくわしく記載されていない項目について説明します。

【汚物流し　水栓類】

1 お湯を出す

●操作スイッチを押すとお湯が出ます。

●もう一度、操作スイッチを押すと止まります。
止め忘れても約 1 分経過すると自動的に止まります。

※適温にて出湯します。

※お湯は適量が出ます。水量調節機能はありません。

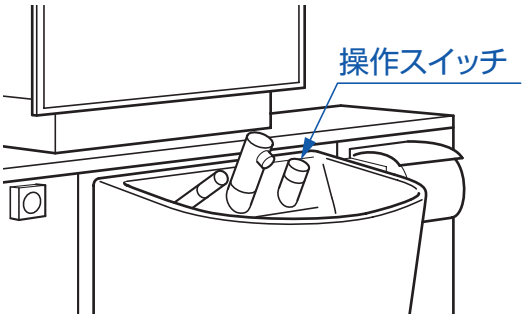

⚠注意

●吐水口の先端を手でふさがない
水が吐水口内を通って逆流し、水漏れする原因になります。

●毎日、その日の利用開始前に、1 分程度水栓よりお湯を流して、電気温水器内部の水を新しくする
長期間水栓を使用しなかった場合、ホースや電気温水器内の残水に雑菌が繁殖し、人体に影響を与えるおそれがあります。

2 吐水口部のホースを引き出す

●吐水口部にはホースが付いているので引き出して使うことができます。

●使用後は必ずもとの位置に戻してください。

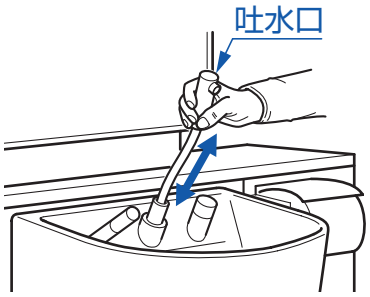

⚠注意

吐水口は必ず下向きにする
上向きのまま吐水すると、キャビネット内に水が侵入し家財などをぬらす財産損害が発生する原因になります。

3 水石けんを使う

●左側の水石けん供給栓の先端を押すと水石けんが出ます。

●水石けんタンクは鏡キャビネット内に設置されています。
補給の際は鏡キャビネットの扉を開けてタンクに補給してください。

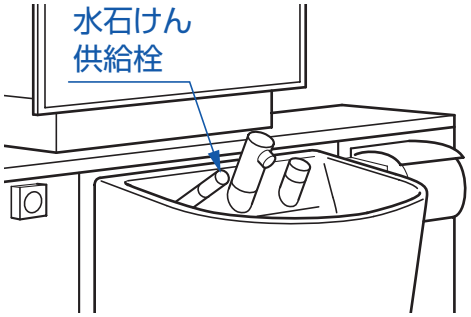

【チャームボックス】

ゴミ袋のセット、交換

●投入口の上部を持って手前に引っ張ってカバーを開けます。

●ビニール袋用枠を取り出します。

●ゴミ袋用枠に袋をかぶせ、チャームボックスに再度セットします。

●カバーを閉めます。
マグネットに付くまで戻してください。

●ゴミ袋は No.17 サイズ（360 × 500）の規格品が使用できます。

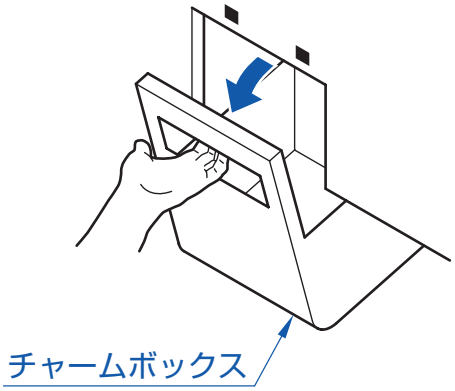

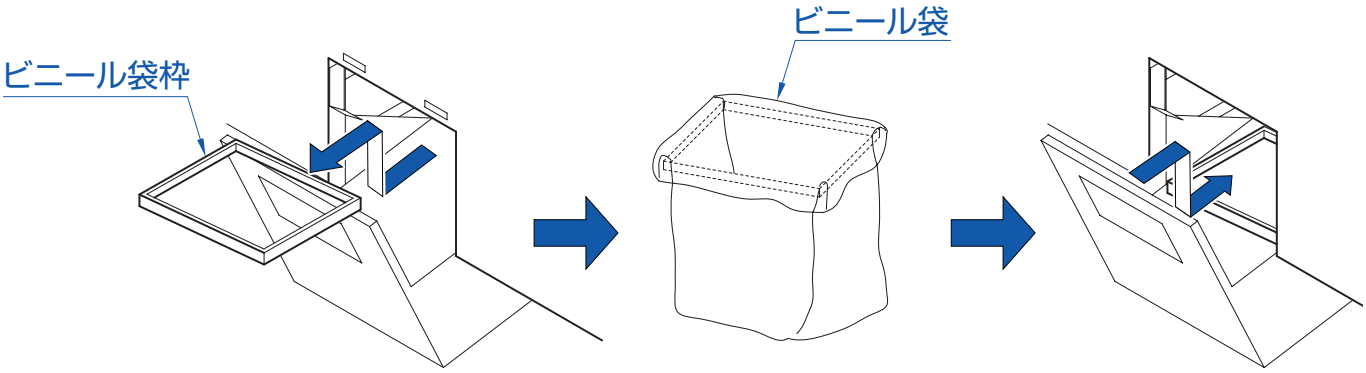

【汚物流し　鏡キャビネット】

鏡キャビネットの扉を開閉

●右側の鍵穴に鍵を差し込み、鍵を開けます。

●鍵の下にあるロックをつかむようにして解除し、鏡を手前に引いて扉を開けます。

●閉めるときは、ロックが掛かったことを確認してから鍵を閉めてください。

日頃のお手入れ

●いつまでも清潔で快適にご使用いただけるよう、是非日常のお手入れをご励行ください。

【大便器・手洗器・洗面器・汚物流し】

陶器表面に汚れがついた場合、および陶器外側の清掃は、次の方法で行ってください。

●スポンジに石けん液や中性洗剤をつけてふけばきれいになります。

●陶器内にがんこな汚れは市販の希塩素系洗剤で洗い落としてください。

希塩酸系洗剤を使用されるときは、カウンター・前板・水栓金具・リモコン類・紙巻器・手すりに付着させない

変色・変形・割れの原因となります。
万一付着した場合、十分水洗いして洗剤を落としてください。

●強酸性・強アルカリ性、研磨剤入の洗剤は使用しないでください。

●金属ブラシや研磨剤入りナイロンたわしなどの硬い清掃用具は使用しないでください。

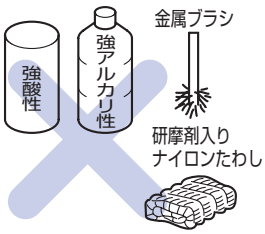

【洗面器】

●スリット排水路のお手入れ

①排水小穴表面に異物が引っ掛かっていたら、取り除いてください。

②スポンジでは届かない排水小穴は、歯ブラシなどを使って、汚れを落としてください。

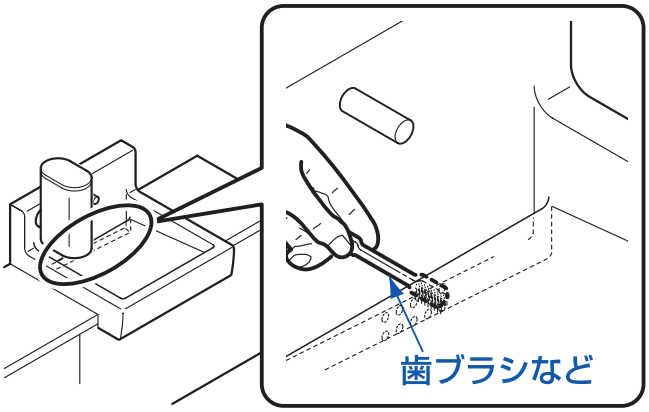

【カウンター・前板・幅木】

●汚れたときは、すみやかに布に適量にうすめた中性洗剤を含ませてふき取ってください。その後、水でぬらした柔らかい布をよく絞って洗剤をふき取り、最後に柔らかい布でからぶきしてください。

●がんこな汚れは薬品用アルコール（エチルアルコール）でふき取ってください。

下記のものは絶対に使用しない

傷や変色・割れの原因となります。

【カウンター（ホワイトの場合）】

●カウンターについたタバコのこげあとや口紅、インキなどの汚れは、液体クレンザーやナイロンたわしに水を含ませてこすりとってください。

●カウンターについた細かい傷は、サンドペーパーに少量の水をつけて磨くと取り除けます。
※上記処置した場合、若干の跡が残ります。

傷の程度に応じてペーパー# 280、500 の順で不具合を除去し、ナイロンたわし# 400、800 の順で仕上げます。

※研磨跡の境目が目立つようでしたら、ナイロンたわしで全体をぼかすようにしてください。

【カウンター（ブラックの場合）】

●カウンターについた傷、タバコのこげあと、口紅、インキなどの汚れの補修は TOTO メンテナンス（株）へご依頼ください。
（P32 を参照ください）

【水栓金具・鏡】

●布を使用したお手入れ

・**軽い汚れの場合**
水またはぬるま湯に浸した布をよく絞って汚れをふき取ってください。

・**ひどい汚れの場合**
適量にうすめた食器用中性洗剤を含ませた布で汚れをふき取った後、水ぶきをして、からぶきしてください。

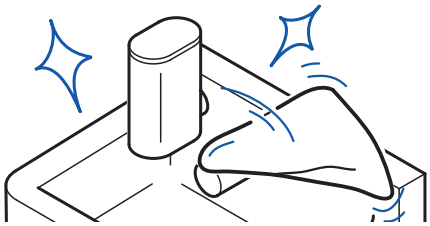

水栓・鏡の表面を傷つける以下のものは、絶対に使用しない

割れや傷の原因になります。

・酸性洗剤、塩素系漂白剤、アルカリ性洗剤
・シンナー、ベンジンなどの溶剤
・クレンザー、磨き粉など、粗い粒子を含んだ洗剤
・ナイロンたわし、たわし、ブラシなど

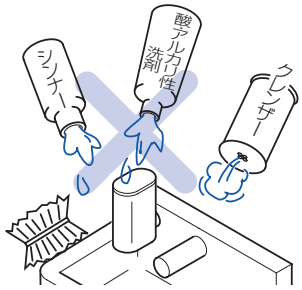

定期的な点検

安全・快適にご使用いただくために、以下の点検をお願いします。

【配管まわりの水漏れ（年２回）】

配管まわりの水漏れがないか確認する

●劣化・磨耗などで部品が破損し、けがをしたり、水漏れして家財などをぬらす財産損害発生のおそれがあります。
●水漏れしている場合は、止水栓または元栓を閉め、お求めの取付店・販売店または TOTO メンテナンス（株）へ修理をご依頼ください。

【本体のガタツキ（年２回）】

本体のガタツキがないか確認する

●本体部にガタツキがあるままお使いになると、配管に負荷がかかり、水漏れの原因になります。
●本体部にガタツキがある場合は、お求めの取付店・販売店または TOTO メンテナンス（株）へ修理をご依頼ください。

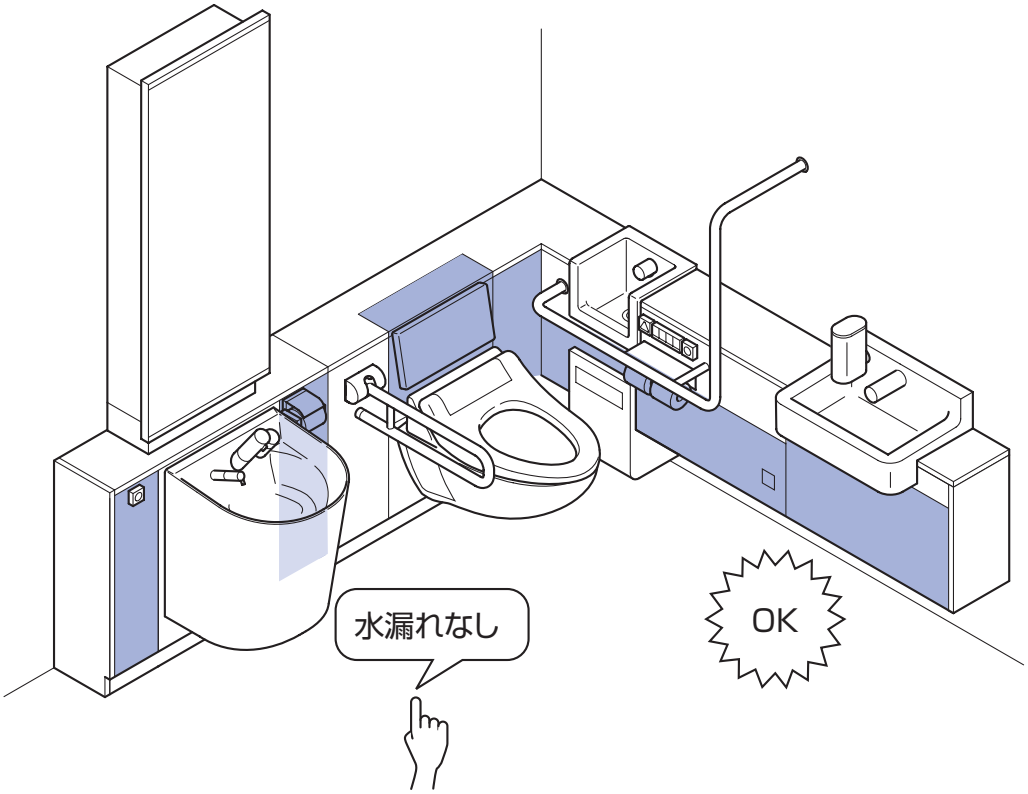

前面板（点検口）の取り外しかた

【大便器部】

1 大便器点検口（手洗器側）を外す

①点検口を上に持ち上げます。

②下部を手前に引っ張りながら下に落として外します。

※点検口の取り外し･取り付けは、ウォシュレットの給水ホースや電源コードに注意して作業をしてください。

●点検箇所
・ウォシュレット止水栓まわり
・各配管接続まわり

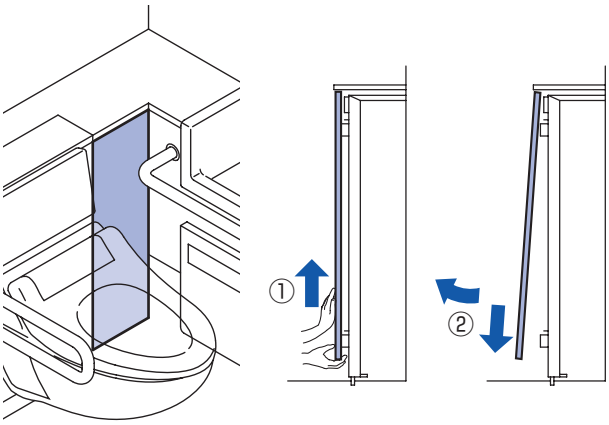

2 背もたれ付点検口を外す

①フレーム内のローレットねじを外します。

②点検口を上に持ち上げて外します。

※点検口の取り外し･取り付けは、ウォシュレットの給水ホースや電源コードに注意して作業をしてください。

●点検箇所
・フラッシュバルブまわり
・各配管接続まわり

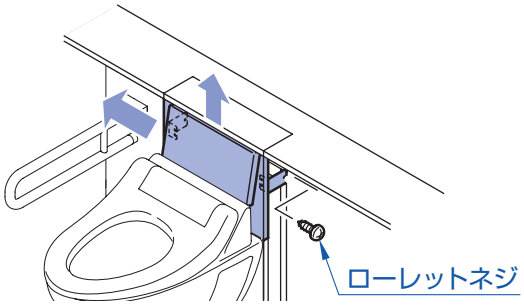

3 カウンターの点検口を外す

①フレーム内の蝶ボルトを外します。

②カウンター点検口を上に持ち上げて外します。

●点検箇所
・フラッシュバルブまわり

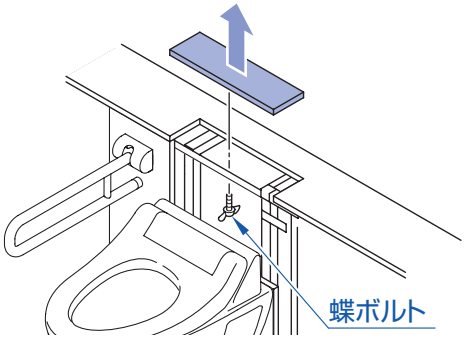

4 側面の点検口を外す（汚物流しがない場合）

①点検口を上に持ち上げます。

②下部を手前に引っ張りながら下に落として外します。

●点検箇所
・各配管接続まわり

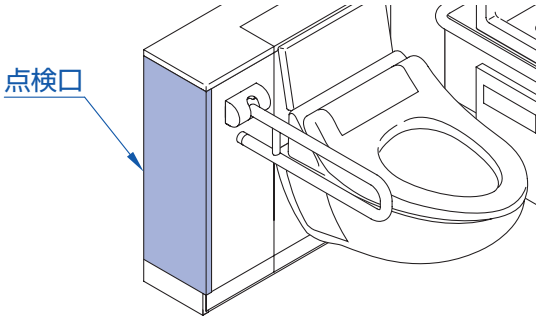

【手洗・洗面器部】

1 洗面器部点検口を外す

①洗面器点検口を止めている２個の化粧ボルトを緩めていくと点検口が下がってきます。

②連結材の先端が見えてきたら手前に引っ張り取り外します。

●点検箇所
・電気温水器まわり
・止水栓まわり
・自動水栓まわり
・各配管接続まわり

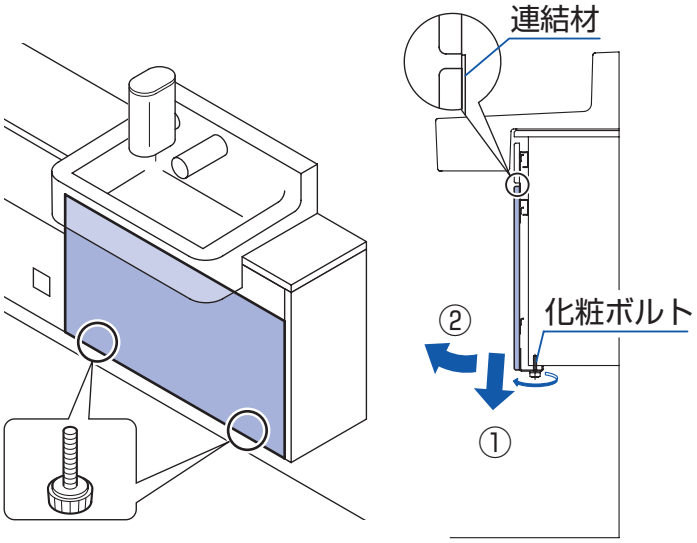

2 手洗器部点検口を外す

①大便器点検口（手洗器側）を外します。

②チャームボックスのカバーを開けます。

③手洗器部点検口を止めている３個の化粧ボルトを緩めていくと点検口が下がってきます。

④連結材の先端が見えてきたら手前に引っ張り取り外します。

●点検箇所
・止水栓まわり
・自動水栓まわり
・各配管接続まわり

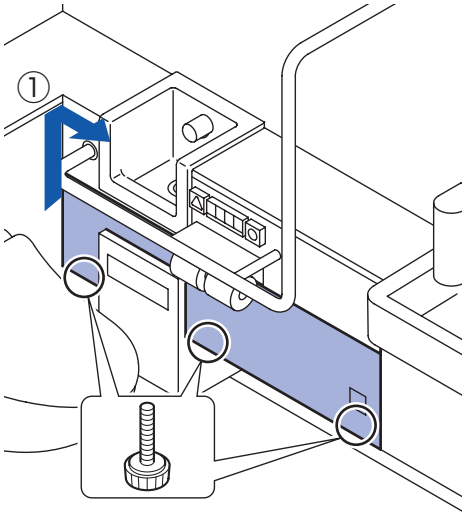

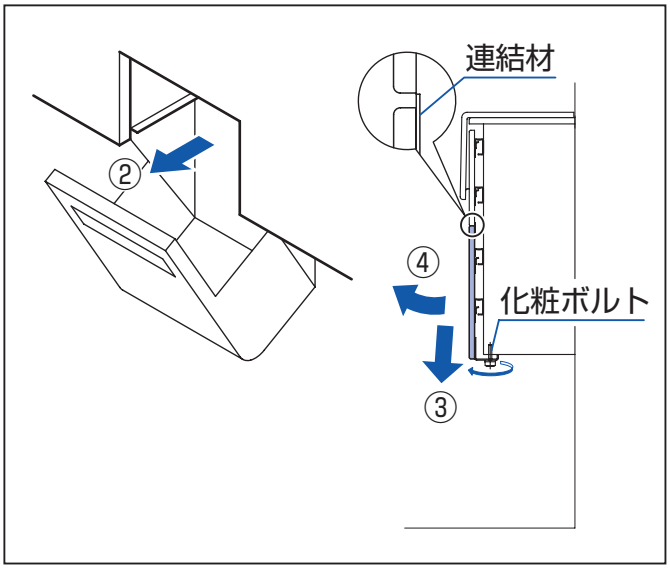

【汚物流し部】

陶器の両側の点検口を外す

①前面板を上に持ち上げます。

②下部を手前に引っ張りながら下に落として外します。

●点検箇所
・止水栓まわり
・各配管接続まわり

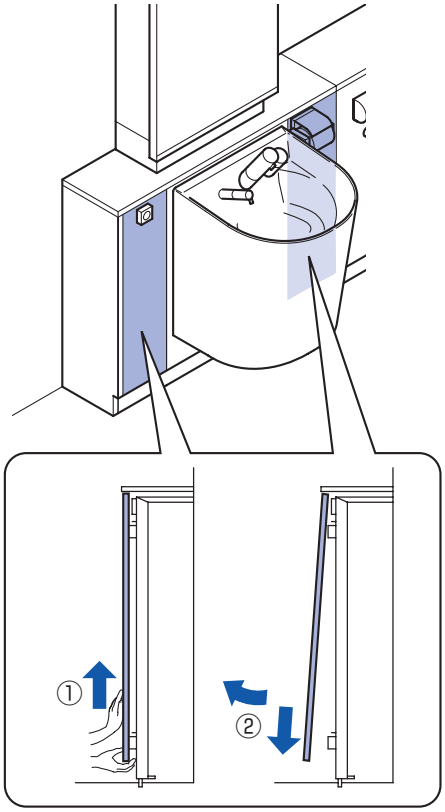

汚物流し　プルアウト水栓用水受けトレイの点検

鏡キャビネット内の水受けトレイの排水口にゴミが詰まっていないか確認してください。
詰まっている場合は取り除いてください。

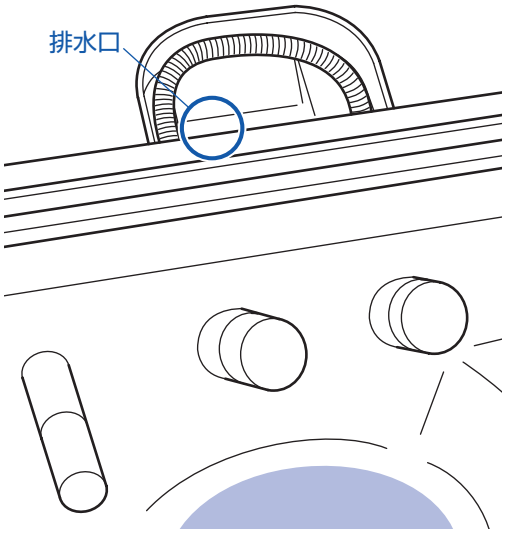

バキュームブレーカー部の点検（年２回）

大便器・汚物流し部フラッシュバルブ用バキュームブレーカー

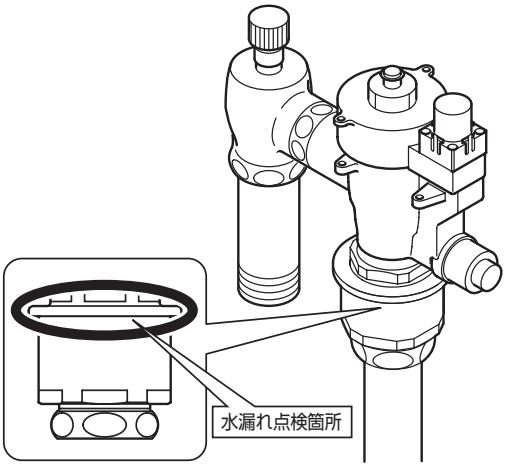

①バキュームブレーカー部の周囲を確認して、水漏れ跡がないかを確認する。

②２～３度押しボタンを押して作動して水を流し、水漏れしないかを確認する。

汚物流し部プルアウト水栓用バキュームブレーカー

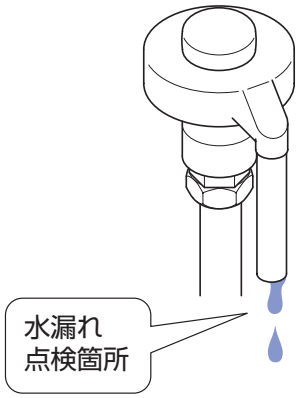

③プルアウト水栓の出／止スイッチを押してお湯を出し、バキュームブレーカーのホース先端から水が漏れるかを確認する。

①②③で、水漏れ跡や水漏れが確認されたときは、お求めの取付店・販売店、または TOTO メンテナンス（株）へ修理をご依頼ください。
なお、お客様がご自分でお取り替えの際は、取り替え用バキュームブレーカー（33 ページ）をお買い求めのうえ、お取り替えください。

定期的な部品交換のお願い

●安全・快適にご使用いただくために、以下について定期的に部品の交換が必要です。

バキュームブレーカーの交換

バキュームブレーカーが正常に機能しないと、状況によっては、水栓から一度吐水した水が逆流するおそれがあります。

※バキュームブレーカーの部品交換は、お求めの取付店・販売店、または TOTO メンテナンス（株）へ依頼してください。
TOTO メンテナンス（株）にご依頼の場合、修理料金は 技術料 ＋ 部品代 ＋ 出張料 がかかります。

大便器・汚物流し部フラッシュバルブ用バキュームブレーカー

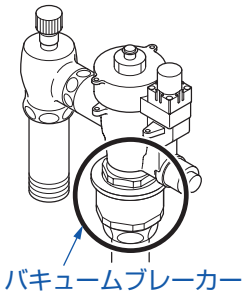

汚物流し部プルアウト水栓用バキュームブレーカー

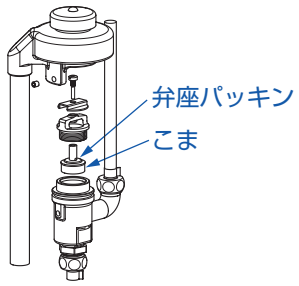

故障かなっ?と思ったら

故障したときは、まず停電中もしくは断水中でないか確認し、異常がなければ次の点検項目にそって点検してください。点検項目にそって点検しても故障が直らない場合や、なお不審な場合は、止水栓の開閉ねじを閉じた後、お取り付けの工事店にご相談ください。

⚠警告

電気関連部品の補修を行う場合は、感電防止のため、必ず元電源（分電盤ブレーカーもしくは、コンセントを抜く）を切って乾いた手で作業を行う

⚠注意

各器具の補修を行う場合は、漏水防止のため、必ず元バルブも締めて作業を行う

水漏れのおそれがあります。

⚠警告

修理技術者以外の人は、決められた項目以外は絶対に分解・修理・改造は行わない

故障・感電の原因になります。

駆動部・端子台に水をかけたりぬれた手でさわらない

故障・感電の原因になります。

⚠注意

点検口を取り外す時および、パック内部の点検、メンテナンス作業を行う際は、必ず手袋を着用する

けがの原因となります。

大便器部の点検

以下のような場合は故障ではありません。修理を依頼される前にお調べください。

修理を依頼される前に				
現象		点検していただくところ	処置の仕方	ページ
洗浄水が出ない	手動洗浄ボタンで洗浄水が流れる	電源は入っていますか?	電源を入れる	—
		結線状態は正常ですか?	正しく結線し直す	22
		停電中ではありませんか?	手動洗浄ボタンで洗浄する	22
	手動洗浄ボタンで洗浄水が流れない	断水中ではありませんか?	バケツで洗浄する	22
			回復するまで待つ	—
		フラッシュバルブの止水栓は開いていますか?	止水栓を開ける	23
		フラッシュバルブのピストンのフィルターにゴミなどが詰まっていませんか?	ピストンのフィルターを掃除する	24
洗浄水が止まらない		フラッシュバルブのピストンのフィルターにゴミなどが詰まっていませんか?	ピストンのフィルターを掃除する	24
		フラッシュバルブのピストンの小穴にゴミなどが詰まっていませんか?	ピストンの小穴を掃除する	24
洗浄水量が少ない		止水栓の開き具合は適当ですか?	適量の水量になるように止水栓を調節する	23
		フラッシュバルブ流量調節ねじの調節は適当ですか?	流量調節ねじを調節する	23

※ウォシュレット関連の不良、故障が発生した際は、ウォシュレット同梱の取扱説明書を参照のうえ、処置ください。

故障かなっ?と思ったら（大便器部）

【手動洗浄ボタンで洗浄する】

1 前面板を取り外す

2 手動洗浄ボタンを押して洗浄する

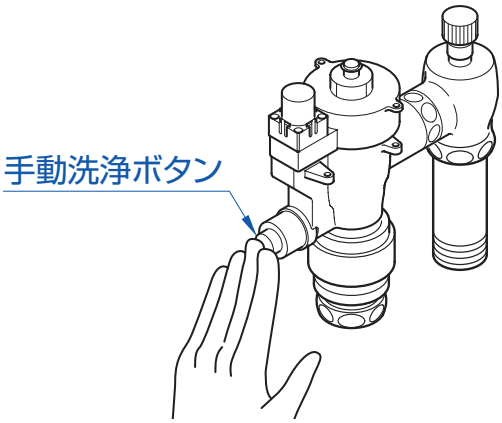

【バケツで洗浄する】

1 バケツに 10L 程度の水をくむ

2 便器の中に勢いよく流し込む

3 水を便器内にためる

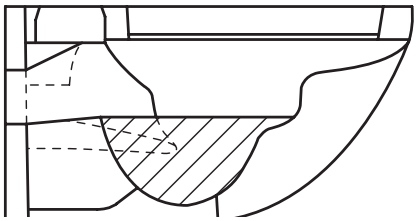

【正しく結線し直す】

下図を参考に結線状態を確認してください。

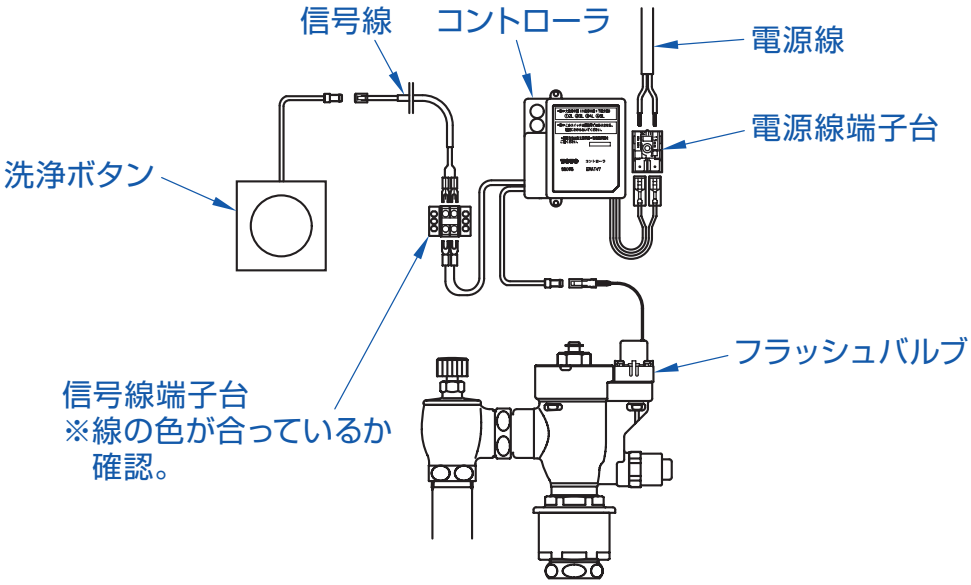

【吐水量を調節する】

吐水量の調節が必要な場合は流量調節ねじを回して調節ください。
吐水量は出荷時に約 5.5L に調整しています。

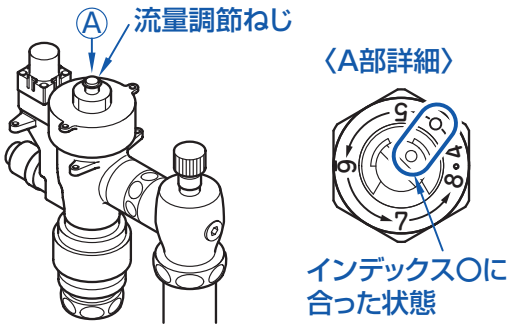

- ●流量調節ねじがインデックス４と５の間 “○” に合った状態。
- ●コントローラのロータリースイッチが１に合った状態。

（右図参照）

洗浄水量は、
『流量調節ねじ+コントローラの設定（フラッシュバルブ）』
で決定されますので出荷時の状態で
『4.5L（フラッシュバルブ）＋1L（コントローラ）』
の5.5Lとしてご使用いただけます。

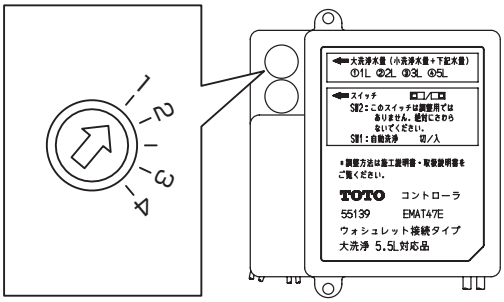

【吐水量を出荷時設定に戻したい時は…】
流量調節ねじを右回りいっぱいに回した状態から左回しでインデックス４と５の間 “○” に合わせます。
コントローラのロータリースイッチが１に合っていることを確認してください。

【開閉ねじ（止水栓）を調整する】

1 止水栓の開度を調整する

- ●便器洗浄中に最大水位が左図範囲内（便器上面から 30 ～ 40mm の範囲）に収まるように止水栓の開度を調整してください。

2 洗浄水の飛び出しを確認する

- ●洗浄中に洗浄水が便器外へ飛び出していないことを確認してください。

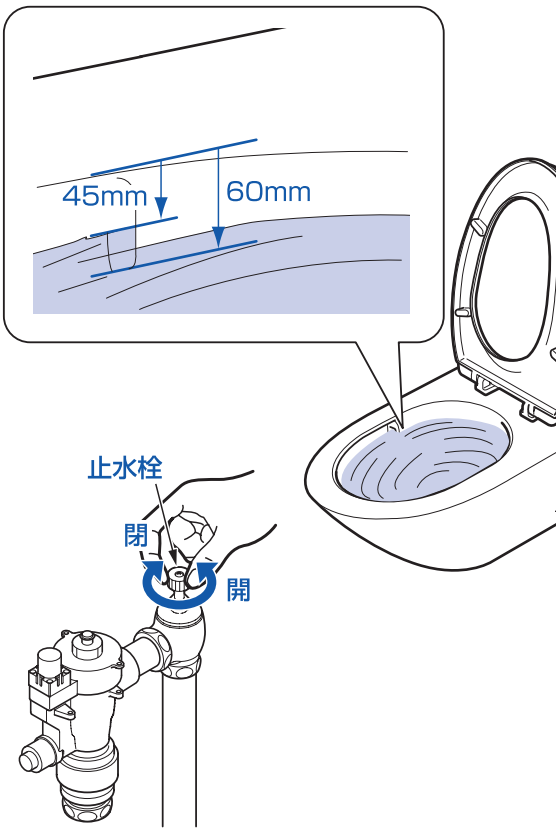

⚠注意

必ず２～３回流して洗浄水が飛び出していないことを確認する

便器洗浄中に洗浄水が飛び出している場合は、止水栓を絞り再度調整を行う

【ピストンバルブおよび本体シート部の確認】

1 開閉ねじを閉める

●元バルブ（設備側）またはフラッシュバルブの開閉ねじ（10 ページ参照）を閉める。

2 フィルターを掃除する

●フィルターに詰まったゴミや汚れ等をブラシなどで掃除し、完全に取り除きます。

●小穴が詰まっていたら 0.5mm 以下の細い針金（荷札の針金等）で掃除します。

3 ピストンを掃除する

●本体シート面およびピストンのシート面のごみかみおよびさびなどを点検しブラシで軽く掃除します。

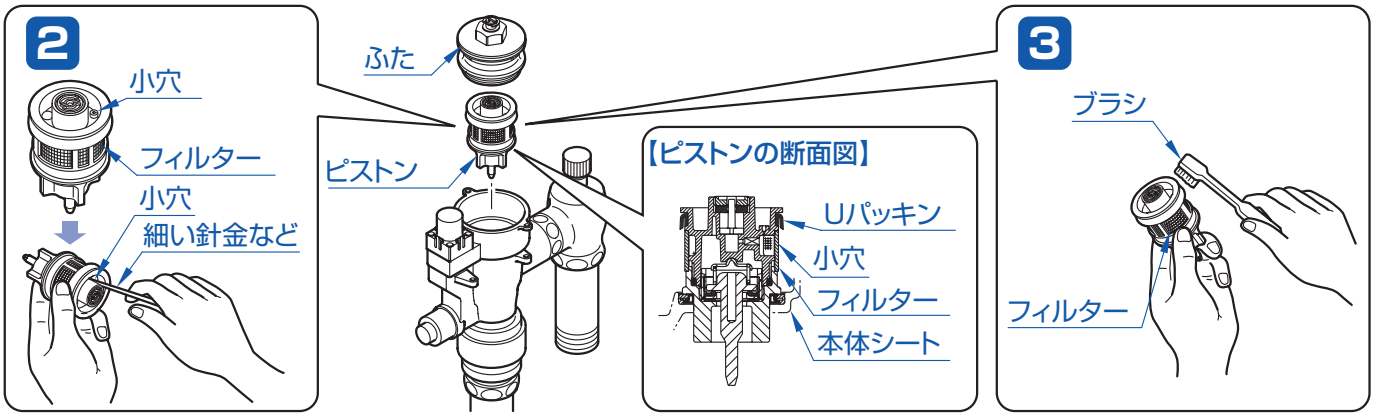

【ウォシュレット用フィルターの掃除】

詳しくはウォシュレットに付属の取扱説明書をご参照ください。

1 止水栓を閉める

●バック本体のウォシュレット用止水栓を閉めて給水を止めます。

2 フィルターを掃除する

●ウォシュレット本体内の給水フィルター付止水栓を外して、フィルターを掃除します。

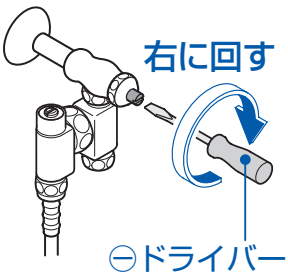

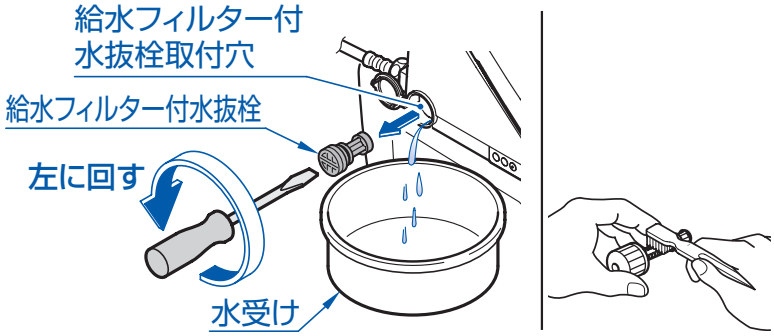

⚠注意 🚫 **止水栓を開けたまま給水フィルター付止水栓を外さない**

水が噴き出します。

故障かなっ?と思ったら（洗面・手洗器部）

手洗器部・洗面器部の点検

修理を依頼される前に			
現　　象	不良・故障の原因	処置の仕方	ページ
水(湯)がでない	止水栓が閉じている	止水栓を左に回して開く	26
	光電センサの表面が汚れている	表面を掃除する	自動水栓取扱説明書参照
	光センサの感知領域内に障害物がある	障害物を取除く	
	電気温水器の電源プラグが完全に差し込まれていますか?	電源プラグを確実にコンセントに差し込んでください。	電気温水器説明書参照
	電気温水器の電源スイッチが入っていますか?	電源スイッチを入れてください。	
	電気温水器のタンクが空の状態で電源スイッチを入れていませんか?	安全装置が作動している場合はリセットボタンを押してください。	
	停電・断水	回復するまでお待ちください	—
吐水量が少ない	吐水口の網の目詰まり	吐水口を掃除する	25
	フィルターの目詰まり	フィルターをブラシで掃除する	26
水が止まらない	光電センサの表面が汚れている	表面を掃除する	自動水栓取扱説明書参照
	光電センサの感知領域内に障害物がある	障害物を取除く	
水石けんが出ない	水石けんの残量が少ない	水石けんを補給する	25

●電気温水器の不良、故障が発生した際は、止水栓（給水・電気温水器）（26 ページ参照）を閉め、それぞれに同梱の取扱説明書をご参照のうえ、処置してください。

【自動水栓吐水口の掃除】

●フィルターを取り出してブラシなどで掃除し、水洗いしてもとの位置にもどす。

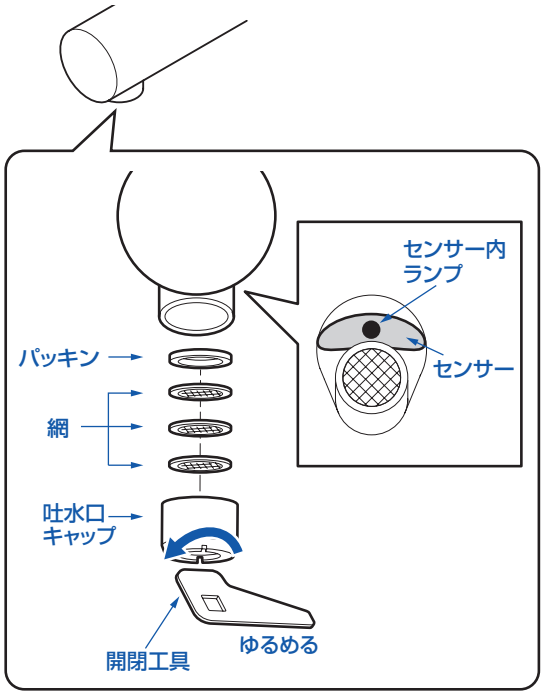

【水石けんの補給】

●上部のふたを上に持ち上げて回転させ、水石けんを補給してください。

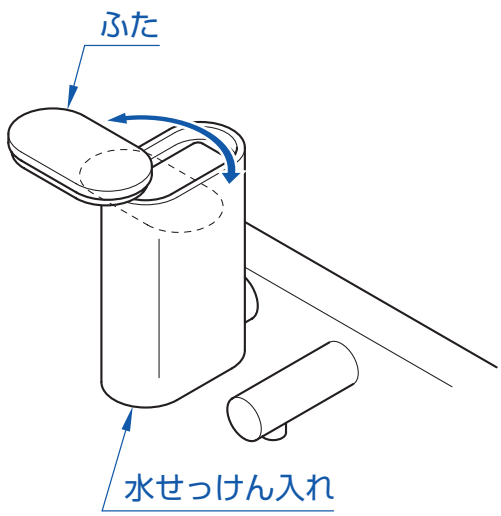

【フィルターの掃除】

ご使用になられているうちに吐水量が少なくなったときには、フィルターを掃除してください。

1 止水栓を閉める

●フィルター付止水栓を付属の開閉工具で右に回して閉めます。

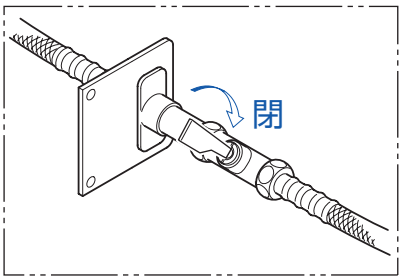

電気温水器の場合

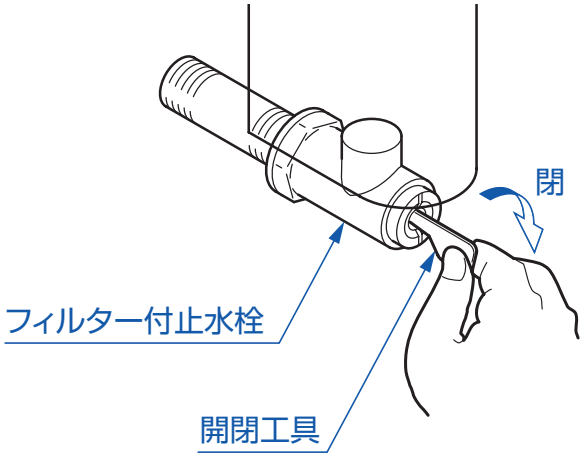

2 フィルターふたを外す

●フィルターふたを付属の開閉工具で左に回して外します。

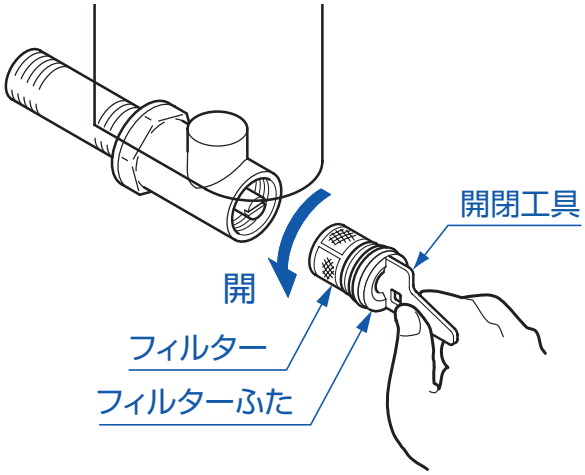

3 フィルターを掃除する

●フィルターを取り出してブラシなどで掃除し水洗いをします。
※破損したり、汚れがおちない場合などは、フィルター 66435R を手配ください。

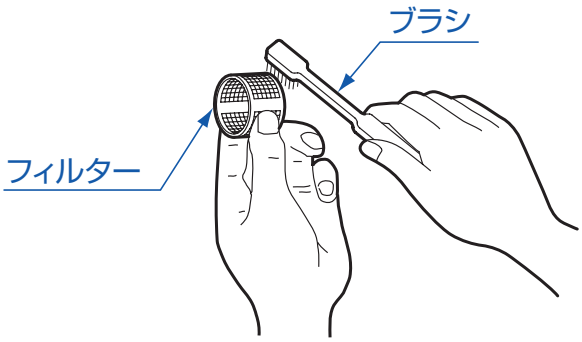

4 フィルターふたを取り付ける

●フィルターをもとの位置にもどし、フィルターふたを取り付けます。

5 吐水量を調節する

●適正な吐水量にフィルター付止水栓を回し調節します。

汚物流し部の点検

修理を依頼される前に				
現　　象		点検していただくところ	処置の仕方	ページ
洗浄水が出ない	手動洗浄ボタンで洗浄水が流れる	電源は入っていますか?	電源を入れる	—
		結線状態は正常ですか?	正しく結線し直す	28
		停電中ではありませんか?	手動洗浄ボタンで洗浄する	28
	手動洗浄ボタンで洗浄水が流れない	断水中ではありませんか?	バケツで洗浄する	28
			回復するまで待つ	—
		フラッシュバルブの止水栓は開いていますか?	止水栓を開ける	29
		フラッシュバルブのピストンのフィルターにゴミなどが詰まっていませんか?	ピストンのフィルターを掃除する	30
洗浄水が止まらない		フラッシュバルブのピストンのフィルターにゴミなどが詰まっていませんか?	ピストンのフィルターを掃除する	30
		フラッシュバルブのピストンの小穴にゴミなどが詰まっていませんか?	ピストンの小穴を掃除する	30
洗浄水量が少ない		止水栓の開き具合は適当ですか?	適量の水量になるように止水栓を調節する	29
		フラッシュバルブ流量調節ねじの調節は適当ですか?	流量調節ねじを調節する	29

汚物流し水栓類の点検

修理を依頼される前に			
現　　象	不良･故障の原因	処置の仕方	ページ
お湯が出ない お湯が少ない	止水栓は十分に開いていますか?	止水栓を開く	30
	フィルターや排水口にゴミなどが詰まっていませんか?	フィルター、吐水口の掃除をする	30、31
	停電中または断水中ではありませんか?	回復するまで待つ	—
お湯が止まらない	電気温水器の電源プラグが完全に差し込まれていますか?	電源プラグを確実にコンセントに差し込んでください。	電気温水器説明書参照
	電気温水器の電源スイッチが入っていますか?	電源スイッチを入れてください。	
	電気温水器のタンクが空の状態で電源スイッチを入れていませんか?	安全装置が作動している場合はリセットボタンを押してください。	
	万一、出／止スイッチを押してもお湯が止まらない場合は、止水栓を閉めてください。		
水石けんが出ない	水石けんは入っていますか?	水石けんを補給する	31

●電気温水器の不良、故障が発生した際は、止水栓（給水･電気温水器用）（30 ページ参照）を閉め、それぞれに同梱の取扱説明書をご参照のうえ、処置してください。

故障かなっ?と思ったら（汚物流し部）

【手動洗浄ボタンで洗浄する】

1 前面板を取り外す

2 手動洗浄ボタンを押して洗浄する

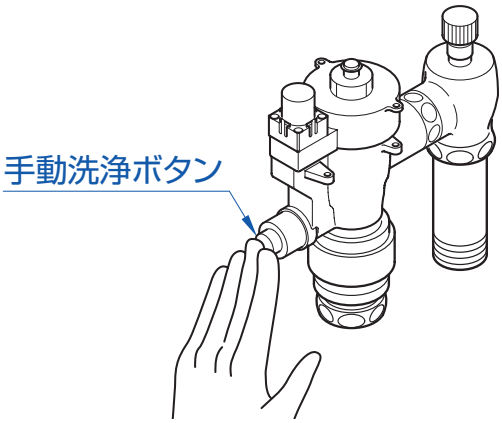

【バケツで洗浄する】

1 バケツに 10L 程度の水をくむ

●１つのバケツで足りない場合は複数用意します。

2 汚物流しの中に勢いよく流し込む

●一度に流し込んでください。

3 水を汚物流し内にためる

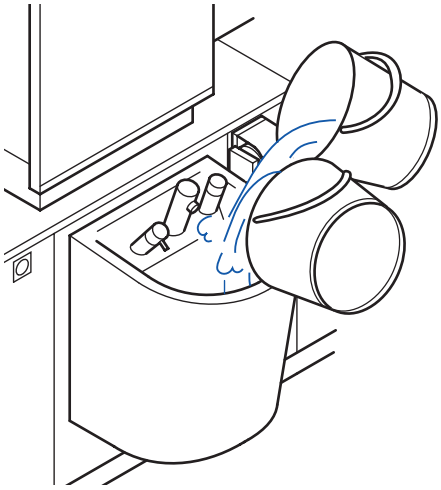

【正しく結線し直す】

下図を参考に結線状態を確認してください。

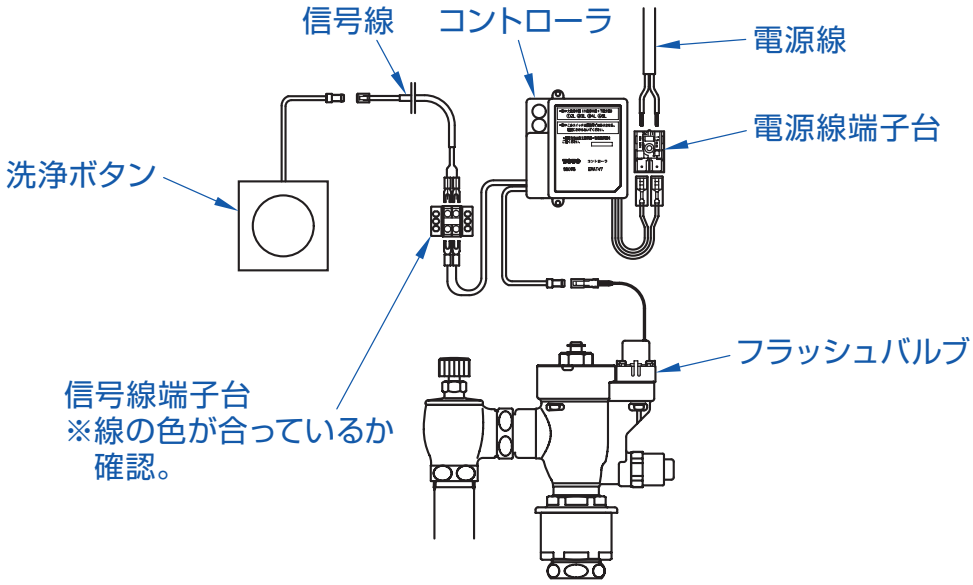

【吐水量を調節する】

吐水量の調節が必要な場合は流量調節ねじを回して調節ください。
吐水量は出荷時に約 8L に調整しています。

●流量調節ねじがインデックス６に合った状態。
●コントローラのロータリースイッチが１に合った状態。

（右図参照）

洗浄水量は、
『流量調節ねじ+コントローラの設定
（フラッシュバルブ）』
で決定されますので出荷時の状態で
『 6L + 2L 』
（フラッシュバルブ）（コントローラ）
の8Lとしてご使用いただけます。

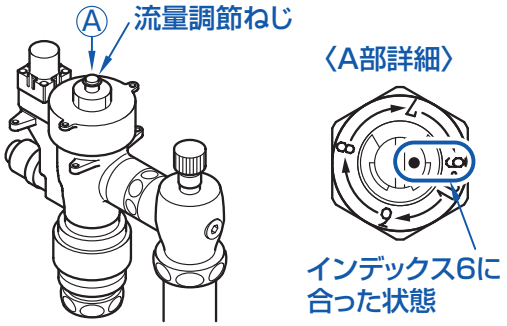

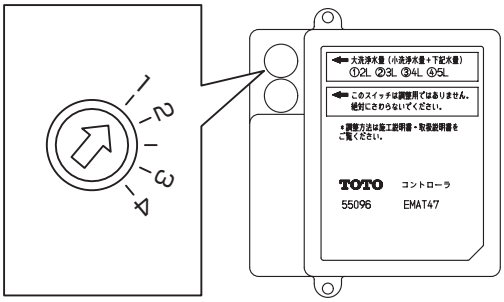

【吐水量を出荷時設定に戻したい時は…】
流量調節ねじを右回りいっぱいに回した状態から左回しでインデックス６に合わせます。
コントローラのロータリースイッチが１に合っていることを確認してください。

【開閉ねじ（止水栓）を調整する】

1 汚物流し止水栓の開度を調整する

●汚物流し洗浄中に最大水位が右図範囲内（吐水口の底面ライン～吐水口中央の間）に収まるように止水栓の開度を調整してください。
また、水栓金具に洗浄水がかぶっていないことを確認してください。

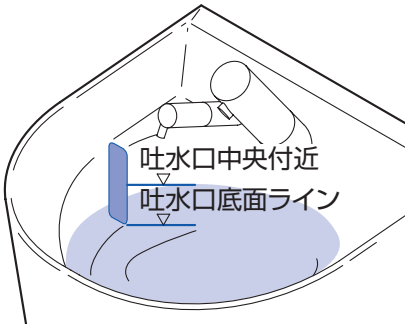

2 洗浄水の飛び出しを確認する

●洗浄中に洗浄水が陶器外へ飛び出していないことを確認してください。

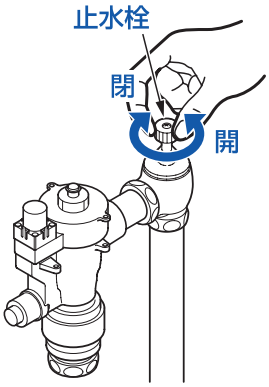

⚠注意

必ず２～３回流して洗浄水が飛び出していないことを確認する

便器洗浄中に洗浄水が飛び出している場合は、止水栓を絞り再度調整を行う

【ピストンバルブおよび本体シート部の確認】

1 開閉ねじを閉める

●元バルブ（設備側）またはフラッシュバルブの開閉ねじ（11 ページ参照）を閉める。

2 フィルターを掃除する

●フィルターに詰まったゴミや汚れ等をブラシなどで掃除し、完全に取り除きます。

●小穴が詰まっていたら 0.5mm 以下の細い針金（荷札の針金等）で掃除します。

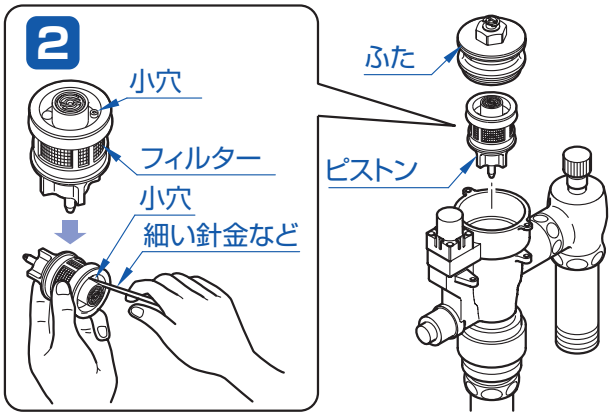

3 ピストンを掃除する

●本体シート面およびピストンのシート面のごみかみおよびさびなどを点検しブラシで軽く掃除します。

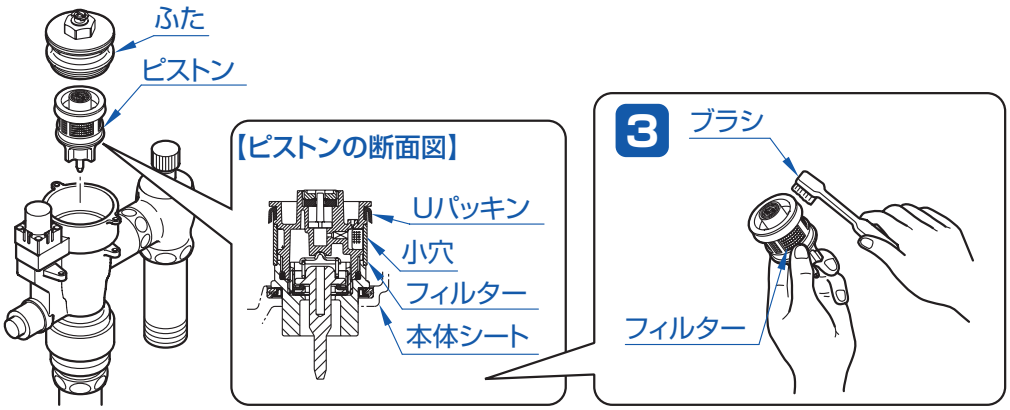

【止水栓フィルターの掃除】

ご使用になられているうちに吐水量が少なくなったときには、フィルターを掃除してください。

1 止水栓を閉める

●止水栓を付属の開閉工具で右に回して閉めます。

2 フィルターを取り外す

●フィルターふたを付属の開閉工具で左に回して外します。

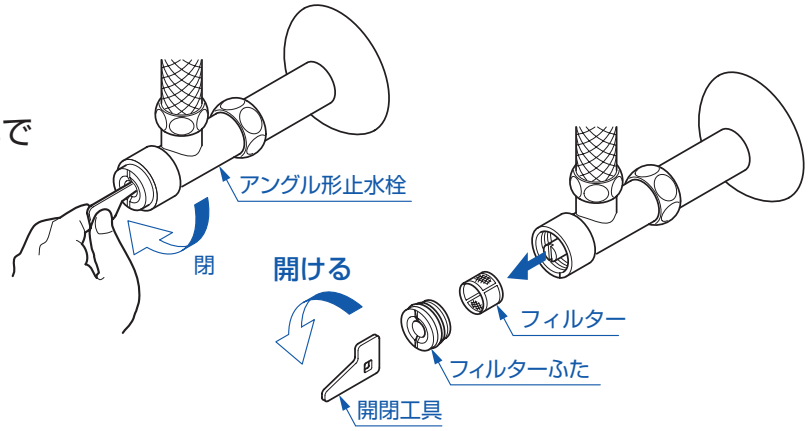

3 フィルターを掃除する

●フィルターを取り出してブラシなどで掃除し水洗いをします。

※破損したり、汚れがおちない場合などは、フィルター 66435R を手配ください。

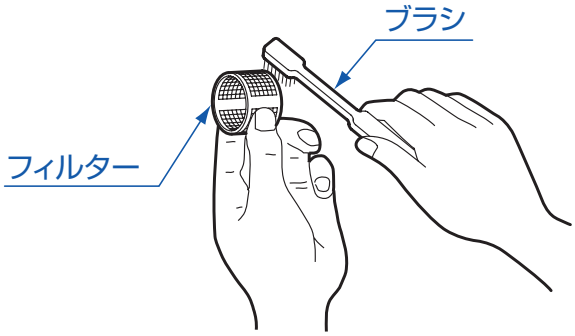

4 フィルターふたを取り付ける

●フィルターふたをもとの位置にもどし、フィルターふたを取り付けます。

5 吐水量を調節する

●吐水量が多い場合、適正な吐水量にフィルター付止水栓を回し調節します。

【プルアウト水栓の流量の確認】

●陶器の段差の先端に水流があたる状態が目安です。

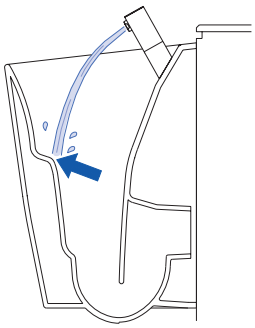

【プルアウト水栓吐水口の掃除】

①吐水口キャップを回して外す。

●外れないときは工具などを使用して外してください。

②吐水口キャップを掃除する。

●吐水口キャップや泡まつキャップに詰まったゴミや汚れをブラシなどで取り除いてください。

※分解するときは、部品を紛失しないように注意してください。

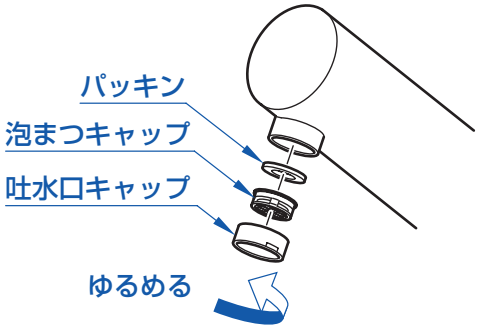

【水石けんの補給】

●鏡キャビネット内にある水石けんタンクのふたを開けて、水石けんを補給してください。

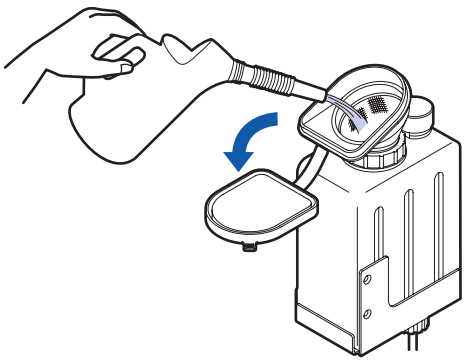

アフターサービス

●修理を依頼される前「故障かなっ?と思ったら」（P21 ～ 31）をご確認ください。

保証書（この説明書の巻末が保証書になっています）

●この商品は保証書の内容にしたがって保証されています。据付け引渡し日、取付店名、扱者印が記入してあることを確認してください。また、保証書の内容をよくお読みのうえ、大切に保存してください。

●保証期間は保証書をご確認ください。

補修用性能部品の供給期間

●補修用性能部品の供給期間

補修用性能部品（機能維持に不可欠な部品で、使用期間中に取り替えの必要が発生する可能性の大きいもの）の供給期間は製造中止後 10 年です。

※水洗金具・WL・電気温水器などの機械類は除きます。（専用の取扱説明書のある商品は、商品に付属の取扱説明書をご確認ください）

※表面材については、供給期間内であっても代替品にて供給させていただくことがありますのでご了承ください。

※商品のモデルチェンジ等により、予告なく商品を製造中止とする場合がありますので、あらかじめご了承ください。

部品の交換について

●無料修理により取り外された部品・製品は TOTO（株）の所有となります。

保証について

●保証期間中は

保証書の規定にしたがって、修理をさせていただきます。保証期間内でも有料になることがありますので保証書の内容をよくご理解ください。例えば、「取扱説明書、施工説明書、貼付けラベルなどの注意書きにしたがっていない場合の不具合など」は有料になります。

●保証期間を過ぎているときは

修理すれば使用できる商品については、ご希望により有料で修理させていただきます。

→**「修理を依頼されるときは」「修理料金について」**（本ページ）をご確認ください。

修理を依頼されるときは

【修理依頼先】

お求めの取付店・販売店または TOTO メンテナンス（株）（電話番号は裏表紙を参照してください）

【ご連絡いただきたい内容】

①住所、氏名、電話番号　②商品名　③品　番　④購入日
⑤故障内容、異常の状況（どこから水漏れしているかなど）　⑥訪問希望日

【お客様の個人情報のお取扱い】

お客様からお預かりした個人情報は、関連法令および社内諸事情に基づき慎重かつ適切にお取扱いします。詳細は TOTO ホームページをご覧ください。

【ご不明な点や修理に関するお問い合わせ先】

「TOTO お客様相談室」または「TOTO メンテナンス（株）」（電話番号は裏表紙を参照してください）

修理料金について〈TOTO メンテナンス（株）にご依頼の場合〉

修理により商品の機能が維持できる場合には、ご要望により有料にて修理をさせていただきます。
標準修理料金は 技術料 ＋ 部品代 ＋ 訪問料 で構成されています。
ただし、補修用部品の保有期間が経過している商品は、修理できない場合がございます。

補修用部品について

以下の補修用部品はご自分でお取替えできます。
点検時に破損したり、正常に作動しないときなどは
交換してください。

部品名	緩衝材	弁座パッキン	ピストンバルブ TEF16型 TEF76型 水道水用	ピストンバルブ TEF26型 TEF86型 再生水用
形状	2個入			
品番	GHS76054	91631E	THJ9	THJ10
希望小売価格	¥360（税込¥378）	¥90（税込¥95）	¥6,650（税込¥6,983）	¥8,650（税込¥9,083）
参照ページ	P11	P20	P24･30	P24･30
部品名	かぎ	Uパッキン（ピストンバルブ部）	こま	バキュームブレーカー
形状	2本入			
品番	UXGSAX079	91342HP	90252	9B6105R
希望小売価格	¥1,300（税込¥1,365）	¥120（税込¥126）	¥600（税込¥630）	¥4,250（税込¥4,463）
参照ページ	P11	P24･P30	P20	P20

TOTOメンテナンス(株)
TOTOパーツセンターへ
TEL 0120-8282-55
FAX 0120-8272-99
受付時間：平日 9:00～18:00
土・日・祝日 10:00～18:00
（夏期休暇・年末年始を除く）
インターネットでのご注文
http://www.toto.co.jp/

※ウォシュレット、電気温水器関係につきましては、それぞれの製品に同梱の取扱説明書をご参照ください。

TOTO メンテナンス（株）TOTO パーツセンターでご購入の場合

●お届けについて

ご注文から 2 週間以内に宅配便でお届けします。
※ご注文が集中し、商品の品切れによりお届け日が遅れる場合があります。あらかじめご了承ください。
またお届けが大幅に遅れる場合は、お届け予定日をご連絡いたします。

●お支払いについて

1回のご注文額	送料
10,000円（税別）以上の場合	無料
10,000円（税別）未満の場合	500円（税込525円）

お届けした宅配業者に、商品代、送料、消費税相当額をお支払いください。（2008.4現在）

●返品・交換について

補修用部品の不良などによる返品、交換については、商品到着後 8 日以内に TOTO パーツセンターまでご返送ください。
送料は TOTO パーツセンターが負担し商品を送付させていただきます。
お客様のご都合による返品、交換については、商品到着後 8 日以内に TOTO パーツセンターまでご返送ください。なお送料はお客様負担となりますのでご了承ください。
お客様の元で、汚れたり破損した商品や、一度ご使用になられた商品の返品、交換はいたしかねますので、あらかじめご了承ください。

仕様

大便器	壁掛フチなしトルネード大便器
自動フラッシュバルブ(大便器)	タッチスイッチ式　標準洗浄水量：大5.5L・小4.5L　待機時2W以下　洗浄時4W以下
便座	専用ウォシュレット　瞬間湯沸式　ふたなし　乾燥機能付き　AC100V　50/60Hz　1282W
手洗器	セルフリム手洗器
洗面器	セルフリム洗面器
水栓(洗面器・手洗器)	アクアオート　常時0.5W　作動時0.7W　水石けん入れ（容量：約0.25L）
電気温水器(洗面器)	REA03型　適温出湯　容量：約3L　600W
背もたれ	固定式背もたれ(ソフトタイプ)　カラー：ライトグレー
手すり	樹脂被膜タイプ　腰掛便器用可動式手すり（はね上げタイプ）、L型手すり
紙巻器(大便器)	二連紙巻器
汚物流し	壁掛フチなしトルネード汚物流し
自動フラッシュバルブ(汚物流し)	タッチスイッチ式　標準洗浄水量：大8L　待機時2W以下　洗浄時4W以下
水栓(汚物流し)	タッチ式プルアウト水栓　水石けん供給栓(容量：約1.2L)
電気温水器(汚物流し)	REA03型　適温出湯　容量：約3L　600W
紙巻器(汚物流し)	ワンタッチ紙巻器
カウンター	エポキシアクリレート系人工大理石「マーブライト」
前板	ポリオレフィン系樹脂積層鋼板
幅木	ステンレスヘアライン仕上げ
設置フレーム	溶融亜鉛めっき鋼板
鏡キャビネット(汚物流し)	両面化粧パーティクルボード
排水管(洗面器)	VP（JIS　K6741）※洗面器用に一部付属

TOTO®

保 証 書

商品名	フラットカウンター多目的トイレパック	
保証期間	本　　体	お取付日から2ヵ年
	電気機器	お取付日から1ヵ年
お客様	おなまえ　　様	
	おところ〒	
販売店名	〒　　TEL　　－　　－　　㊞	
お取付日	年　　月　　日	

この保証書は、保証書記載内容で無料修理を行うことをお約束するものです。
お取付日から左記期間中故障が発生した場合は、この保証書をご提示のうえ、お取付店又はTOTOメンテナンス（株）0120-1010-05に修理をご依頼ください。
★お客様へ
本書をお受け取りになるときに、お取付店名、扱者印、お取付日が記入されていることを確認してください。
本書は再発行いたしませんので大切に保存してください。

〈無料修理規定〉

1. 取扱説明書、本体貼付ラベル等の注意書にしたがって正常な使用状態で故障した場合には、表記の期限無料修理いたします。
2. 保証期間内に故障して無料修理を受ける場合は、販売店またはTOTOメンテナンス(株)にご依頼の上、出張修理に際して本書をご提示ください。
3. ご贈答品等で本保証書に記入してある販売店にご依頼できない場合には、もよりの当社事業所にご相談ください。
4. 保証期間内でも次の場合には有料修理になります。
   （1）使用上の不注意、過失による不具合および不当な修理や改造による故障および損傷。
   （2）お取付後の移設等に起因する故障および損傷。
   （3）火災・地震・水害・落雷・その他の天災地変、公害や異常電圧による故障および損傷。
   （4）指定外の電源（電圧・周波数）、および異常水質による故障および損傷。
   （5）特別な用途（例えば車輛・船舶への搭載）に使用された場合の故障および損傷。
   （6）砂やごみかみによる不具合およびパッキンなど消耗品の損傷、汚れ、めっき部分のさびなど日常の点検・手入れ不足による不具合。
   （7）本書の提示がない場合。
   （8）本書にお客様名、販売店名、お取付日の記入のない場合、あるいは字句を書き替えられた場合。
   （9）施工上の不注意、過失による不具合。
   （10）乾電池・コマパッキンなどの消耗による不具合。
   （11）日常のお手入れ箇所（水抜栓やフィルターなど）のOリングやパッキンの磨耗・劣化による不具合。
5. 無料修理により交換された部品・製品は、TOTO(株)の所有となります。
6. 本書は日本国内においてのみ有効です。
7. 本書は再発行しませんので紛失しないよう大切に保管してください。

※この保証書は本書に明示した期間、条件のもとにおいて無料修理をお約束するものです。したがってこの保証書によってお客様の法律上の権利を制限するものではありません。
保証期間経過後の修理などについてご不明の場合は、当社お客様相談室またはTOTOメンテナンス(株)にお問い合わせください。

商品のお問い合せは
TOTO(株)お客様相談室へ
TEL 0120-03-1010
FAX 0120-09-1010

修理のご用命は
TOTOメンテナンス(株)へ
TEL 0120-1010-05
FAX 0120-1010-02

TOTO株式会社
〒802-8601　北九州市小倉北区中島2丁目1番1号　TEL 093 (951) 2111

修理を依頼する前に「故障かなっ?と思ったら」（P21～31）をご確認ください

修理・取り扱いのご相談は まずお求めの取付店・販売店へ

取付店・販売店　　〒

電話　　ー

転居や贈答品などでお求めの取付店・販売店へご相談できない場合は、商品名・品番をご確認のうえ、下記TOTO窓口までお問い合わせください。

お客様専用窓口

商品のお問い合わせは

TOTO（株）お客様相談室へ

TEL 0120-03-1010

FAX 0120-09-1010

受付時間：9:00～17:00（夏期休暇・年末年始を除く）

※携帯電話・PHSからのご利用は…093-951-2526（有料）へ

修理のご用命は

安心・信頼の TOTOメンテナンス（株）修理受付センターへ

ホームページ　http://www.tom-net.jp/

TEL 0120-1010-05

FAX 0120-1010-02

受　　付：年中無休

受付時間：8:00～19:00

訪問修理：年中無休（一部地域を除く）

営業時間：9:00～18:00

※携帯電話（PHSは除く）からのご利用は… ナビダイヤル 0570-05-1010（有料）へ

交換部品・別売品のご購入は

TOTOメンテナンス（株）TOTOパーツセンターへ

TEL 0120-8282-55

FAX 0120-8272-99

受付時間：平日 9:00～18:00　土・日・祝日 10:00～18:00
（夏期休暇・年末年始を除く）

※携帯電話・PHSからのご利用は…093-952-8682（有料）へ

お客様からお預かりした個人情報は、関連法令および社内諸規定に基づき慎重かつ適切に取り扱います。
詳細はTOTOホームページをご覧ください。

TOTO株式会社

TOTOホームページ　http://www.toto.co.jp/

2011.5
GSAS552Z