TOTO

取扱説明書

自動洗浄小便器(UFS900系)用 点検口付ライニング

小便器用（品番：UAUN2系）

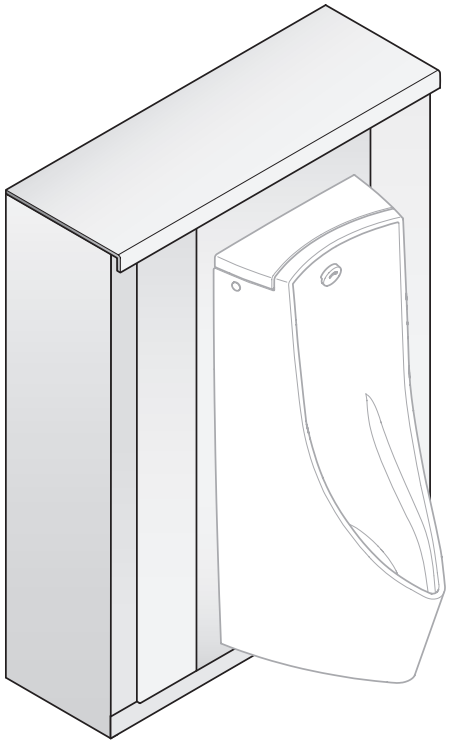

はじめに

安全のために必ずお守りください … 2
安全上のご注意 …… 2
使用上のご注意 …… 3
各部のなまえ …… 4

お手入れ

日頃のお手入れ …… 5
点検口の取り外し方 …… 6

アフターサービス …… 7
仕様…… 7

◆このたびは自動洗浄小便器(UFS900系)用点検口付ライニングをお求めいただき、誠にありがとうございます。
この取扱説明書をよくお読みのうえ、正しくお使いください。
◆この取扱説明書は大切に保管し、必要なときにお読みください。

安全のために必ずお守りください

本ライニングに設置されている各器具の取り扱いについては、それぞれの器具に同梱の取扱説明書にしたがってください。

ご使用の前にこの「安全のために必ずお守りください」をよくお読みのうえ、正しくお使いください。

●お読みになったあとは、お使いになる方がいつでも見られる場所に必ず保管してください。
●この説明書では、商品を安全に正しくお使いいただき、あなたや他の人々への危害や、財産への損害を未然に防止するために色々な表示をしています。
その表示と意味は次のようになっております。

表　示	意　　味
⚠警告	この表示を無視して、誤った取り扱いをすると、 **●人が死亡または重傷を負う可能性が想定される内容** を示しています。
⚠注意	この表示を無視して、誤った取り扱いをすると、 **●人が傷害を負う可能性が想定される内容** **●物的損害の発生が想定される内容** を示しています。

※物的損害とは家屋・家財および家畜・ペットにかかわる拡大損害を示します。

●お守りいただく内容の種類を、次の絵表示で区分し説明しています。

🛇	この記号はしてはいけない「禁止」内容です。
❗	この記号は必ず実行していただく「強制」内容です。

安全上のご注意

⚠警告

絶対に分解したり修理、改造は行わない

火災、感電や破損、脱落などにより、重大な事故の原因になります。

清掃・使用時などには、ライニングに水をかけない

火災や感電・故障の原因になります。また、前板やフレームなどの腐食により、設置器具が脱落してけがや重大な事故につながるおそれがあります。

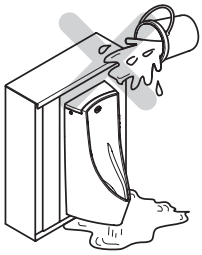

⚠注意

製品に強い力や衝撃を与えない

故障や水漏れのため、家財などをぬらす原因になります。

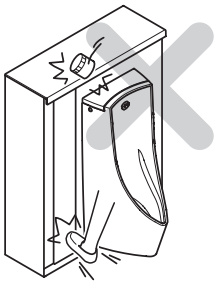

甲板の上に乗ったり、重たい物を乗せない

甲板が破損してけがをする原因になります。

たばこなどの火気類を近づけない

火災の原因になります。

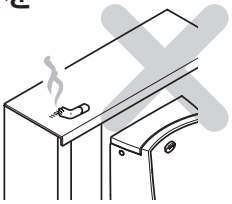

設置器具が破損していたり、固定ねじが緩んでいる場合は使用しない

設置器具が外れたり、破損部でけがをする原因になります。

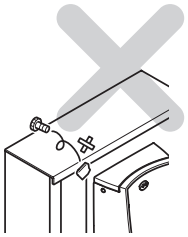

使用中にガタツキが出た場合は、ただちに使用をやめ、取付工事店、販売店またはTOTO メンテナンス（株）に連絡して、点検を受ける

商品が脱落して、転倒などによりけがや重大事故につながる原因になります。

使用上のご注意

●次のことをお守りください。

ガムテープなどを張り付けない

変色することがあります。

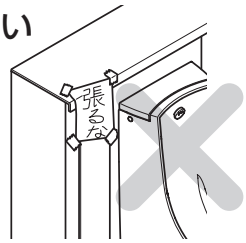

直射日光があたらないようにする

変色することがあります。

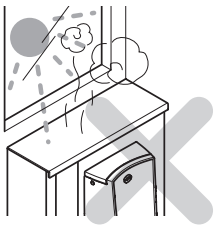

塗料・溶剤・薬品・殺虫剤などを付着させたり、アルカリ・塩酸系薬品などを直接甲板の上に置かない

変色することがあります。

硬いものをのせて引きずらない

甲板に傷が入ることがあります。

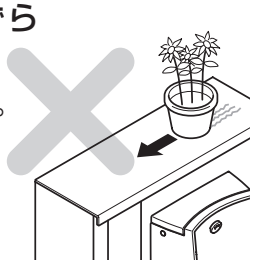

●便器・手すりをはじめ本製品に設置されている器具の取り扱いについては、各器具の取扱説明書を参照ください。

各部のなまえ

【小便器用】（図は３連の場合を示しています。）

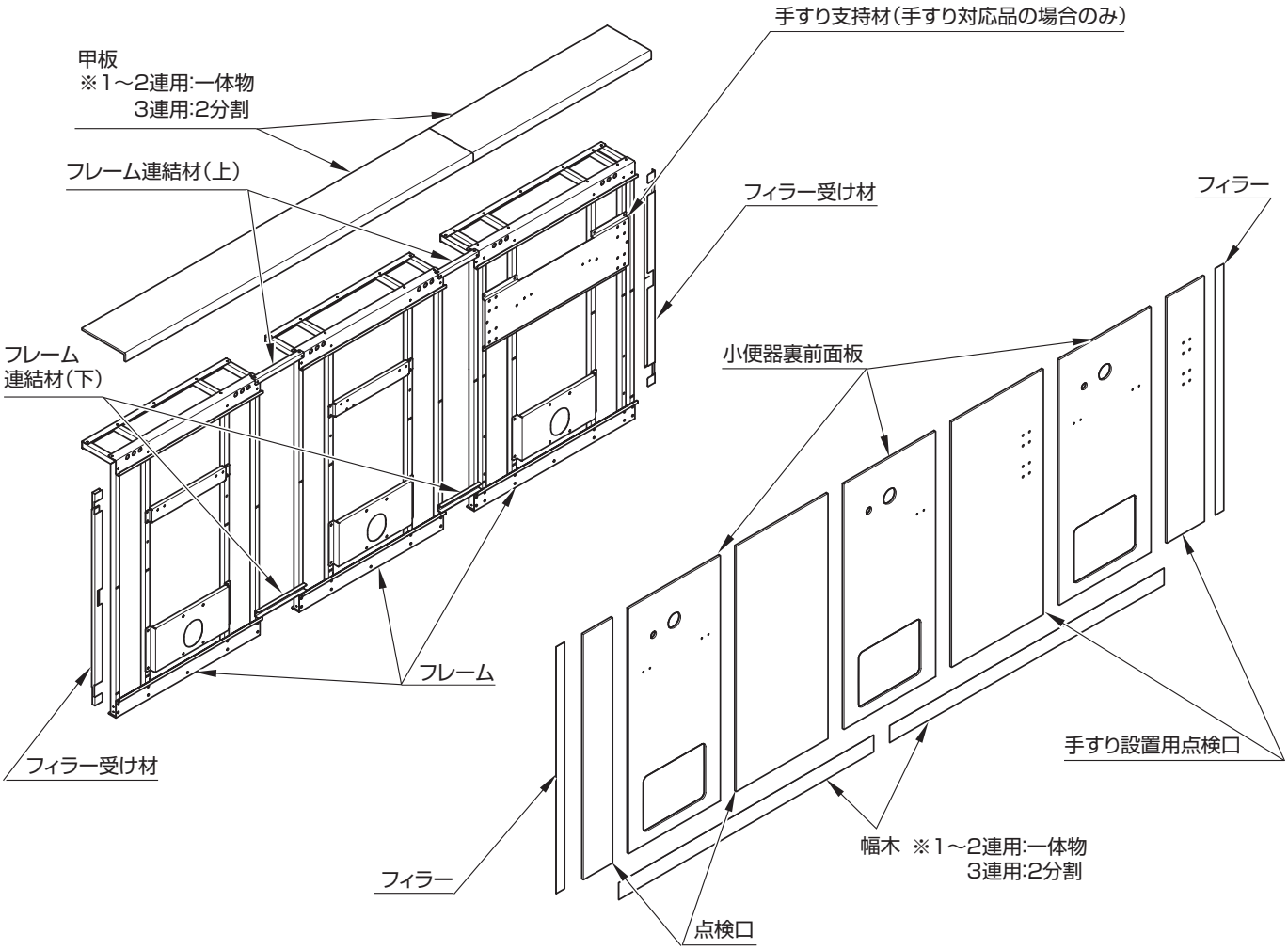

日頃のお手入れ

●いつまでも清潔で快適にご使用いただけるよう、是非日常のお手入れをご励行ください。

右記のものは絶対に使用しない
傷や変色・割れの原因となります。

【甲板・前面板・幅木】

●汚れた時は、すみやかに布に適量に薄めた中性洗剤を含ませてふき取ってください。その後、水でぬらした柔らかい布をよく絞って洗剤をふき取り、最後に柔らかい布でからぶきしてください。
●がんこな汚れは薬品用アルコール（エチルアルコール）でふき取ってください。

【甲板】

●甲板についたタバコのこげ跡や口紅、インキなどの汚れは、液体クレンザーやナイロンたわしに水を含ませてこすり取ってください。
●甲板についた細かい傷は、サンドペーパーに少量の水をつけて磨くと取り除けます。
程度に応じてペーパー＃ 280、500 の順で傷を除去し、ナイロンたわし＃ 400、800 の順で仕上げます。研磨跡の境目が目立つようでしたら、ナイロンたわしで全体をぼかすようにしてください。
※上記処置した場合、若干の跡が残ります。

点検口の取り外し方

⚠注意

点検口を取り外す時は、必ず手袋を着用する
けがの原因となります。

1 点検口を上に持ち上げます
手すりが施工されている場合は、
手すりを取り外してから点検口を
取り外してください

2 下部を手前に引っ張りながら
下に落として取り外します

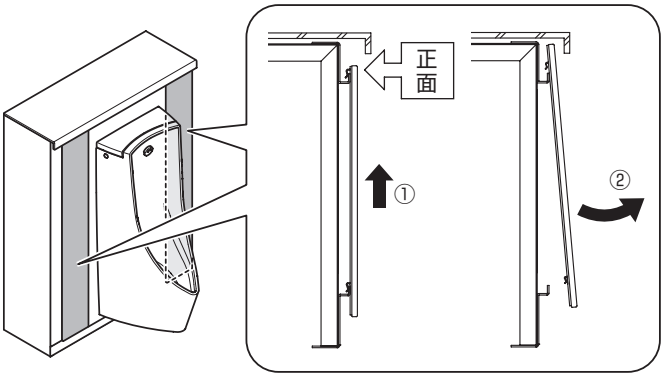

※点検口の取り付けは逆の手順で行います。

アフターサービス

補修用性能部品の供給期間

●この商品の補修用性能部品（機能維持に不可欠な部品で、使用期間中に取替えの必要が発生する可能性の大きいもの）の供給期間は製造中止後 10 年（電気温水器は 7 年）です。

※水栓金具・ウォシュレット・電気温水器などの機器類はそれぞれの取扱説明書をご確認ください。
※表面材については、製造中止後 2 年の供給期間としております。供給期間経過後は代替品にて供給させていただきますのでご了承ください。
※商品のモデルチェンジなどにより、予告なく商品を製造中止とする場合がありますので、あらかじめご了承願います。

仕様

甲　　板	人工大理石（アクリル系樹脂）
前 面 板	単色：ポリオレフィン系樹脂積層鋼板　柄物：ポリエステル系樹脂積層鋼板
幅　　木	ステンレス製[ヘアライン仕上げ]
設置フレーム	亜鉛めっき鋼板
側　　板	木質+PETシート

修理・取り扱いのご相談は
まずお求めの組立店・販売店へ

組立店・販売店　　〒

電話　　ー

転居や贈答品などでお求めの組立店・販売店へご相談できない場合は、商品名・品番をご確認のうえ、下記TOTO窓口までお問い合わせください。

お客様専用窓口

商品のお問い合わせは

TOTO（株）お客様相談室へ

TEL **0120-03-1010**

FAX **0120-09-1010**

受付時間：9:00～17:00（夏期休暇・年末年始を除く）

修理のご用命は

安心・信頼の
TOTOメンテナンス（株）修理受付センターへ

ホームページ http://www.tom-net.jp/

TEL **0120-1010-05**

FAX **0120-1010-02**

受　　付：年中無休
受付時間：8:00～19:00
訪問修理：年中無休（一部地域を除く）
営業時間：9:00～18:00

交換部品・別売品のご購入は

TOTOメンテナンス（株）TOTOパーツセンターへ

TEL **0120-8282-55**

FAX **0120-8272-99**

受付時間：平日 9:00～18:00　土・日・祝日 10:00～18:00
（夏期休暇・年末年始を除く）

※インターネットでの部品購入はTOTOWebショップへ（24時間受付）
http://www.toto.jp/ec/html/index.htm

お客様からお預かりした個人情報は、関連法令および社内諸規定に基づき慎重かつ適切に取り扱います。
詳細はTOTOホームページをご覧ください。

TOTO株式会社

TOTOホームページ http://www.toto.co.jp/

2015.4
GSAS580