W:148×H105
青色の破線はカット線です。実際には印刷されません。

便座の取り付けについて

この大便器に便座を取り付ける際には、便座締付工具(品番：TCZ2)をご使用ください。

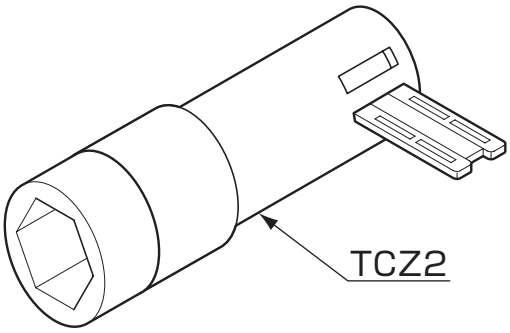

H04617NC