W:182×H:128
破線は実際には印刷されません。

施工業者の皆様へ

本商品の施工において、特に注意頂きたいポイントがあります。
本シート をご覧いただき、確実な施工をお願いいたします。

⚠ 注意

必ず実行

■下記要領図どおり、排水アジャスタの組立は床面に対してガタつきがないように組立ててください。
ガタツキが大きいと排水アジャスタの破損、漏水の原因となります。
■排水アジャスタの組立はきちんと押込んでください。
接着が不十分ですと漏水の原因となります。

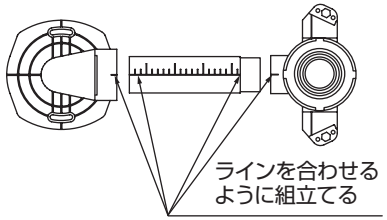

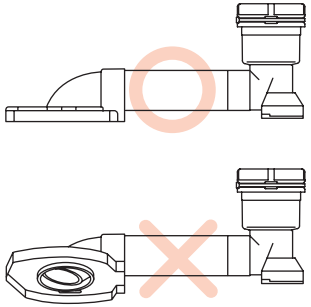

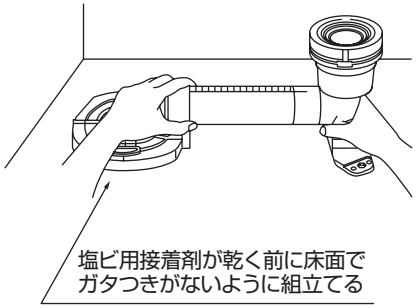

H06655