H06802

2005.11

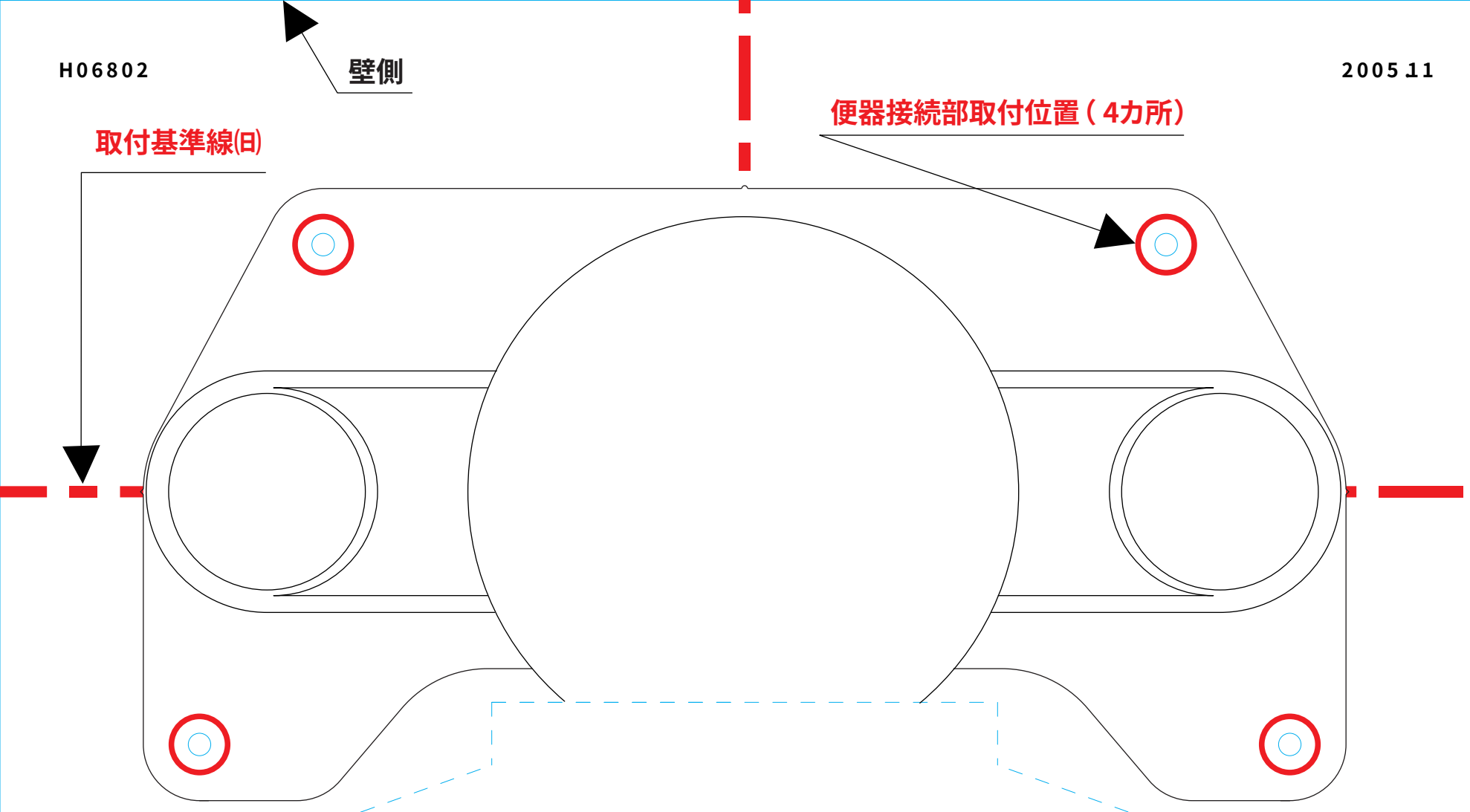

器具の取り付け

1.排水管中心線をけがいてください。
2.後壁面から170mmの位置に取付基準線をけがき、その線にあわせて位置決めシートをおいてください。
3.床フランジ接続部を既設フランジの中心にあわせて仮置きしてください。
4.床フランジ接続部の中心線が示す、位置決めシートの値を読み、その値と同じ目盛りで横引管をカットしてください。
5.便器接続部および固定片の取付位置、固定片中心線をけがいてください。
6.塩ビ用接着剤を十分に塗布して排水アジャスターを組立てください。塗布位置は、施工説明書で必ずご確認ください。
7.便器接続部、床フランジ接続部を固定してください。

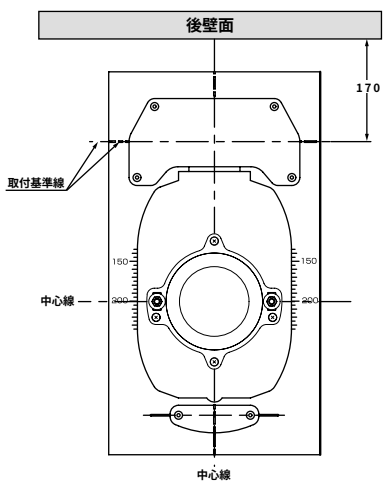

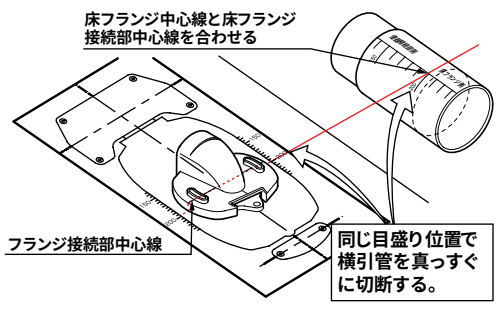

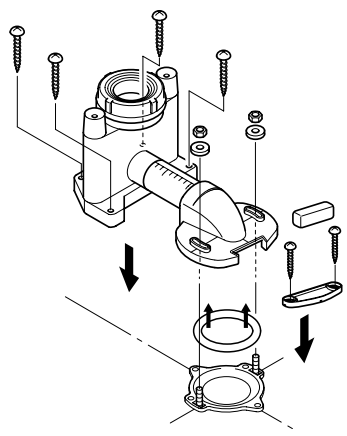
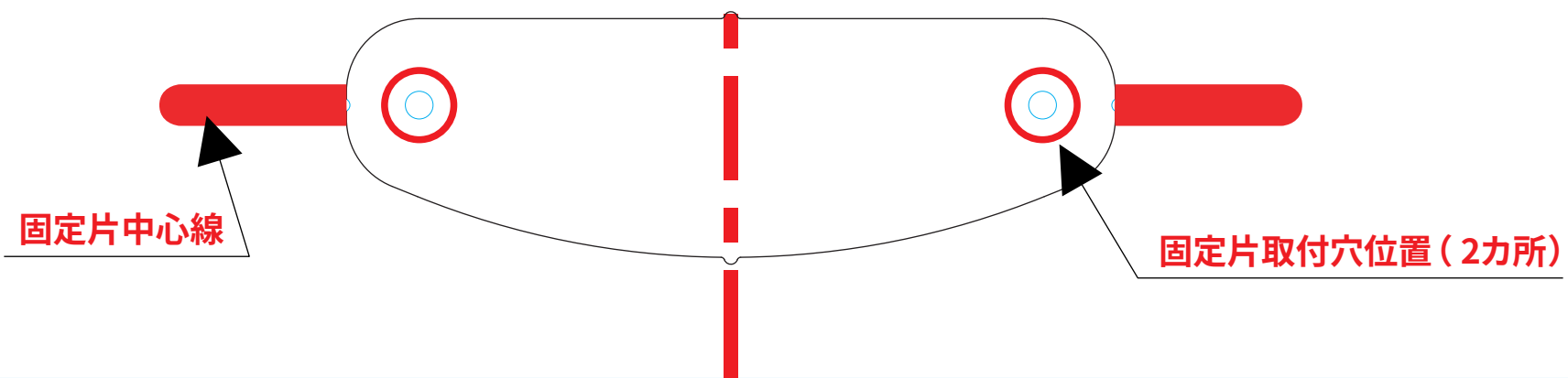
※床に木ねじをねじ込む前にφ3程度の下穴を開けると作業しやすくなります。
※器具取付時には、位置決めシートをはずして取り付けてください。