施工説明書

TOTO

手動便器洗浄ユニット

開　梱　作　業

※部品があるか、下記表を参照して確認してください。

名　称	個 数	略　図	備　考
シャフト	1個		
レバー	1個		
ピン	1個		
専用工具	1個		
施工説明書	1枚	本　紙	

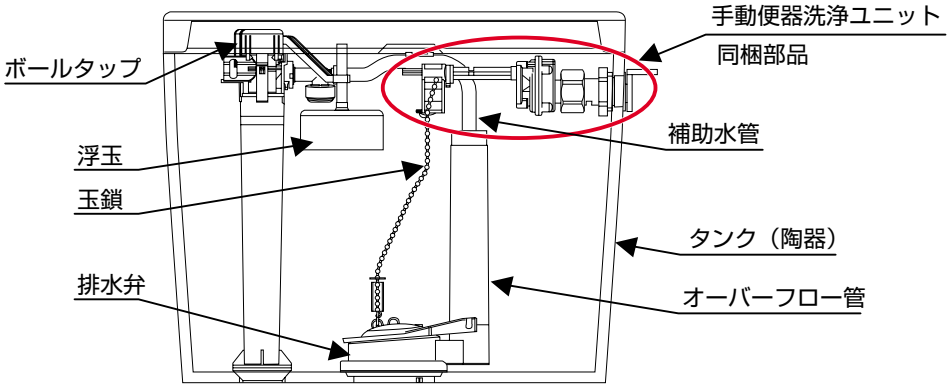

既存の手動便器洗浄ユニット取り外し要領

①玉鎖を外す。

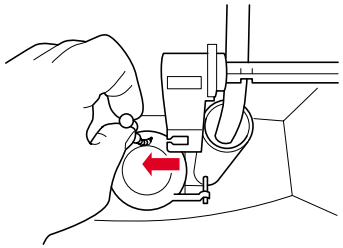

無理に外さない
玉鎖が切れる原因となります。

②ピンを抜き、レバーをシャフトから外す。

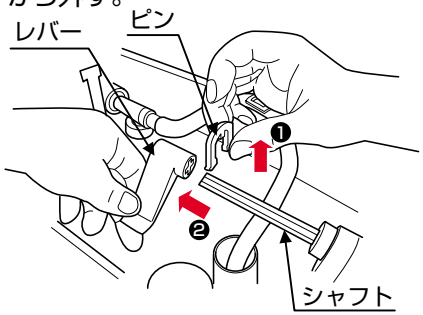

③化粧キャップおよびねじを外す。

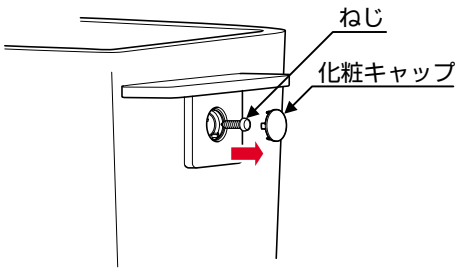

④ハンドルを外す。

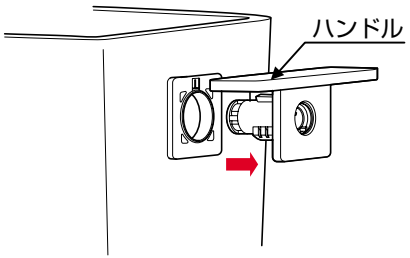

⑤専用工具を使いシャフトを外す。

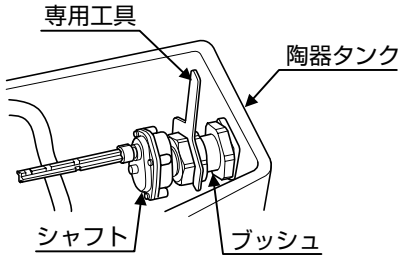

裏面につづく➡

手動便器洗浄ユニット取り外し要領

①シャフトをブッシュに取り付ける。

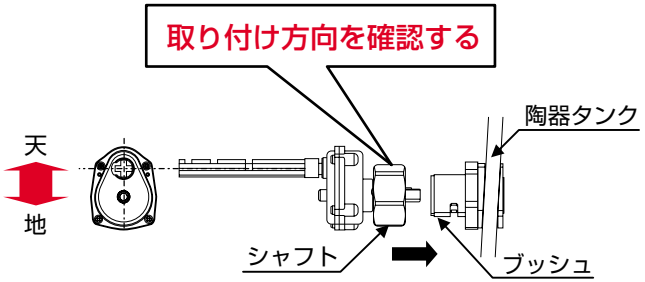

ポイント
最初は手締めにて行い、最後は必ず専用工具にて回らなくなるまで確実に締めること

ポイント
ナット締め付け時はシャフトが傾かないよう注意しシャフトを必ず手でおさえること

強く締めすぎない・他の工具を使用しない
ねじを壊す場合があります。

②レバーをシャフトに差し込み、ピンにて固定する。

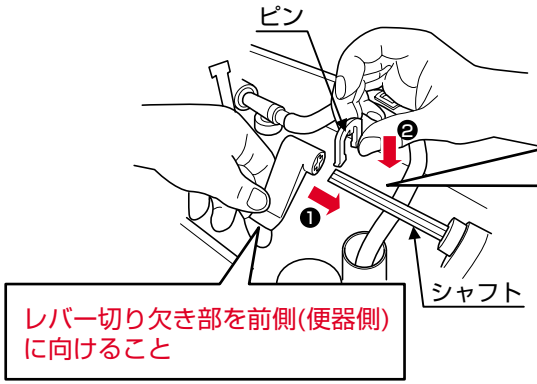

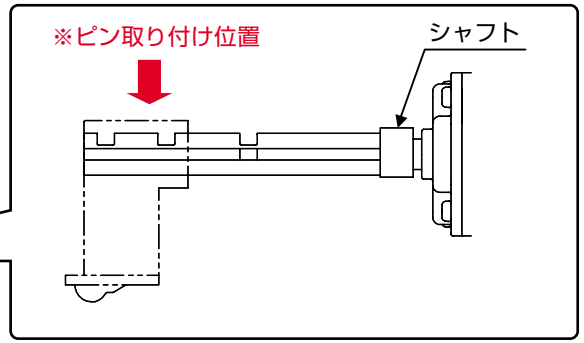

レバーの抜けがないか確認する

③玉鎖の長さを調整し、レバーに固定する。調整は右図参照

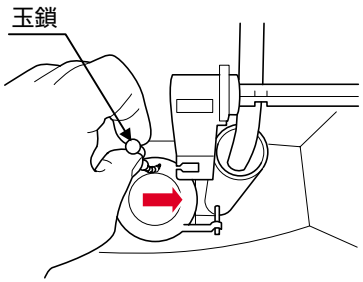

玉鎖の長さを調整する

排水弁が上がらない程度に玉鎖を張った状態から1～2玉ゆるませて固定する。

⚠注意

【玉鎖の長さ調整】
・玉鎖がたるみすぎたり、張りすぎたりしていないこと

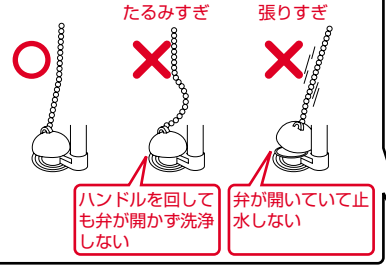

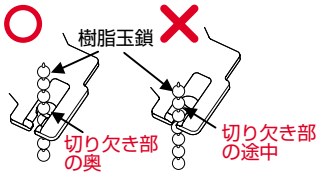

注意 奥まで押し込まないと玉鎖が作動中に外れます。

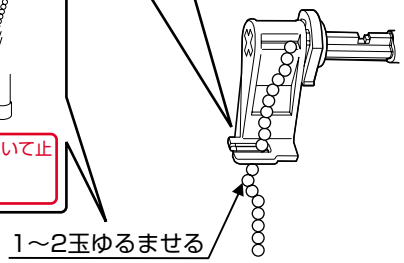

施工後は、作動確認を行う
ハンドルが正常に動かなかったりレバーがボールタップや補助水管などに干渉すると洗浄不良の原因になります。