H06956

2008.8

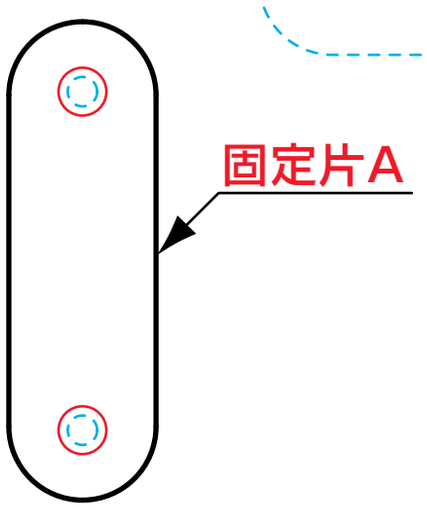

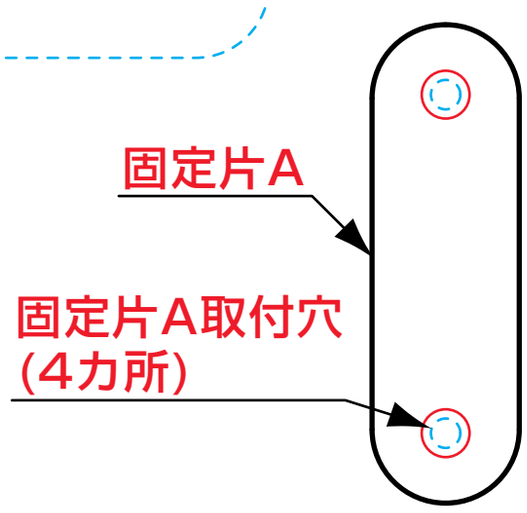

ご使用方法

1 排水ソケットの取り付け

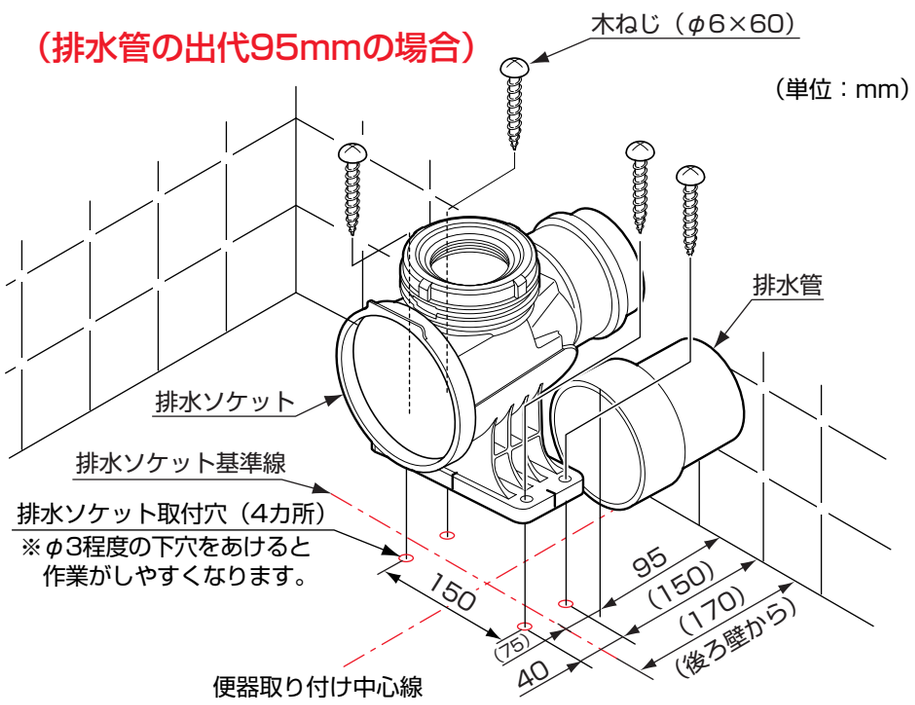

2 位置決めシートにて固定片の穴をけがく

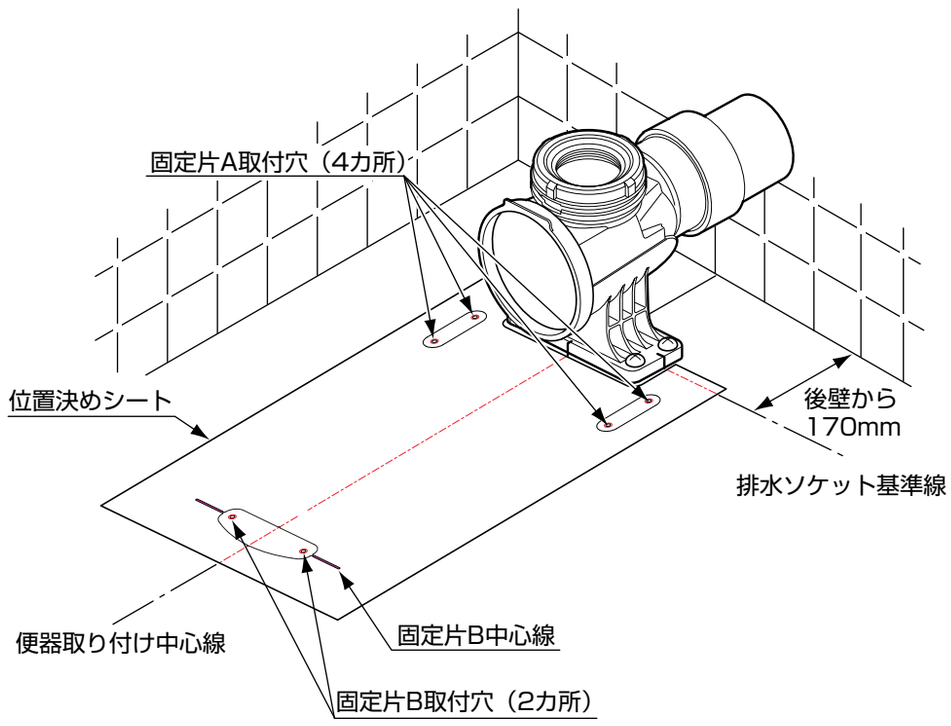

3 位置決めシートを外し、固定片を取り付ける

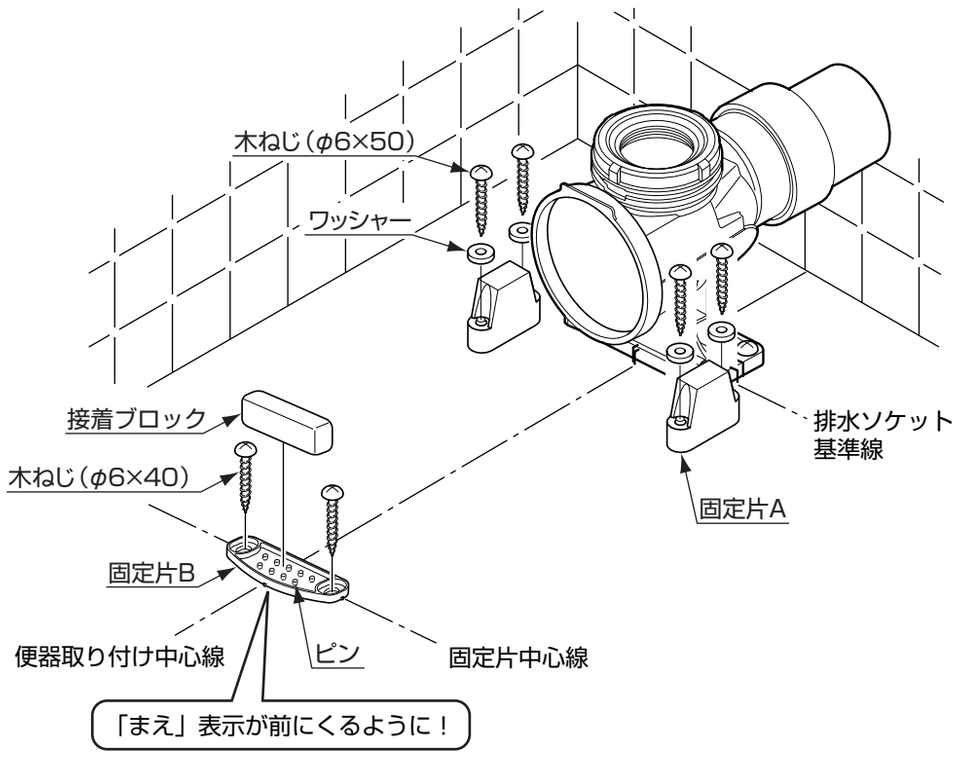

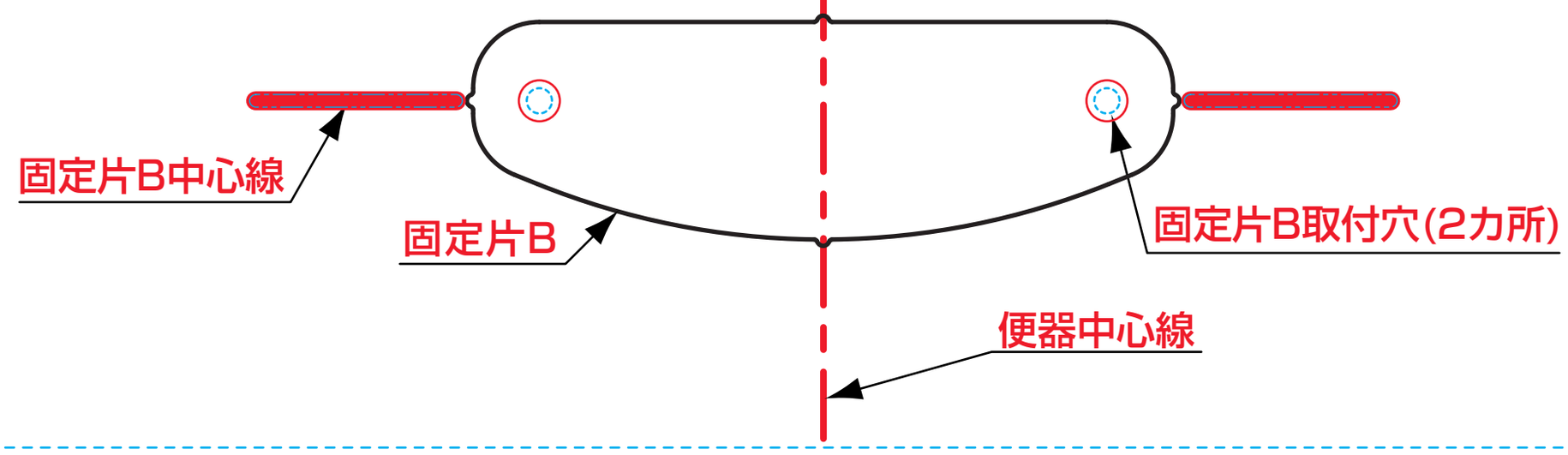

青い破線はカット線です。実際には印刷されません。