W350×H667
青い破線はカット線です。実際には印刷されません。

H0C006
B/BH

2010.8

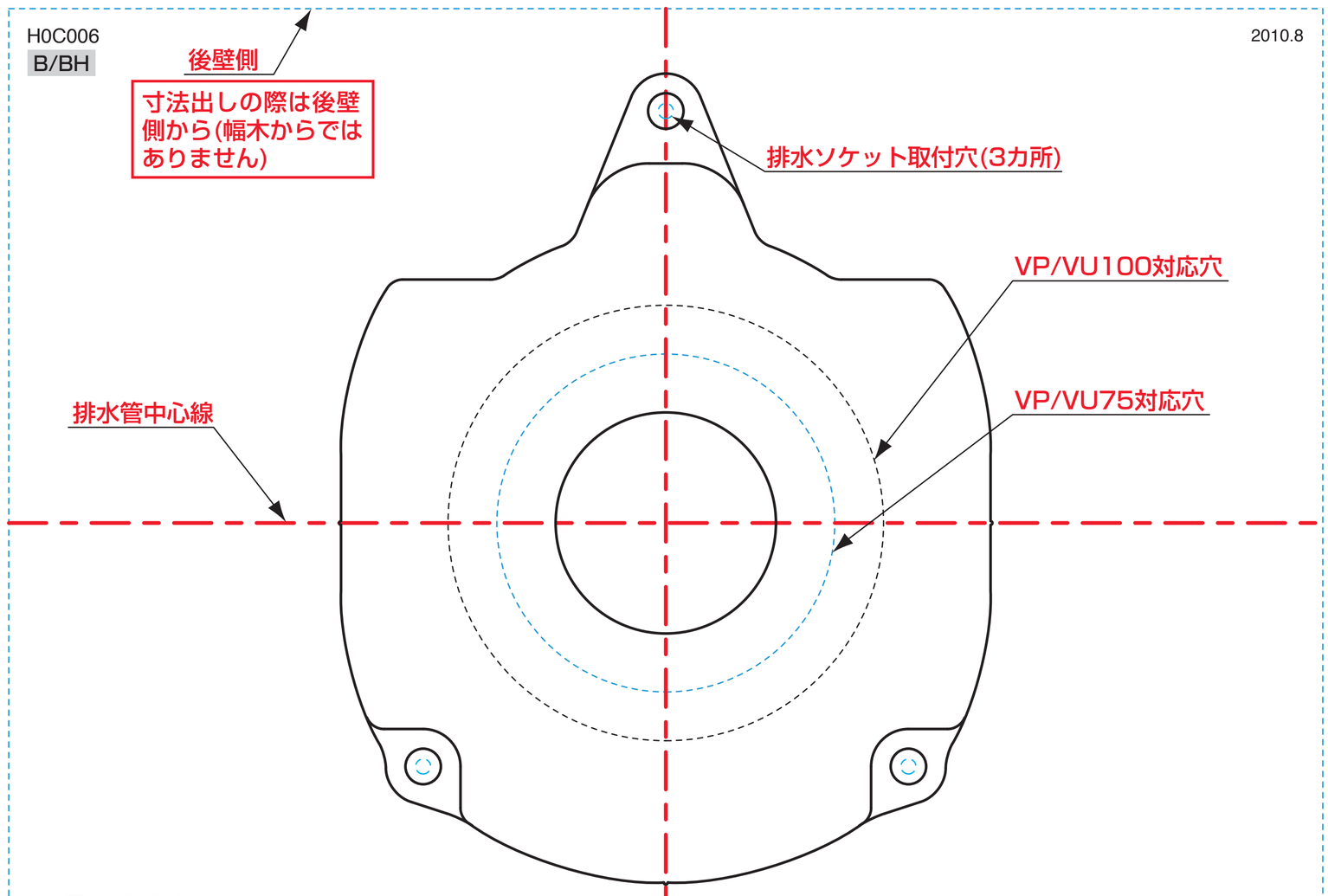

取付方法

1 排水管の取り出し

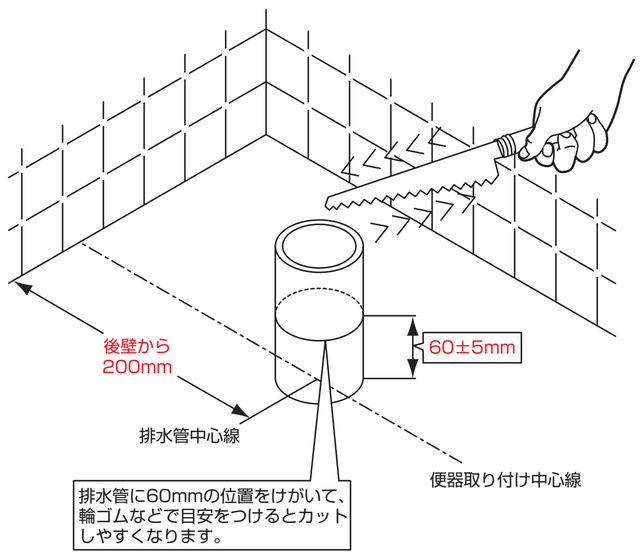
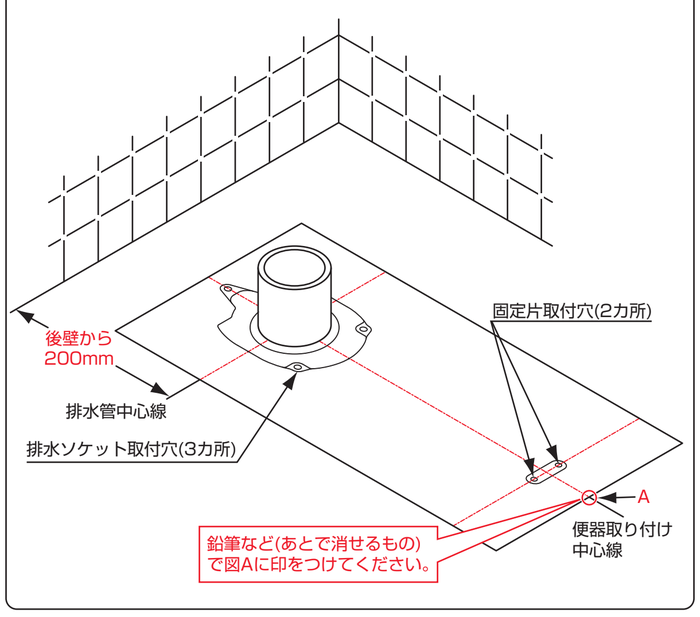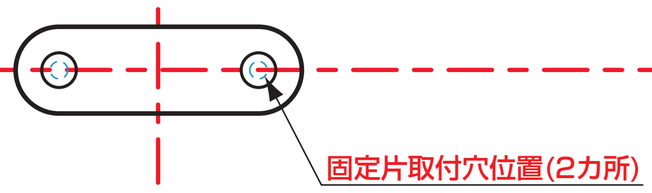
2 位置決めシートで取付穴位置をけがく