※サイズA6

H0D126R 2018.7

TOTO製ユニットバスで

下記の樹脂フランジ(EK863)に施工する場合は
「Pシールガスケット 金属フランジ用」を使用

してください。

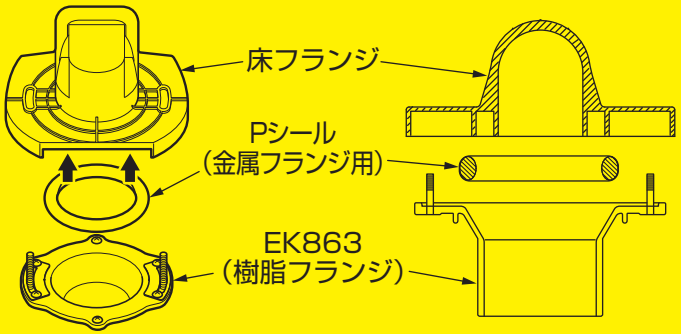

樹脂フランジ用Pシールを使用した場合、水漏れするおそれがあります。