施工業者様へ

このQRコードは
メーカー管理用です。

必ず実行

この注意書は特に注意が必要な箇所を抜粋しております。
詳しくは施工説明書をよくお読みいただき、施工説明書の内容に沿って正しく施工してください。

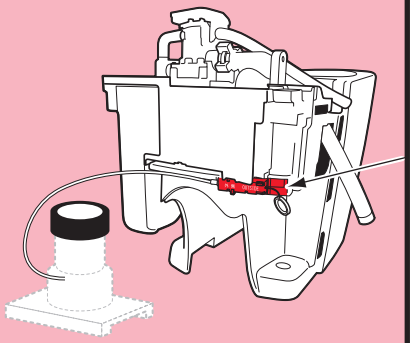

＜手動レバー＞

便器を排水ソケットに取り付ける前に手動レバーを取り付ける

停電時に便器洗浄できなくなります。

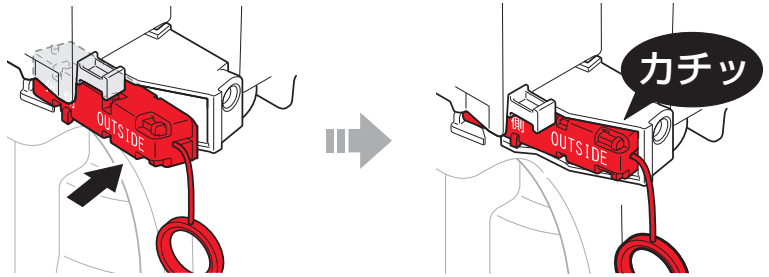

※施工説明書の『手動レバーの取り付け』をご確認ください。

＜給水ホース＞

給水ホースの接続を確認する

パネルが外れるおそれがあります。

※施工説明書の『すっきりパネルの取り付け』をご確認ください。

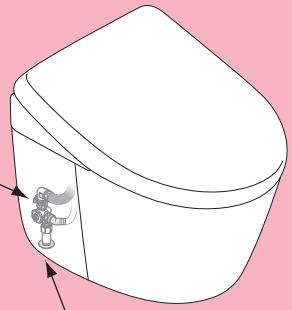

＜クイックファスナー＞ ※リモデル対応の場合のみ

正しく取り付け、ホースを強く引っ張って抜けないことを確認する

ホースが抜けて水漏れのおそれがあります。

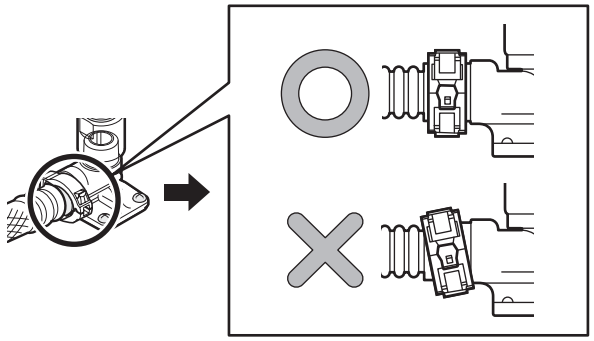

※施工説明書の『給水ホースの接続』をご確認ください。

※品番によっては、図と現品の形状が一部異なります。